3620H(AC02104) TRACTOR

Parts Catalogue

TYM

CONTENTS

GROUP NO	GROUP NAME	PAGE
G. ENGINE		
A01_004	CYLINDER BLOCK	4
A02_005	DRIVE PULLY	6
A03_002	CRANK SHAFT PULLEY	8
A04_004	GLOW PLUG ASS'Y OPTION	10
A05_003	CRANK SHAFT ASS'Y OPTION	12
A06_002	BREATHER OPTION	14
A07_002	CAMSHAFT	16
A08_003	ALTERNATOR	18
A09_003	COOLING WATER PUMP	20
A10_003	COOLING FAN SPACER	22
A11_005	INJECTOR	24
A12_006	FUEL INJECTON	26
A13_002	PLUMBING, FUEL	28
A14_001	FUEL FILTER BRACKET	30
A16_018	FUEL FILTER ASS'Y OPTION	32
A17_005	INTAKE MANIFOLD ASS'Y OPTION	34
A18_005	FLYWHEEL	36
A19_005	FLYWHEEL HOUSING	38
A20_007	HEAD, CYLINDER	40
A21_002	HEAD COVER	42
A23_003	TURBOCHARGER SUPPORT ASS'Y OPTION	44
A26_001	COOLER, ENGINE OIL	46
A27_004	OIL PAN ASS'Y OPTION	48
A28_001	PUMP, LUBRICATING OIL	50
A29_005	FILTER, LUBRICATING OIL	52
A30_003	FRONT GEAR ACCESSORY DRIVE	54
A31_003	PISTON	56
A32_002	LEVER, LOCKER	58
A33_006	EXHAUST MANIFOLD	60
A35_002	IDLE GEAR	62
A36_002	COVER, FRONT GEAR	64
A38_004	GAUGE, OIL LEVEL	66
A39_001	OIL FILLER CAP	68
A40_003	LIFT ASS'Y OPTION	70

CONTENTS

GROUP NO	GROUP NAME	PAGE
G. ENGINE		
A42_003	MOTER, STARTIONS	72
A43_001	DPF SUPPORT OPTION	74
A44_003	DPF MOUNTING OPTION	76
A45_012	DPF	78
A48_006	V-BELT	80
F. TRANSMISSION		
F01011	FLY WHEEL HOUSING	82
F01030	HOUSING, REAR AXLE	84
F01040	REAR AXLE CASE	86
F01050	HST HOUSING	88
F01060	PTO COVER	90
F03030	HST GEAR	92
F03040	RANGE SHIFT DRIVE SHAFT	94
F03050	RANGE SHIFT DRIVEN SHAFT	96
F04010	FRONT WHEEL DRIVE SHAFT	98
F04030	FRONT WHEEL DRIVE IDLE SHAFT	100
F05020	REAR DIFFERNTIAL	102
F06030	BRAKE	105
F06031	SUPPORT, BRAKE	107
F06033	BRAKE LINK	109
F07030	PTO DRIVE SHAFT	111
F07050	PTO VALVE	113
F07070	PTO SHAFT	115
F08022	RANGE SHIFT FORK	117
F10010	CASE, HYD CYLINDER	119
F10020	LIFT ARM	121
F10030	SAFETY VALVE	123
F10040	STOP VALVE	125
F10064	POSITION CONTROL LEVER	127
F10070	SHAFT, CONTROL LEVER	129
F10100	TOP LINK	131
F10120	REAR SCV	133
F11020	RANGE SHIFT LEVER	136
F11030	LEVER ASS'Y, PTO SPEED CHANGE	138

CONTENTS

GROUP NO	GROUP NAME	PAGE
F. TRANSMISSION		
F11080	4WD LEVER	140

A01_004 A1700N2-UTR_4 (AB00132)	CYLINDER BLOCK	Year/Month 2022-12-15

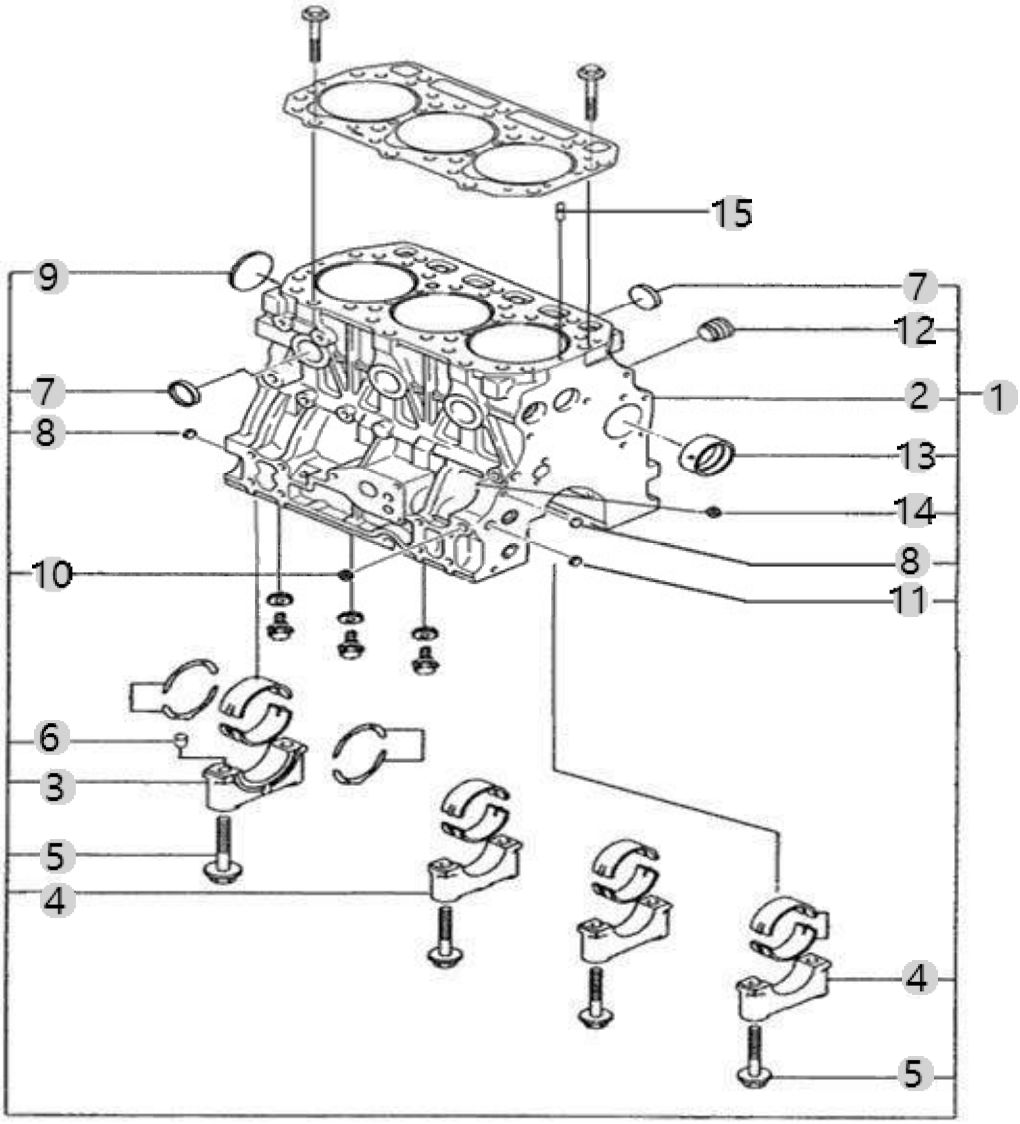

A01_004 A1700N2-UTR_4 (AB00132)	CYLINDER BLOCK	Year/Month 2022-12-15

순번 (NO)	부품번호 (PART NO)	품 명 (PART NAME)	품 명 (PART NAME)	수량 (QTY)	규격 (SPEC)	비고 (REMARK)
1	EA00004722A	실린더블록조합	BLOCK,CYLINDER	1		
1	EA00004722B	실린더블록조합	BLOCK,CYLINDER	1		
2	HRD0103101D	실린더블록		1		
2	HRD0103101B	실린더블록		1		
2	HRD0103101E	실린더블록		1		
2	HRD0103101C	실린더블록	BLOCK, CYLINDER	1		
3	HRA0100102B3	베어링캡(1)	CAP,MAIN BEARING	1		
4	HRA0100103B3	베어링캡(2)	CAP,MAIN BEARING	3		
5	HRA0100104A4	볼트(베어링캡)	SCREW,HEXFLANGEHEADCAP	8	M12X1.5X75	
5	HRA0100104B4	볼트(베어링캡)	SCREW,HEX FLANGE HEAD CAP	8	M12X1.5	
6	22351-030010	스프링핀	PIN, SPRING (3-01)	1	D3X10	
7	27241-300000	캡형플러그 30	PLUG (D30)	6	D30XT1.6	
8	HRA0100108A4	576,ALL,플러그12	PLUG,EXPANSION	3		
9	27231-500000	접시형플러그 50	PLUG,EXPANSION	1	D50XT2.0	
10	23871-020000	테이퍼플러그(PT1/4)	Plug, Pipe	2	PT1/4	
11	HRA0201100A4	노크핀	PIN,GUIDE	2		
12	HM23030000A4	플러그(블록히터)	PLUG	1	NPTF1"	
13	HRU0100105A3	부시(캠축)	BUSH, CAM SHAFT	1		
14	23871-010000	테이퍼플러그	PLUG	1	PT1/8	
15	HRA0100800A4	핀(오일)	PIN,OIL	1		

A02_005 A1700N2-UTR_4 (AB00132)	DRIVE PULLY	Year/Month 2022-12-15

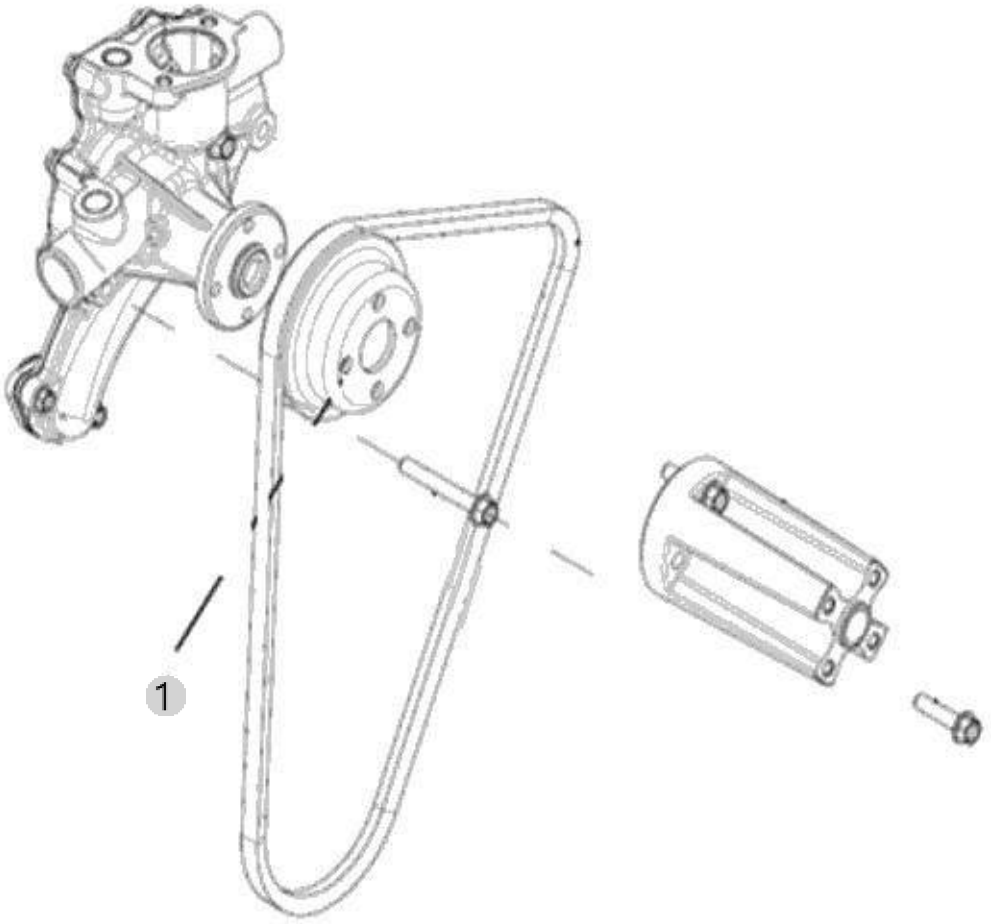

A02_005 A1700N2-UTR_4 (AB00132)	DRIVE PULLY	Year/Month 2022-12-15

순번 (NO)	부품번호 (PART NO)	품 명 (PART NAME)	품 명 (PART NAME)	수량 (QTY)	규격 (SPEC)	비고 (REMARK)
1	HRU0140100A3	V-풀리	V-PULLEY	1		

A03_002 A1700N2-UTR_4 (AB00132)	CRANK SHAFT PULLEY	Year/Month 2022-12-15

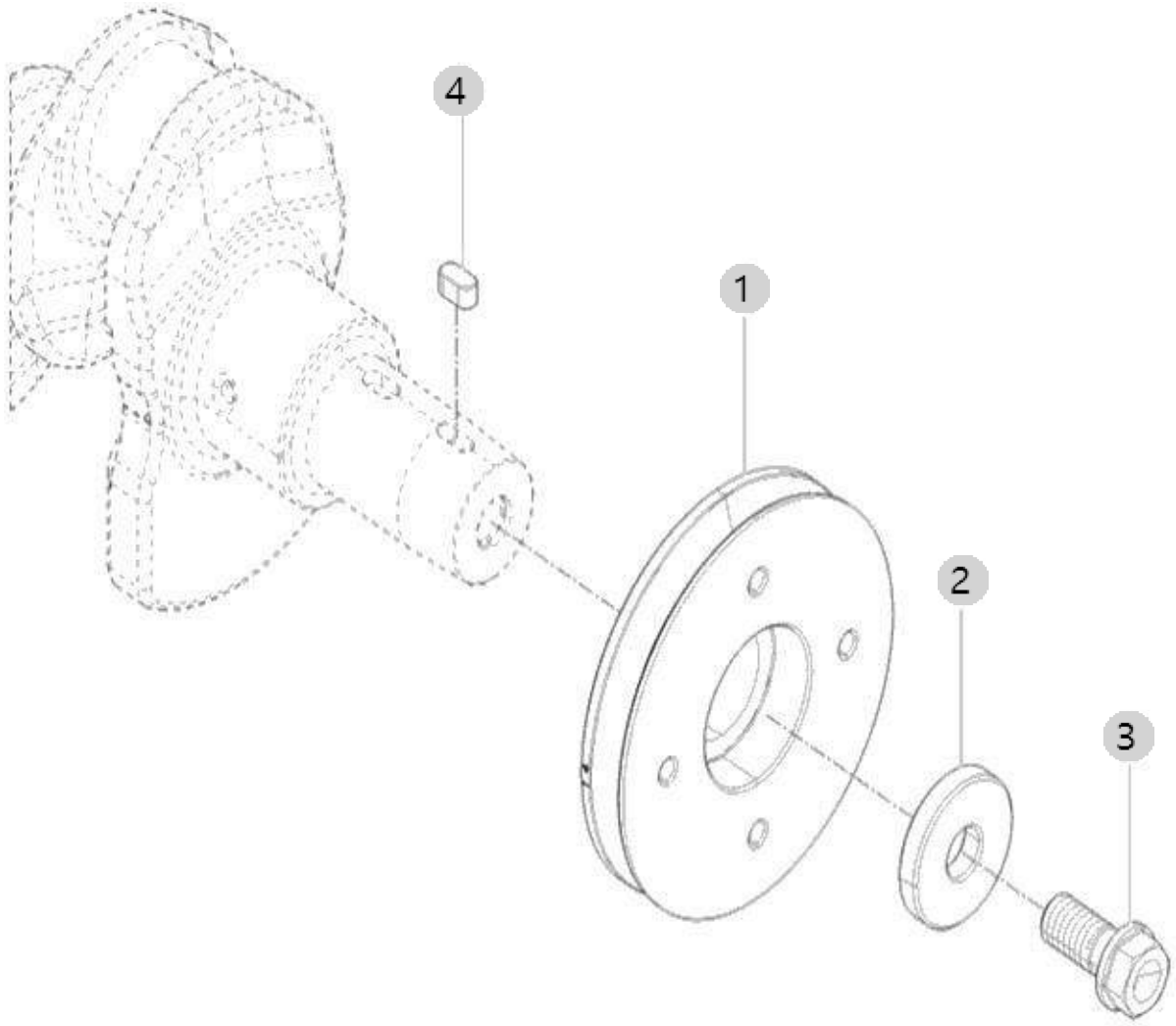

A03_002 A1700N2-UTR_4 (AB00132)	CRANK SHAFT PULLEY	Year/Month 2022-12-15

순번 (NO)	부품번호 (PART NO)	품 명 (PART NAME)	품 명 (PART NAME)	수량 (QTY)	규격 (SPEC)	비고 (REMARK)
1	HRD0800700C2	V-풀리(크랭크축)	PULLEY,CRANKSHAFT	1		
1	HRD0800700D2	V-풀리	PULLEY,CRANKSHAFT	1		
2	HRA0800800A4	평와셔(V풀리)	WASHER,PLAIN	1	T8.0	
3	HH09090000A4	볼트(V-풀리)	SCREW,HEXFLANGEHEADCAP	1	M14X1.5X30	
4	22512-070140	230,ALL,슬라이딩키이(7*7*14)	KEY, SLIDING (07-14)	1	7X7X14	

A04_004 A1700N2-UTR_4 (AB00132)	GLOW PLUG ASS'Y OPTION	Year/Month 2022-12-15

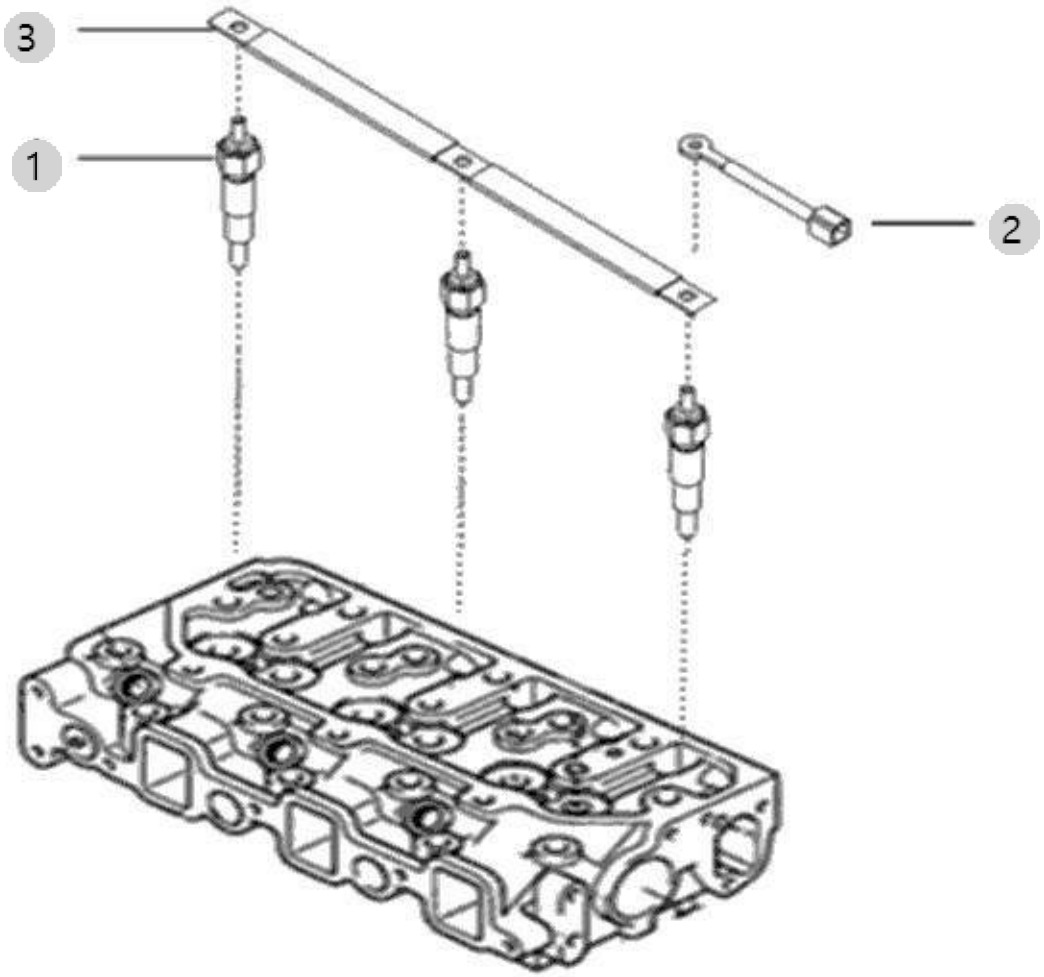

A04_004 A1700N2-UTR_4 (AB00132)	GLOW PLUG ASS'Y OPTION	Year/Month 2022-12-15

순번 (NO)	부품번호 (PART NO)	품 명 (PART NAME)	품 명 (PART NAME)	수량 (QTY)	규격 (SPEC)	비고 (REMARK)
1	HK15170000A4	예열플러그	GLOW PLUG	3		
2	HA00000920A	배선H	HARNESS H	1		
3	HRA1801300A	커넥터(예열플러그)	CONNECTOR, ELECTRICAL	1		

A05_003 A1700N2-UTR_4 (AB00132)	CRANK SHAFT ASS'Y OPTION	Year/Month 2022-12-15

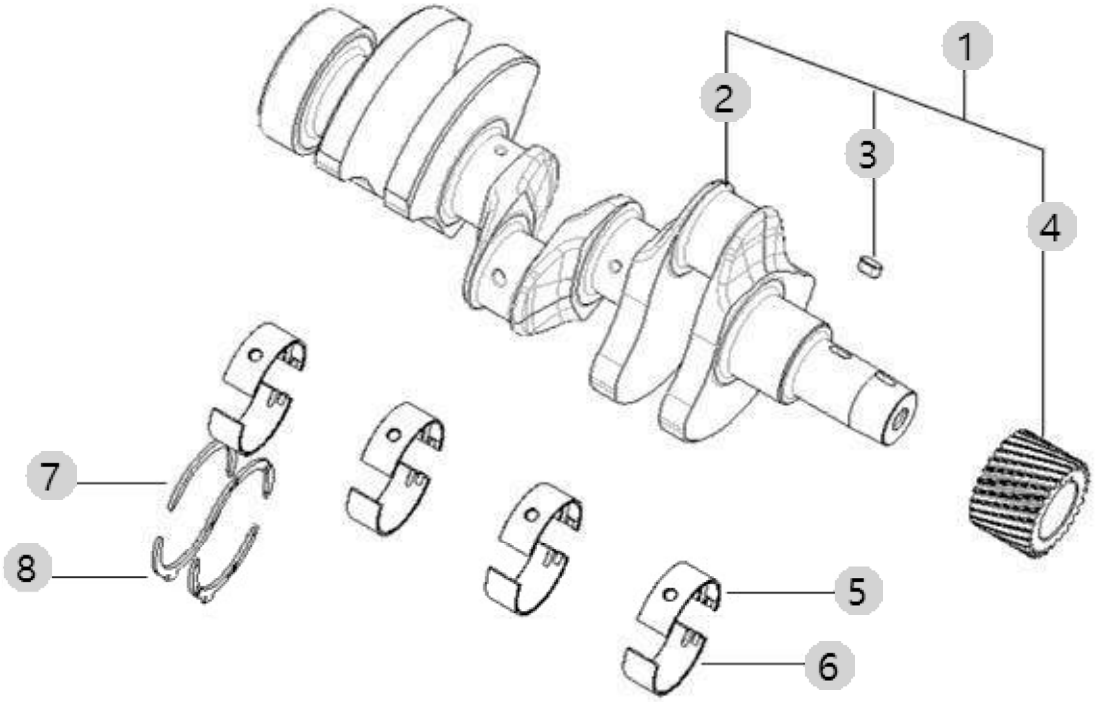

A05_003 A1700N2-UTR_4 (AB00132)	CRANK SHAFT ASS'Y OPTION	Year/Month 2022-12-15

순번 (NO)	부품번호 (PART NO)	품 명 (PART NAME)	품 명 (PART NAME)	수량 (QTY)	규격 (SPEC)	비고 (REMARK)
1	EA00004724A	크랭크축조합	CRANKSHAFT ASSY	1		
2	HRD0800101B0	크랭크축	CRANK SHAFT	1		
2	HRD0800101C0	크랭크축	CRANK SHAFT	1		
3	22512-070140	230,ALL,슬라이딩키이(7*7*14)	KEY, SLIDING (07-14)	1	7X7X14	
4	HRA0800200A3	229,ALL,크랭크기어	GEAR,CRANK SHAFT	1		
5	HRA0100201A3	233,ALL,메인베어링(상)	BEARING,MAIN (UPPER)	4		
6	HRA0100202A3	234,ALL,메인베어링(하)	BEARING,MAIN (LOWER)	4		
7	HRA0100301A3	236,ALL,스러스트베어링(상)	THRUST BEARING,CRANKSHAFT (UPPER)	2		
8	HRA0100302A3	237,ALL,스러스트베어링(하)	THRUST BEARING,CRANKSHAFT (LOWER)	2		

A06_002 A1700N2-UTR_4 (AB00132)	BREATHER OPTION	Year/Month 2022-12-15

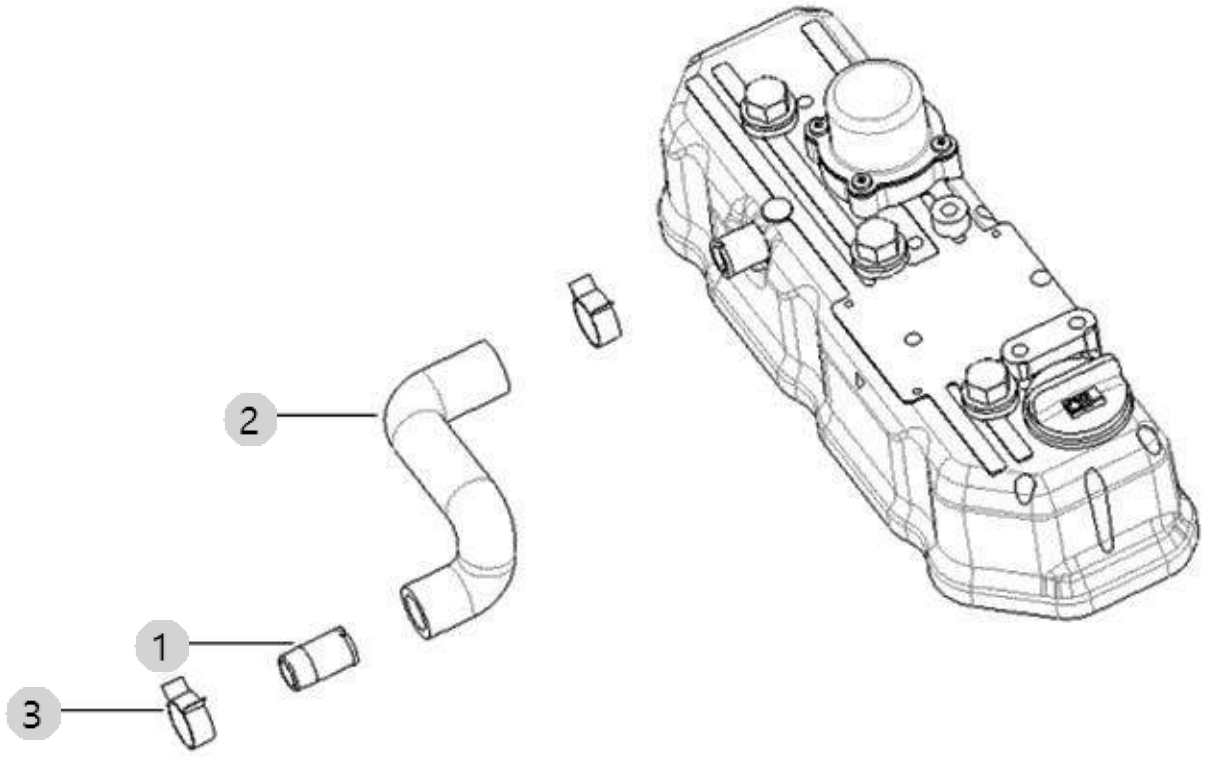

A06_002 A1700N2-UTR_4 (AB00132)	BREATHER OPTION	Year/Month 2022-12-15

순번 (NO)	부품번호 (PART NO)	품 명 (PART NAME)	품 명 (PART NAME)	수량 (QTY)	규격 (SPEC)	비고 (REMARK)
1	HRA0404000A4	597,A14172023,연결관	TUBE,BREATHER	1	D17.3XT2.3	
2	HRD0404100D3	브리더호스	HOSE,PLAIN	1		
2	HRD0404100C3	브리더호스	BREATHER HOSE	1		
3	23080-021000	244,A202322,호스클램프	CLAMP,VBAND	2		

A07_002 A1700N2-UTR_4 (AB00132)	CAMSHAFT	Year/Month 2022-12-15

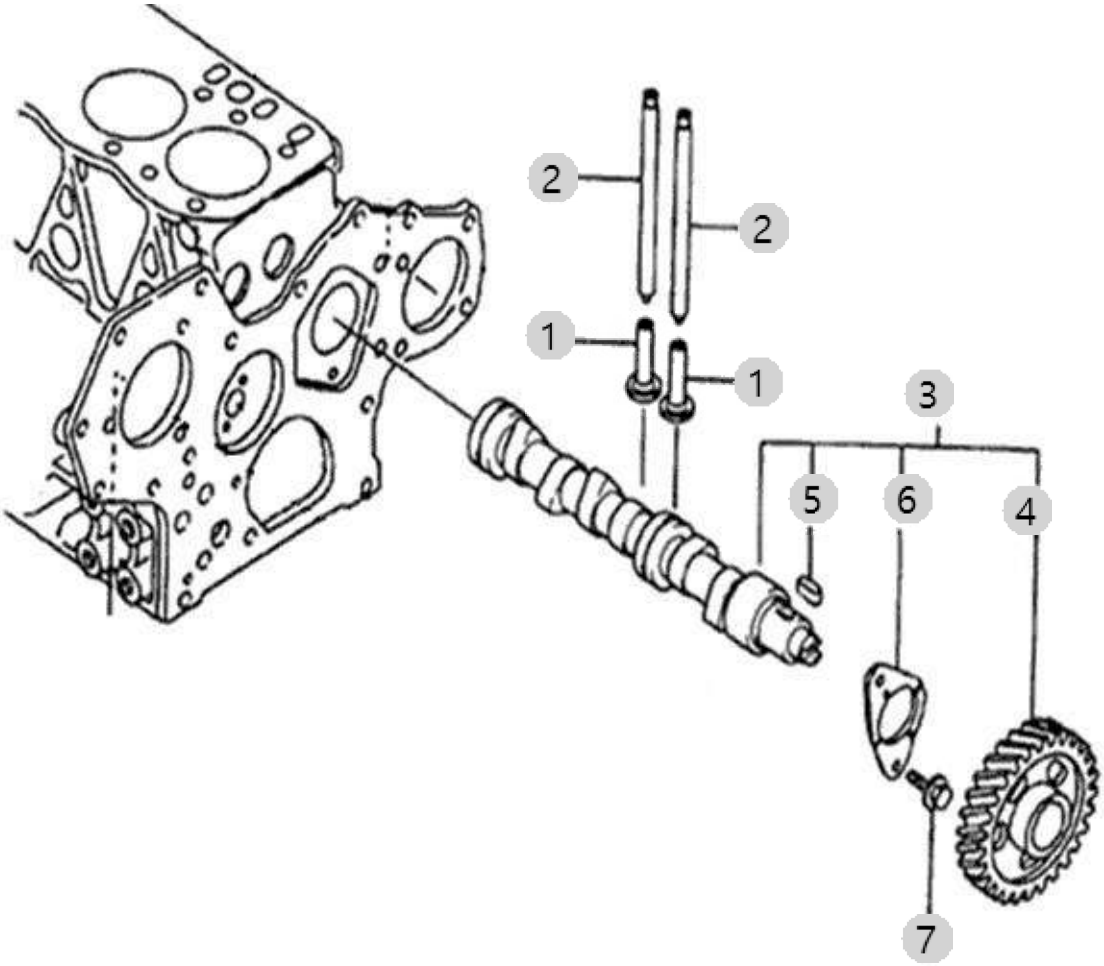

A07_002 A1700N2-UTR_4 (AB00132)	CAMSHAFT	Year/Month 2022-12-15

순번 (NO)	부품번호 (PART NO)	품 명 (PART NAME)	품 명 (PART NAME)	수량 (QTY)	규격 (SPEC)	비고 (REMARK)
1	HH08060000B4	246,ALL,태핏	TAPPET,VALVE	6		
2	HRA0700200B4	247,ALL,푸시로드	ROD,PUSH	6		
3	EA00005960A	캠축조합(T5)	CAM SHAFT ASS'Y	1		
4	HRA0700302A3	250,ALL,캠축기어	GEAR,CAMSHAFT	1		
5	22512-070140	230,ALL,슬라이딩키이(7*7*14)	KEY, SLIDING (07-14)	1	7X7X14	
6	HRA0700304A4	스러스트베어링(캠축)	Bearing, Camshaft Thrust	1		
7	26106-080162	플랜지볼트8X16	SCREW,HEXFLANGEHEADCAP	2	M8XP1.25X16	

A08_003 A1700N2-UTR_4 (AB00132)	ALTERNATOR	Year/Month 2022-12-15

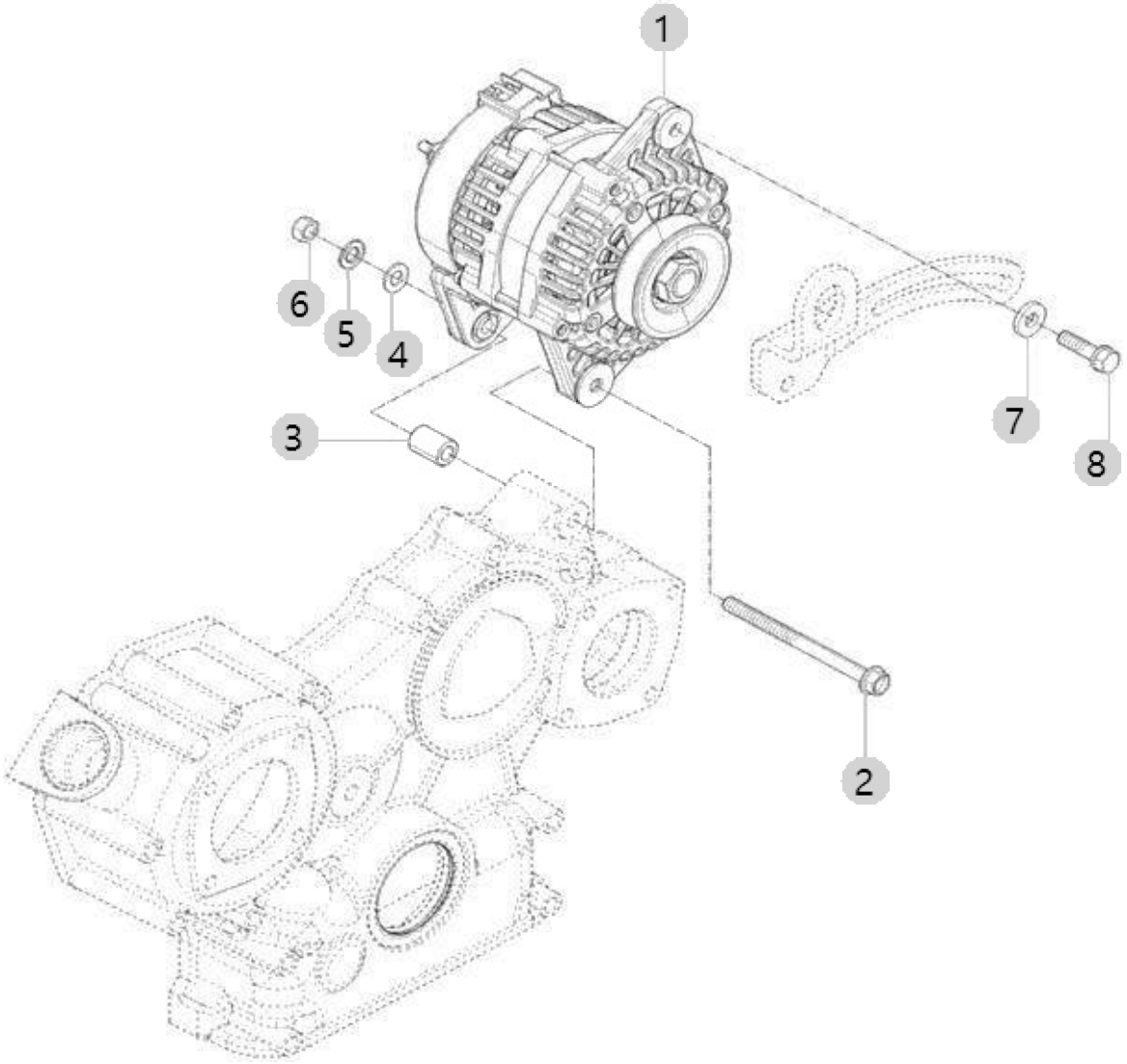

A08_003 A1700N2-UTR_4 (AB00132)	ALTERNATOR	Year/Month 2022-12-15

순번 (NO)	부품번호 (PART NO)	품 명 (PART NAME)	품 명 (PART NAME)	수량 (QTY)	규격 (SPEC)	비고 (REMARK)
1	EA00004191B	발전기조합(12V-50A)	ALTERNATOR ASS'T(12V-50A)	1		
1	EA00004191A	발전기조합(12V-50A)	ALTERNATOR ASS'T(12V-50A)	1		
2	HRA1803500A4	발전기볼트	BOLT,ALTERNATOR	1		
3	HN21240000B4	스페이서	SPACER, ALTERNATOR	1	D8.3XD15.3	
3	HN21240000A4	스페이스	SPACER,ALTERNATOR	1	D8.3XD15.3	
4	22117-080000	평와셔(소형)	WASHER, PLAIN (Φ 08)	1	M8	
5	22217-080000	스프링와셔8	WASHER, SPRING (Φ 08)	1	M8	
6	26716-080002	육각너트	NUT,HEX (D8)	1	M8xP1.25	
7	RR15170000B4	와셔 8.5x20x3.2	WASHER 8.5X20X3.2	1	T2.3	
7	RR15170000A4	와셔 8.5x20x3.2	WASHER 8.5X20X3.2	1	T3.2x20x20	
8	26013-080302	와셔조립육각볼트(+SW)	HEX BOLT W/WASHER	1	M8XP1.25X30	

A09_003 A1700N2-UTR_4 (AB00132)	COOLING WATER PUMP	Year/Month 2022-12-15

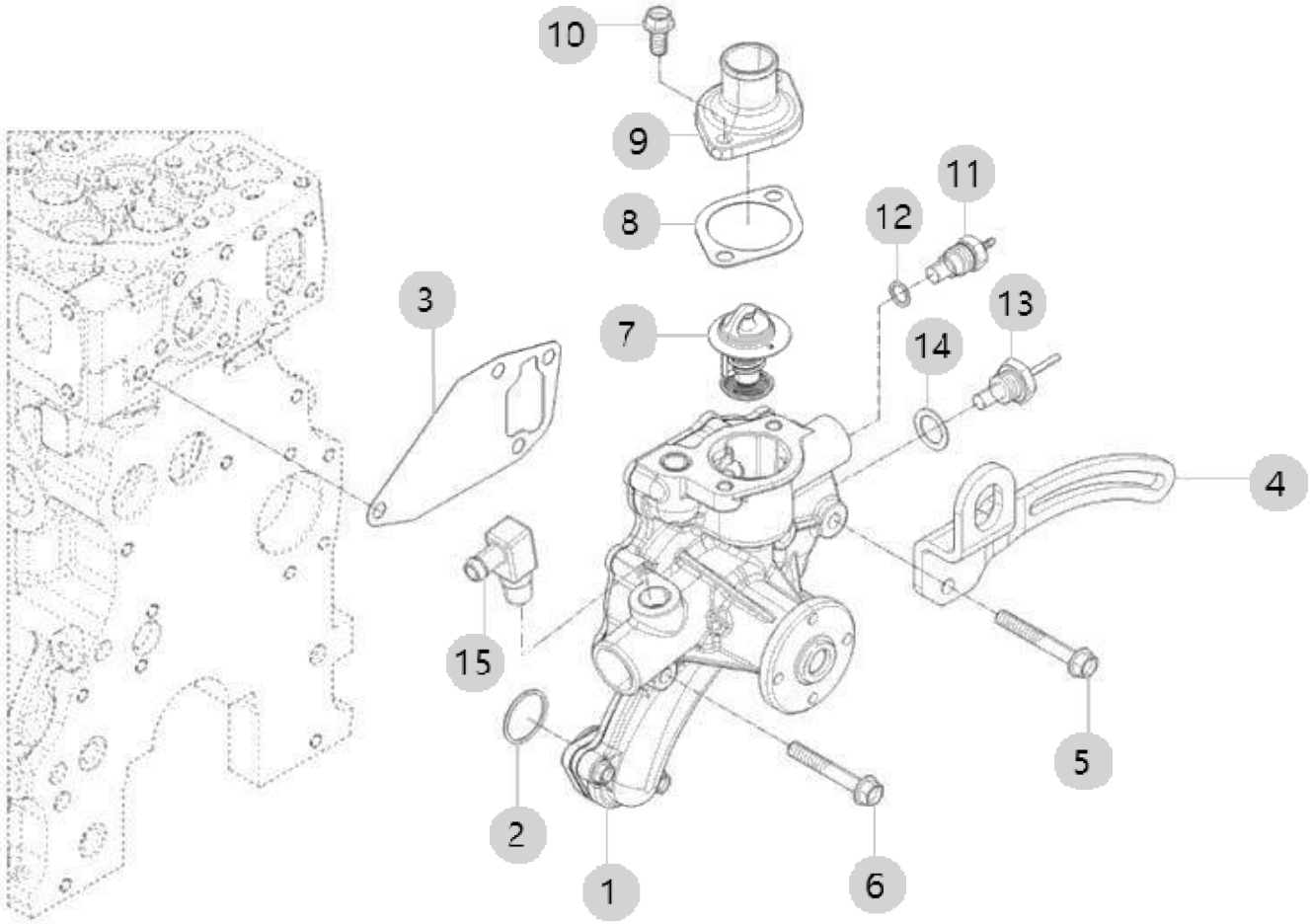

A09_003 A1700N2-UTR_4 (AB00132)	COOLING WATER PUMP	Year/Month 2022-12-15

순번 (NO)	부품번호 (PART NO)	품 명 (PART NAME)	품 명 (PART NAME)	수량 (QTY)	규격 (SPEC)	비고 (REMARK)
1	EA00006114B	냉각수펌프조합	WATER PUMP ASS'Y	1		
1	EA00006114A	냉각수펌프조합	WATER PUMP ASS'Y	1		
2	24341-000280	446,ALL,O-링S-28	O-RING, FIX (Φ28)	1	S28	
3	HRA1200200A3	냉각수 펌프 가스켓	GASKET,WATERPUMP	1	T0.5	
3	HRA1200200B3	패킹(CWP커버외측)	GASKET, WATER PUMP	1	T0.5	
4	EA00004306B	벨트조정브래킷	BRACKET, ALTERNATOR	1	T6.0	
4	EA00004306A	벨트조정브래킷	BRACKET, ALTERNATOR	1	T6.0	
5	26106-080602	육각플랜지볼트	SCREW,HEXFLANGEHEADCAP	1	M8XP1.25X60	
6	26106-080552	육각플랜지볼트	HEX FLANGE BOLT (D80)	3	M8XP1.25X55	
7	HK10030000A3	260,ALL,서모스탯	THERMOSTAT	1		
8	HA10670000B4	써모스탯 커버 가스켓	GASKET,THERMOSTAT	1	T0.5	
8	HA10670000C4	커버패킹	GASKET,WATER PUMP	1	T0.5	
9	HC09160000B4	커버(서머스타트)	COVER, THERMOSTAT	1		
10	26106-080182	444,ALL,플랜지볼트	SCREW,HEXFLANGEHEADCAP	2		
11	HH12190000A3	수온센서	WATER TEMP SENSOR	1		
12	23414-100014	동패킹	PACKING,COPPER	1	M10	
13	HH12210000A3	센서(에어히터)	SENSOR,GLOW PLUG	1		
14	23414-160000	동패킹	WASHER,SEALING	1	M16	
15	CEE2080000A4	90도엘보3/8-12.6	ELBOW,PLAINUNION	1		

A10_003 A1700N2-UTR_4 (AB00132)	COOLING FAN SPACER	Year/Month 2022-12-15

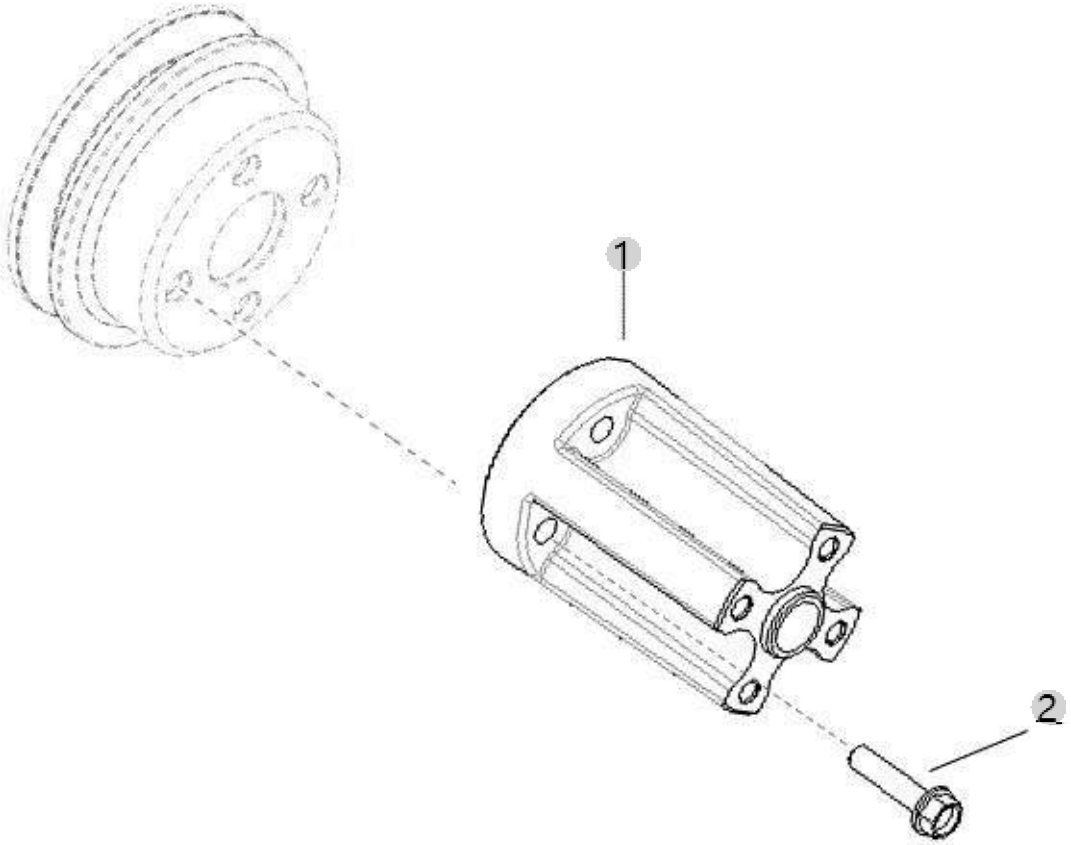

A10_003 A1700N2-UTR_4 (AB00132)	COOLING FAN SPACER	Year/Month 2022-12-15

순번 (NO)	부품번호 (PART NO)	품 명 (PART NAME)	품 명 (PART NAME)	수량 (QTY)	규격 (SPEC)	비고 (REMARK)
1	EA00004979A	스페이서(냉각휀)	SPACER(COOLING FAN)	1		
2	26106-080352	육각플랜지볼트	SCREW,HEXFLANGEHEADCAP	4	M8XP1.25X35	

A11_005 A1700N2-UTR_4 (AB00132)	INJECTOR	Year/Month 2022-12-15

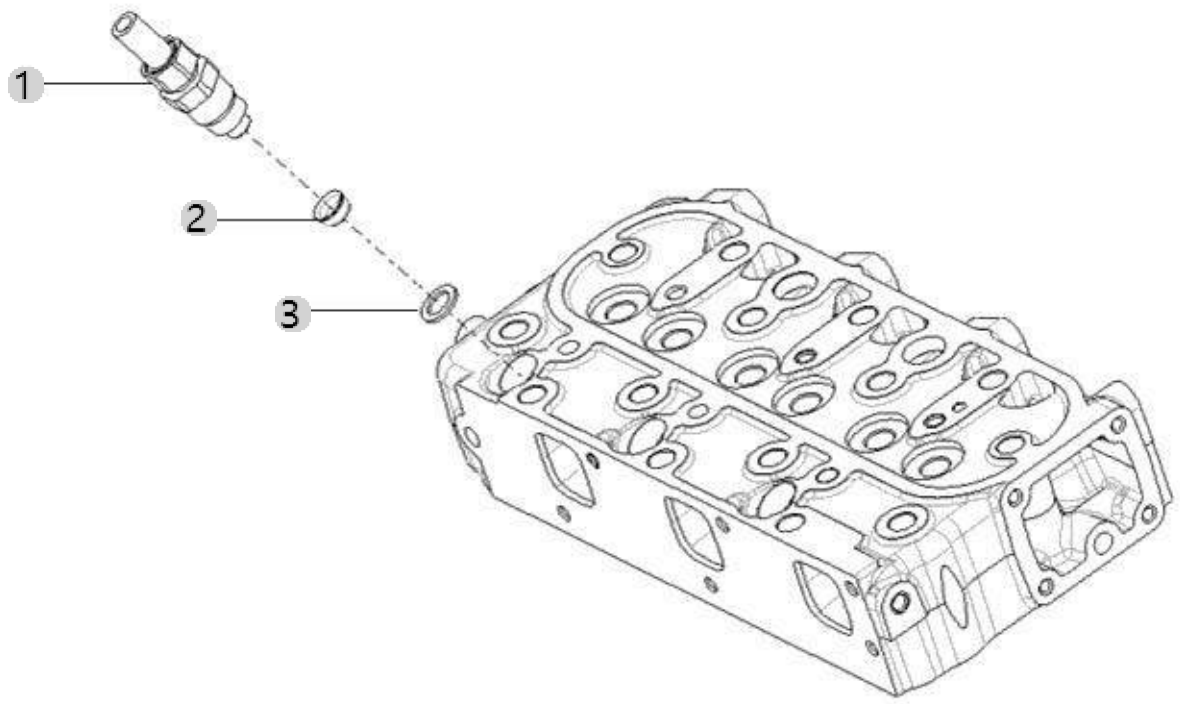

A11_005 A1700N2-UTR_4 (AB00132)	INJECTOR	Year/Month 2022-12-15

순번 (NO)	부품번호 (PART NO)	품 명 (PART NAME)	품 명 (PART NAME)	수량 (QTY)	규격 (SPEC)	비고 (REMARK)
1	EA00000642A	연료분사밸브조합 (발전기용)	INJECTOR	3		
1	EA00000642B	연료분사밸브조합	INJECTOR	3		
2	HRA0405000A4	노즐스페이서	SPACER, FUEL INJECTOR	3	T 0.8	
3	HRA0404900A4	464,ALL,동패킹(노즐)	SEAL,INJECTOR	3	T 1.5	

A12_006 A1700N2-UTR_4 (AB00132)	FUEL INJECTON	Year/Month 2022-12-15

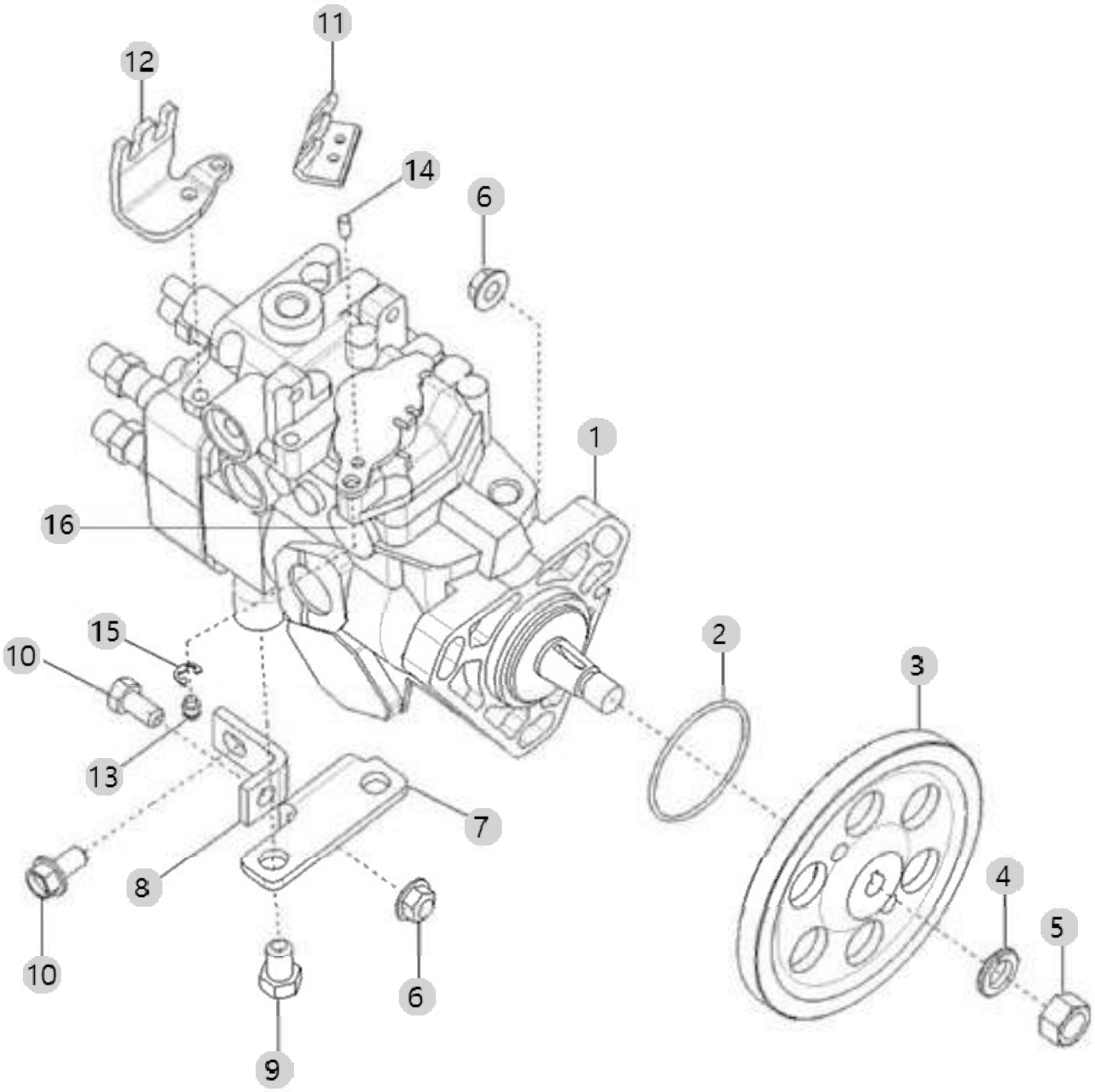

A12_006 A1700N2-UTR_4 (AB00132)	FUEL INJECTON	Year/Month 2022-12-15

순번 (NO)	부품번호 (PART NO)	품 명 (PART NAME)	품 명 (PART NAME)	수량 (QTY)	규격 (SPEC)	비고 (REMARK)
1	HRD130010DC1	연료분사펌프조합	PUMP,FUELINJECTION	1		
1	HRD130010DA1	연료분사펌프조합 - 트렉	PUMP,FUELINJECTION	1		
2	24311-000500	O링	O-RING, DYNAMIC (Φ50)	1	P50	
3	HRD070080DC3	연료분사펌프기어	GEAR, FUEL PUMP	1		
3	HRD070080DB3	연료분사펌프기어	GEAR,FUELPUMP	1		
4	22217-120000	스프링와셔	WASHER, SPRING (Φ 12)	1	M12	
5	26716-120002	295,ALL,육각너트	HEXA NUT295	1	M12X1.75	
6	26367-080002	259, 육각플랜지너트	HEX FLANGE NUT (Φ8)	4	M8XP1.25	
7	HRD130020DB4	VE지지브라켓(A)	BRACKET, PUMP	1	T4.5	
7	HRD130020DA4	521,A1417,VE지지브래킷(A)	BRACKET,PUMP	1	T4.5	
8	HRA130030DB4	VE지지브라켓(B)	BRACKET,PUMP	1	T 4.5	
8	HRA130030DA4	297,A202322,VE지지브라켓(B)	BRACKET(A),PUMP	1	T 4.5	
9	26106-100162	플랜지볼트M10X16	SCREW,HEXFLANGEHEADCAP	2	M10XP1.5X16	
10	26106-080162	플랜지볼트8X16	SCREW,HEXFLANGEHEADCAP	2	M8XP1.25X16	
11	EA00002101A	후크-액셀레버	LEVER, HOOK, ACCEL	1		
11	EA00002101B	후크-액셀레버	LEVER, HOOK, ACCEL	1		
12	EA00004263B	써포트(액셀레버)	SUPPORT(ACCELERATOR LEVER)	1	T4.0	
12	EA00004263A	써포트(액셀레버)	SUPPORT(ACCELERATOR LEVER)	1	T4.0	
13	HRA1300702A9	고정핀	PIN	1		
14	EA00002103A	핀	PIN	1	N4	
15	22272-000050	E형스냅링5	RING, CIRCLIP (Φ 05)	1	D5	
16	EA00003768A	픽업센서	PICKUP SENSOR	1		

A13_002 A1700N2-UTR_4 (AB00132)	PLUMBING, FUEL	Year/Month 2022-12-15

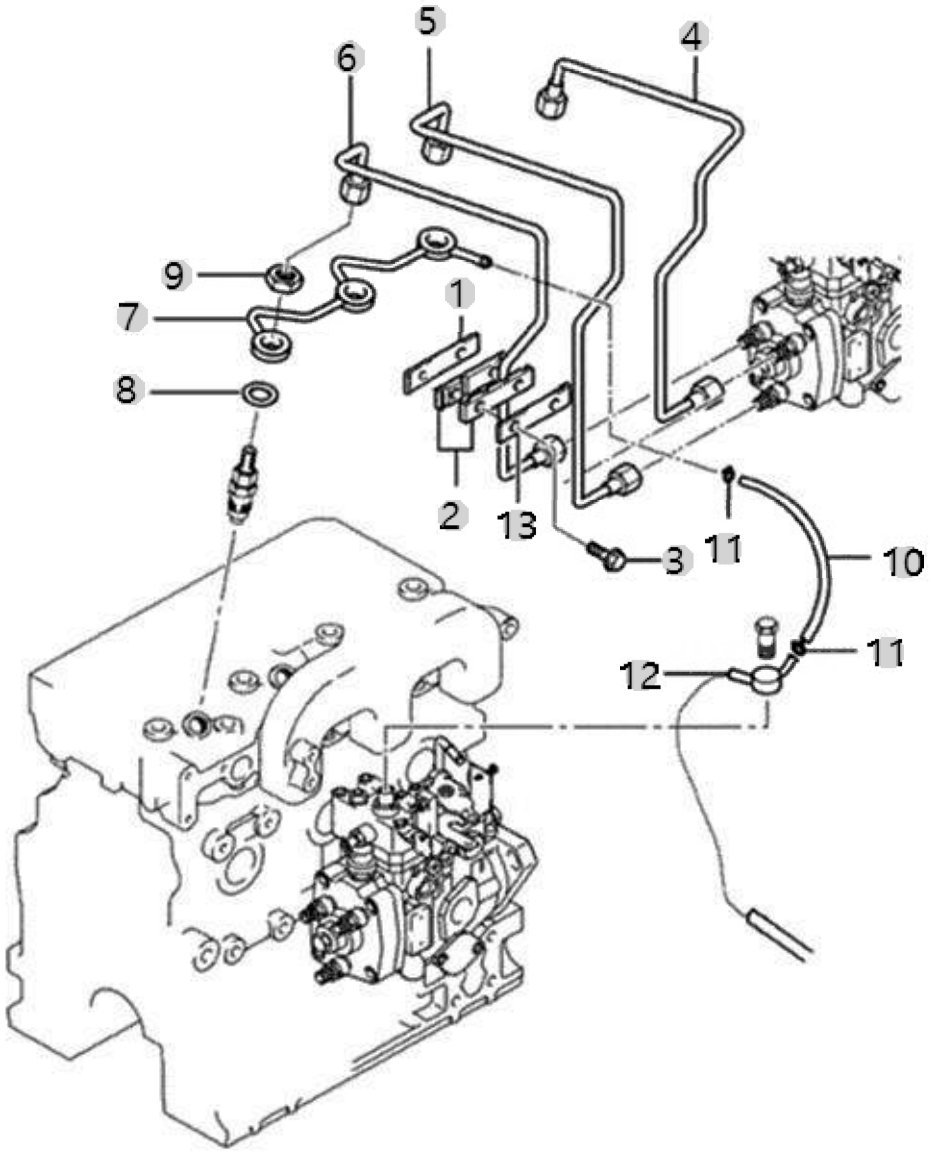

A13_002 A1700N2-UTR_4 (AB00132)	PLUMBING, FUEL	Year/Month 2022-12-15

순번 (NO)	부품번호 (PART NO)	품 명 (PART NAME)	품 명 (PART NAME)	수량 (QTY)	규격 (SPEC)	비고 (REMARK)
1	HA13240000B4	리테이너 커버	CLAMP,TUBE	1		
1	HA13240000C4	리테이너 커버	CLAMP,TUBE	1		
2	HA13230000A4	리테이너	BRACKET,FUELPLUMBING	2		
3	26106-060182	434,A22,육각플랜지볼트	Bolt, Hexa (6-18)	2	M6X1.0X18	
4	HRD150050DB0	연료파이프조합(A)	TUBE, INJECTOR FUEL SUPPLY	1		
4	HRD150050DA0	523,A1417,연료파이프조합(A)	TUBE,INJECTORFUELSUPPLY	1		
5	HRD150060DB0	연료파이프조합(B)	TUBE, INJECTOR FUEL SUPPLY	1		
5	HRD150060DA0	524,A1417,연료파이프조합(B)	TUBE,INJECTORFUELSUPPLY	1		
6	HRD150070DA0	525,A1417,연료파이프조합(C)	TUBE,INJECTORFUELSUPPLY	1		
6	HRD150070DB0	연료파이프조합(C)	TUBE, INJECTOR FUEL SUPPLY	1		
7	HRD1500900D3	퇴유파이프조합	MANIFOLD, FUEL	1		
7	HRD1500900C3	퇴유파이프조합	PIPE, FUEL RETURN	1		
8	HK13440000A4	306,ALL,패킹(죠인트)(와류실)	GASKET,FUELMANIFOLD	3		
9	HK13450000A4	육각고정너트	NUT,REGULARHEXAGON	3	M12X1.5	
10	EA00000700A	퇴유호스	TUBE, FUEL DRAIN	1	NONE	
11	EA00006187A	Cobra클램프(Ø11)	COBRA CLAMP	2		
12	HRA1502400D4	죠인트	CONNECTOR, BANJO	1		
12	HRA1502400C4	죠인트	CONNECTOR, BANJO	1		
13	HA13250000A4	751,1417,파이프리테이너	CLAMP,TUBE	1	T3.2X25X50	
13	HA13250000B4	리테이너커버	CLAMP, TUBE	1	T3.2X25X50	

A14_001 A1700N2-UTR_4 (AB00132)	FUEL FILTER BRACKET	Year/Month 2022-12-15

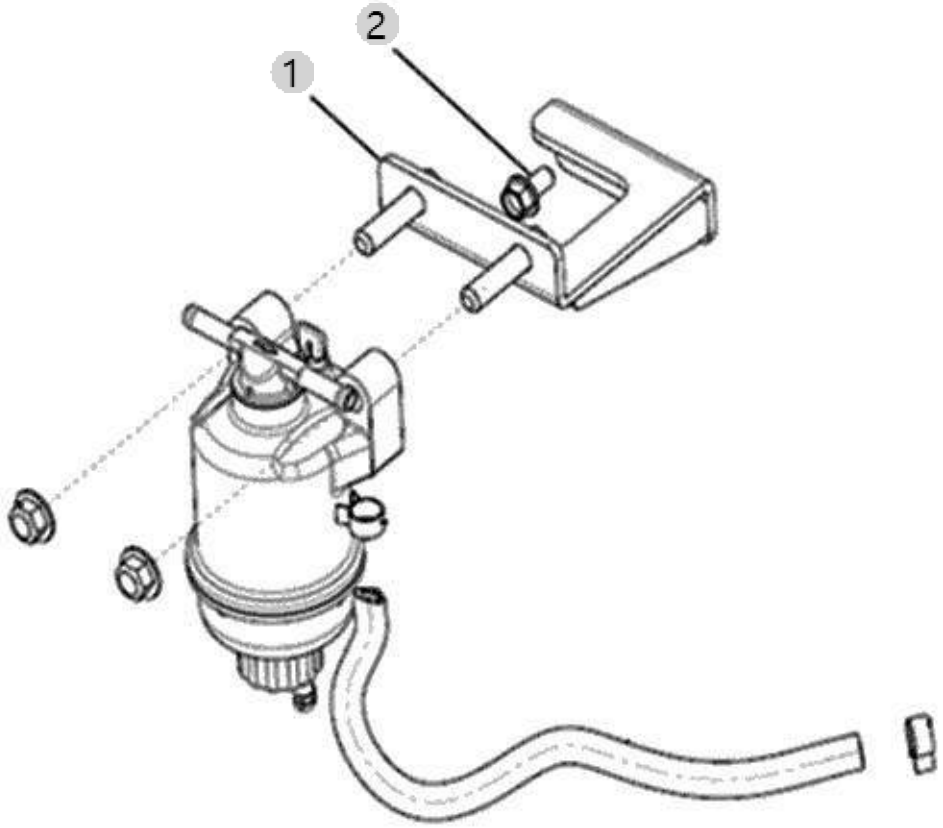

A14_001 A1700N2-UTR_4 (AB00132)	FUEL FILTER BRACKET	Year/Month 2022-12-15

순번 (NO)	부품번호 (PART NO)	품 명 (PART NAME)	품 명 (PART NAME)	수량 (QTY)	규격 (SPEC)	비고 (REMARK)
1	EA00005153B	연료필터브라켓조합	FUEL FILTERT BRACKET ASSY	1		
1	EA00005153A	연료필터브라켓조합	FUEL FILTERT BRACKET ASSY	1		
2	26106-080162	플랜지볼트8X16	SCREW,HEXFLANGEHEADCAP	2	M8XP1.25X16	

A16_018 A1700N2-UTR_4 (AB00132)	FUEL FILTER ASS'Y OPTION	Year/Month 2022-12-15

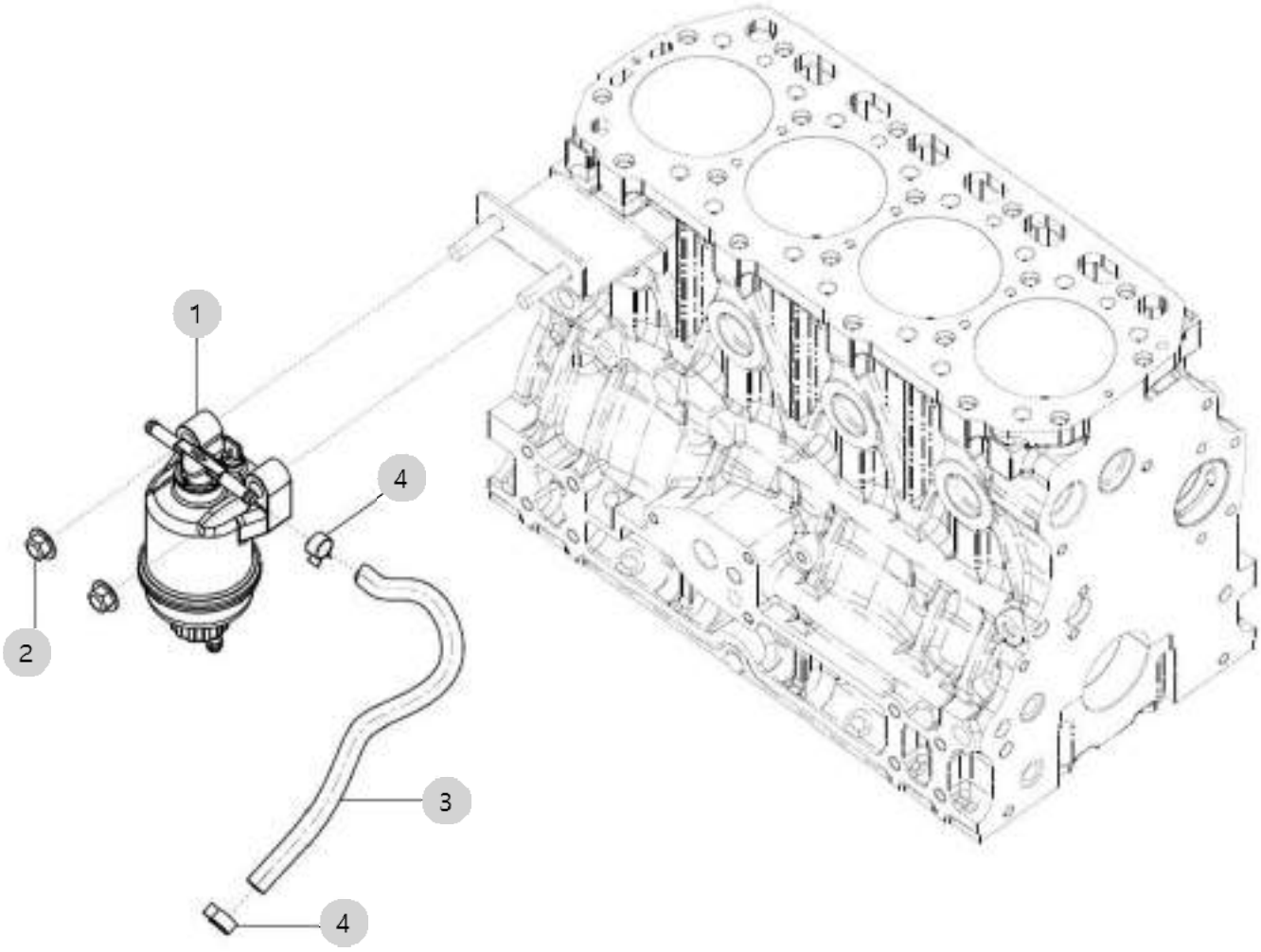

A16_018 A1700N2-UTR_4 (AB00132)	FUEL FILTER ASS'Y OPTION	Year/Month 2022-12-15

순번 (NO)	부품번호 (PART NO)	품 명 (PART NAME)	품 명 (PART NAME)	수량 (QTY)	규격 (SPEC)	비고 (REMARK)
1	EA00005318A	연료필터	FUEL FILTER	1		
2	26367-100002	263,ALL,고정너트(우나사)	NUT,HEXAGONFLANGE	2	M10X1025	
3	EA00000173A	연료호스조합	HOSE, FUEL ASSY	1	NONE	
4	EA00006188A	Cobra클램프(Ø13)	COBRA CLAMP	2		
4	EA00006188A	Cobra클램프(Ø13)	COBRA CLAMP	2		

A17_005 A1700N2-UTR_4 (AB00132)	INTAKE MANIFOLD ASS'Y OPTION	Year/Month 2022-12-15

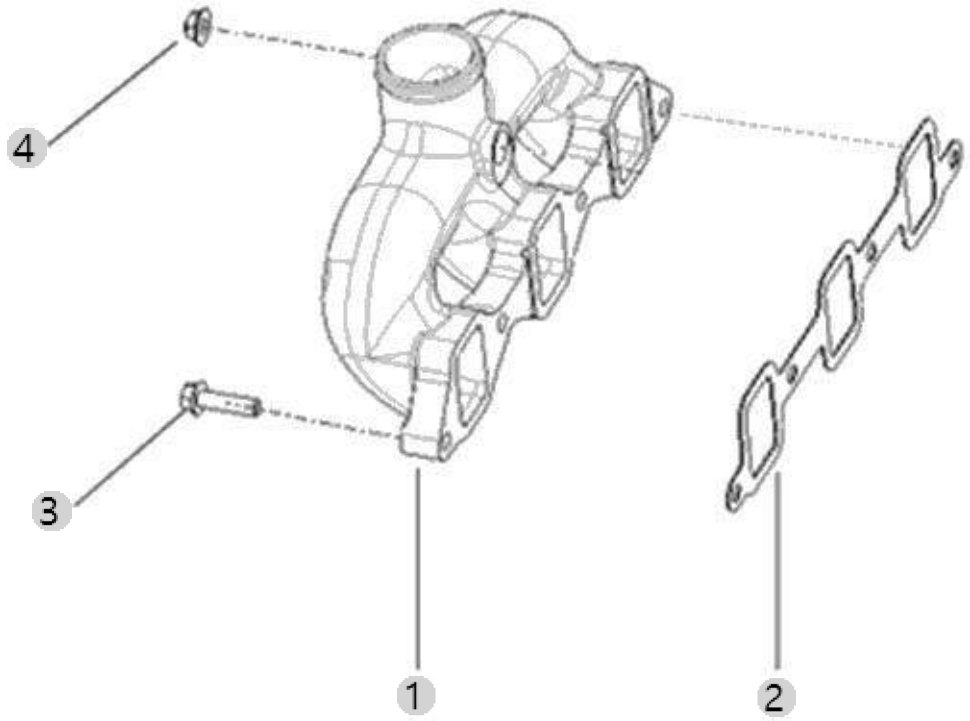

A17_005 A1700N2-UTR_4 (AB00132)	INTAKE MANIFOLD ASS'Y OPTION	Year/Month 2022-12-15

순번 (NO)	부품번호 (PART NO)	품 명 (PART NAME)	품 명 (PART NAME)	수량 (QTY)	규격 (SPEC)	비고 (REMARK)
1	HRD0500100C1	흡기매니폴드	MANIFOLD,AIRINTAKE	1		
2	HRD0500200A3	흡기매니폴드 가스켓	GASKET,INTAKEMANIFOLD	1	T0.5	
2	HRD0500200B3	패킹(흡기매니폴더)	GASKET, INTAKE MANIFOLD	1	T0.5	
3	26106-080302	육각플랜지볼트	HEX BOLT, FLANGE	3	M8XP1.25X30	
4	26367-080002	259, 육각플랜지너트	HEX FLANGE NUT (Φ8)	1	M8XP1.25	

A18_005 A1700N2-UTR_4 (AB00132)	FLYWHEEL	Year/Month 2022-12-15

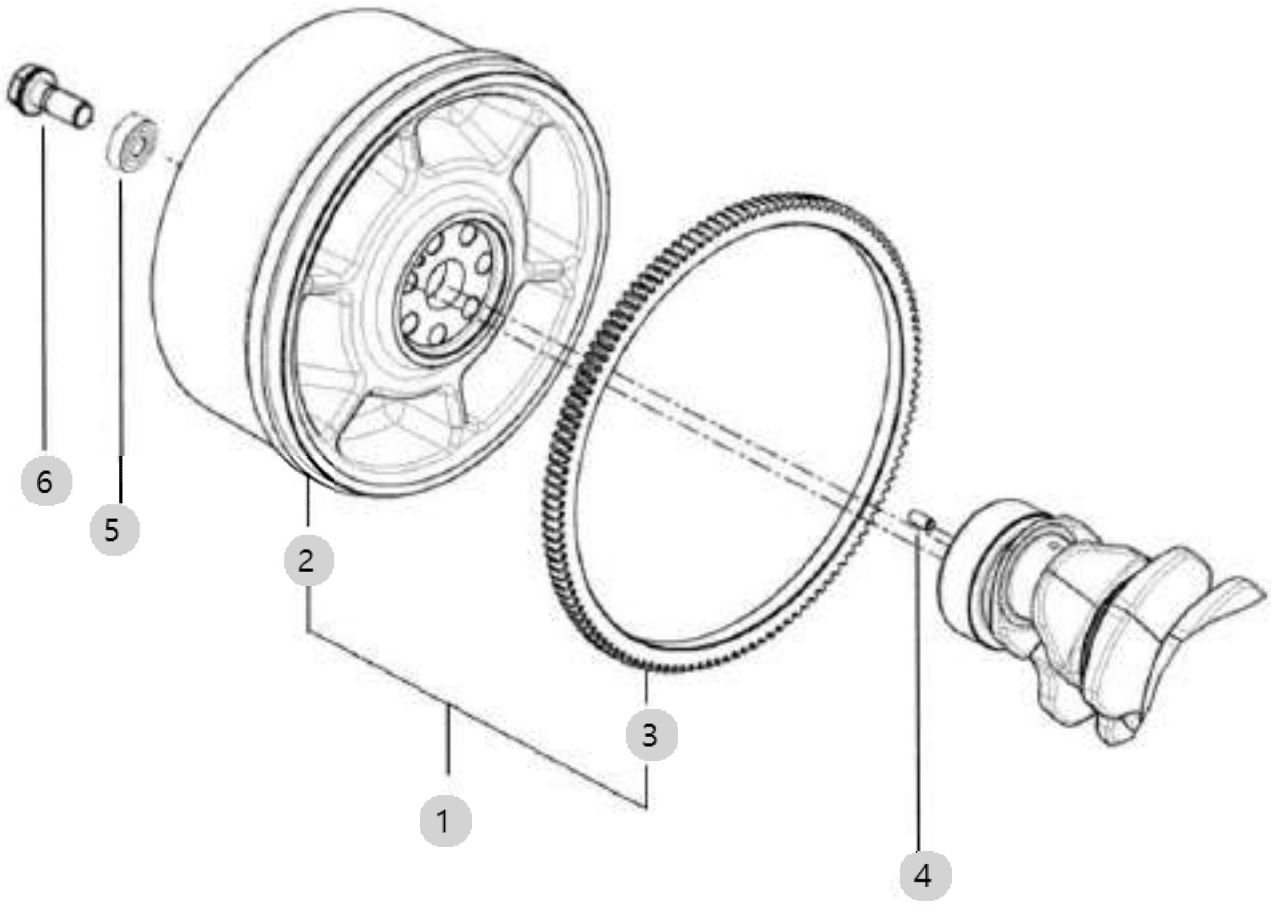

A18_005 A1700N2-UTR_4 (AB00132)	FLYWHEEL	Year/Month 2022-12-15

순번 (NO)	부품번호 (PART NO)	품 명 (PART NAME)	품 명 (PART NAME)	수량 (QTY)	규격 (SPEC)	비고 (REMARK)
1	EA00002245A	플라이휠조합	FLYWHEEL ASS'Y	1	NONE	
1	EA00002245B	플라이휠조합	FLYWHEEL ASS'Y	1		
2	EA00002246A	플라이휠	FLYWHEEL	1		
2	EA00002246B	플라이휠	FLYWHEEL	1		
3	HA07070000A2	링기어	RING GEAR,FLYWHEEL	1		
4	22312-080160	평행핀	PIN, DOWEL (8-16)	1	D8X16	
5	24104-063024	볼베어링6302UU	BALL BEARING (#6302UU)	1		
6	EA00002306A	플라이휠볼트	BOLT, FLYWHEEL	6	M10 X 1.25	

A19_005 A1700N2-UTR_4 (AB00132)	FLYWHEEL HOUSING	Year/Month 2022-12-15

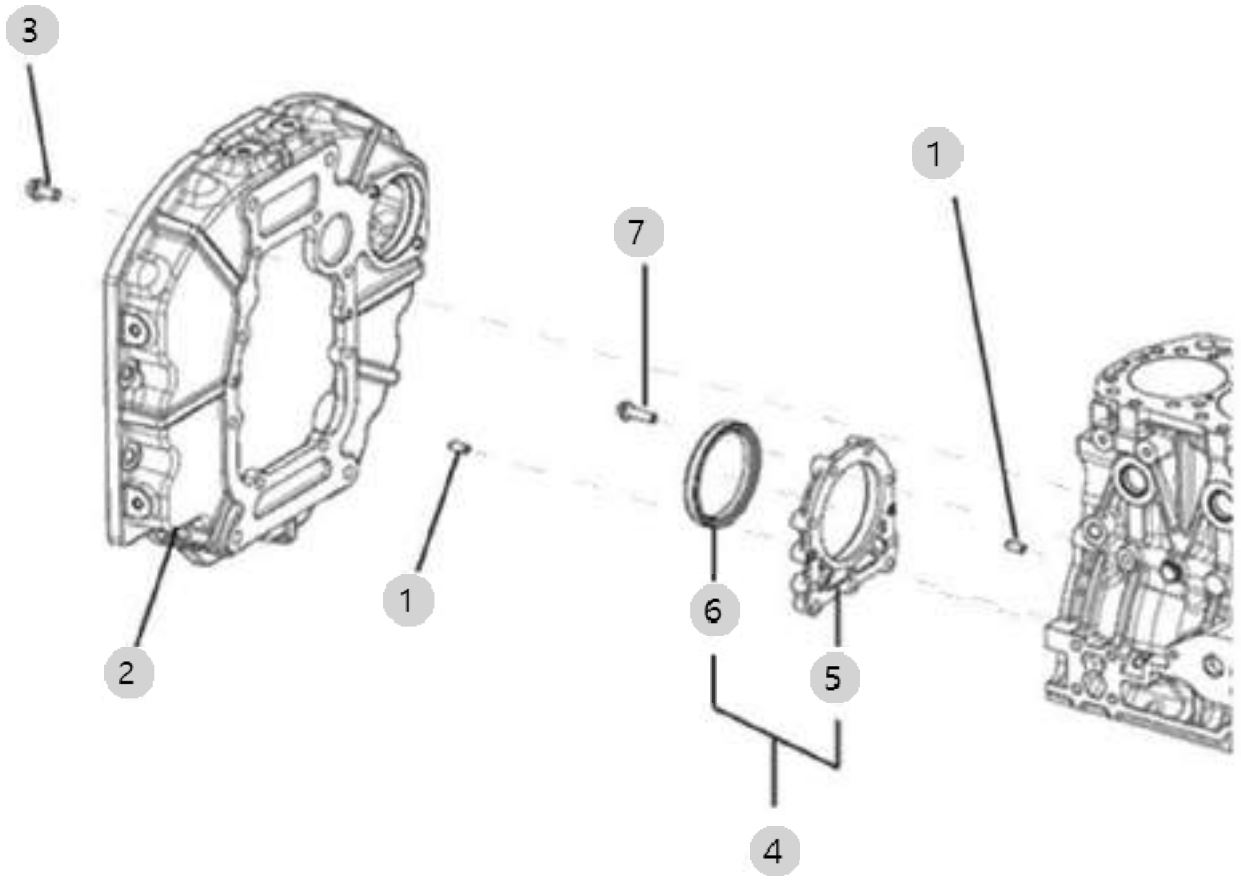

A19_005 A1700N2-UTR_4 (AB00132)	FLYWHEEL HOUSING	Year/Month 2022-12-15

순번 (NO)	부품번호 (PART NO)	품 명 (PART NAME)	품 명 (PART NAME)	수량 (QTY)	규격 (SPEC)	비고 (REMARK)
1	22312-080160	평행핀	PIN, DOWEL (8-16)	4	D8X16	
2	EA00004090A	마운팅플랜지	MOUNTING FLANGE	1		
3	26106-100252	육각플랜지볼트	SCREW,HEXFLANGEHEADCAP	8	M10XP1.5X25	
4	HRC0300800A9	오일실하우징조합	OIL SEAL HOUSE Ass'y	1		
5	HRA0301401B2	오일실하우징	OILSEAL CASE	1		
6	HRC0300802A4	오일실(F)	OIL SEAL (F)	1	D85 X 102 X	
7	26106-080302	육각플랜지볼트	HEX BOLT, FLANGE	9	M8XP1.25X30	

A20_007 A1700N2-UTR_4 (AB00132)	HEAD, CYLINDER	Year/Month 2022-12-15

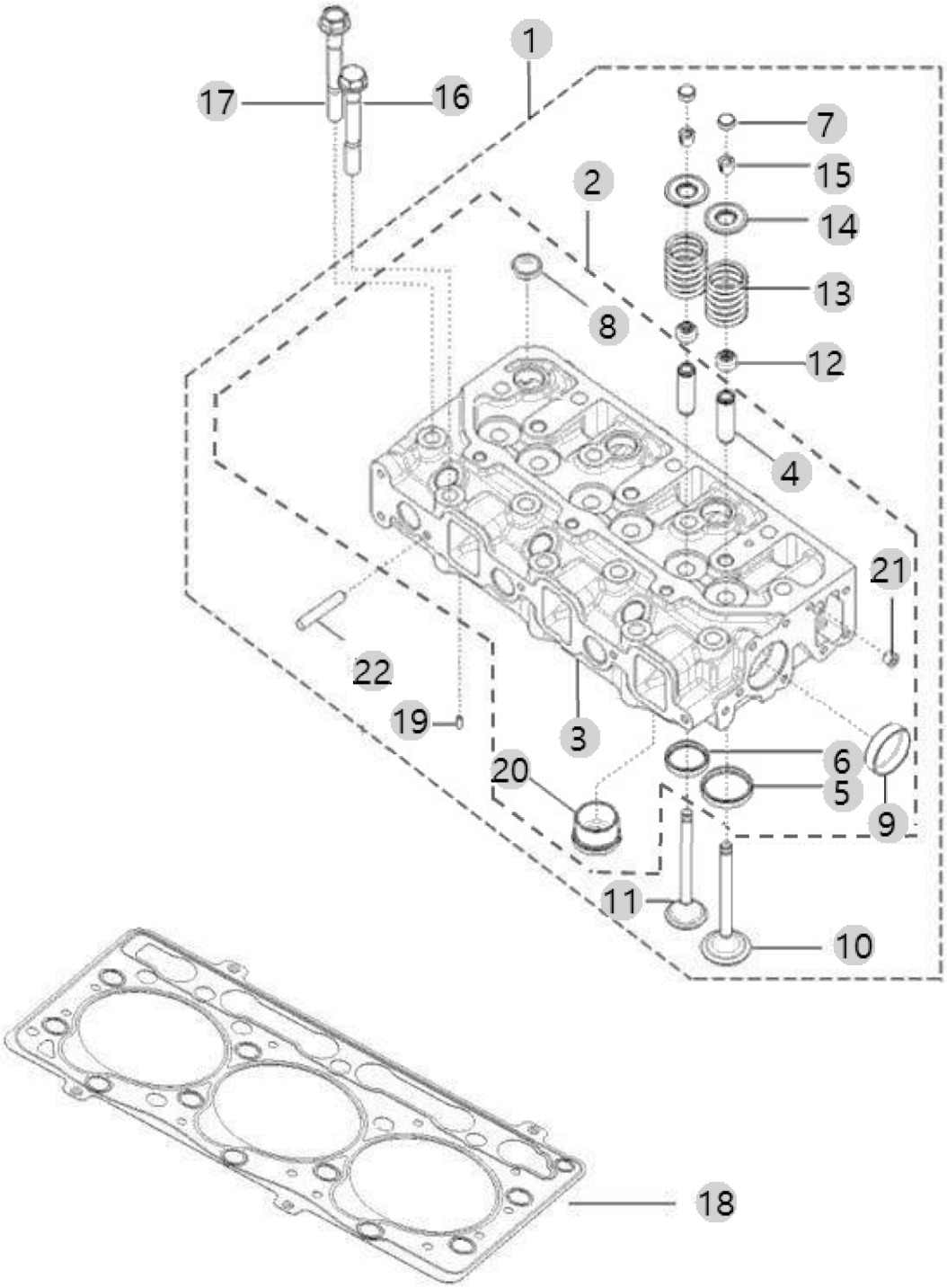

A20_007 A1700N2-UTR_4 (AB00132)	HEAD, CYLINDER	Year/Month 2022-12-15

순번 (NO)	부품번호 (PART NO)	품 명 (PART NAME)	품 명 (PART NAME)	수량 (QTY)	규격 (SPEC)	비고 (REMARK)
1	EA00005926A	실린더헤드조합-A1700N4-ETR_4	CYLINER HEAD ASS'Y	1		
2	EA00005927A	실린더헤드조합	CYLINER HEAD ASS'Y	1		
3	EA00005928A	실린더헤드	CYLINER HEAD	1		
4	HRA0400103C4	배기밸브가이드	GUIDEVALVE STEM	6	D13/D8	
5	HRA0400104B4	흡기밸브시트	SEAT,ENGINEINTAKEVALVE	3		
6	HRA0400105B4	배기밸브시트	SEAT,ENGINE EXHAUST VALVE	3		
7	HK03680000B4	344,ALL,밸브캡	CAP,VALVE	6		
8	27241-220000	캡형플러그 22	PLUG,EXPANSION	6		
9	27241-400000	캡형플러그 40 (335,ALL,PLUG40)	PLUG (D40)	2		
10	HRA0400200A4	337,ALL,흡기밸브	VALVE,INTAKE	3		
11	HRA0400300A4	338,ALL,배기밸브	VALVE,EXHAUST	3		
12	HA03070000A4	340,ALL,밸브축시일	SEAL,VALVESTEM	6		
13	HRA0400700A4	341,ALL,밸브스프링	SPRING,VALVE	6		
14	HRA0400800A4	342,ALL,밸브스프링리테이너	RETAINER,VALVESPRING	6		
15	HRA0400900A4	343,ALL,밸브스프링코터	COTTER,VALVE	12		
16	HRA0100700A4	347,ALL,볼트(실린더헤드)	SCREW,HEXFLANGEHEADCAP	3	M11X1.5X92	
17	HRA0100500A4	실린더헤드 볼트	SCREW,HEXFLANGEHEADCAP	11	M11X1.5	
18	HRR0100400B2	헤드가스켓	GASKET, CYLINDER HEAD	1		
19	22312-040100	평행핀	PIN, DOWEL (4-10)	2	D4X10	
20	EA00005449A	예연소실(T5)	PRE-CHAMBER	3		
21	23871-010000	테이퍼플러그	PLUG	1	PT1/8	
22	26216-080352	심음볼트(1.5D)	BOLT, STUD 8 X 35	1	M8X1.25X35	

A21_002 A1700N2-UTR_4 (AB00132)	HEAD COVER	Year/Month 2022-12-15

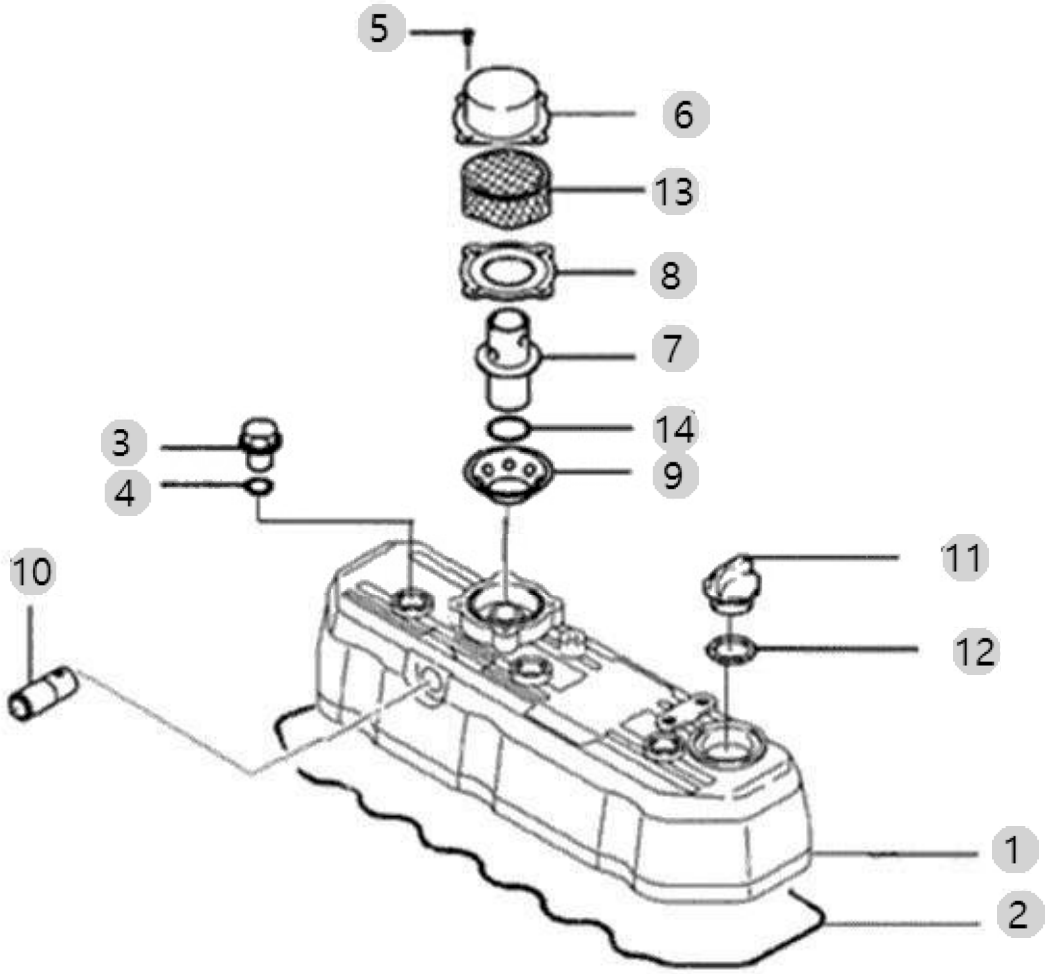

A21_002 A1700N2-UTR_4 (AB00132)	HEAD COVER	Year/Month 2022-12-15

순번 (NO)	부품번호 (PART NO)	품 명 (PART NAME)	품 명 (PART NAME)	수량 (QTY)	규격 (SPEC)	비고 (REMARK)
1	HRD0402300B0	헤드커버조합 - A1700	COVER,VALVE	1		
1	HRD0402300C0	헤드커버	COVER, VALVE	1		
2	HRD0402400B3	헤드커버패킹 - A1700	PACKING,HEAD COVER	1		
3	HA03520000B4	440,ALL,상부커버캡	NUT,HEXAGONCAP	3		
4	24311-000140	441,ALL,O-RINGP-14	O-RING, DYNAMIC (Φ14)	3	P14	
5	26587-040102	245,ALL,스크로우(3X54X10)	SCREW,FILLISTERHEADCAP	4	M4X10	
6	HRA0403600A4	589,ALL,브리더커버	COVER,BREATHER	1	T1.2	
6	HRA0403600B4	브리더커버	COVER,BREATHER	1	T1.2	
7	HRA0403700A4	590,ALL,가이드조합	Valve, Pressure Relief	1		
7	HRA0403700B4	가이드조합	VALVE,PRESSURE RELIEF	1		
8	HRA0403800A4	브리더 커버 가스켓	GASKET,BREATHER	1	T0.5	
9	HRA0403900A4	592,ALL,브리더조절판	PLATE,BREATHERADJUSTING	1	T1.2	
9	HRA0403900B4	브리더조절판	PLATE,BREATHER ADJUSTING	1	T1.2	
10	HRA0404000A4	597,A14172023,연결관	TUBE,BREATHER	1	D17.3XT2.3	
11	HC03470000B4	급유구	CAP,FILTER	1		
12	24311-000320	O링(P형)	O-RING, DYNAMIC (Φ32)	1	P32	
13	HC03720000B4	배플	BAFFLE	1	17MMX155M	
14	24341-000160	O-링(S형)	O-RING, FIX (Φ16)	1	S10	

A23_003 A1700N2-UTR_4 (AB00132)	TURBOCHARGER SUPPORT ASS'Y OPTION	Year/Month 2022-12-15

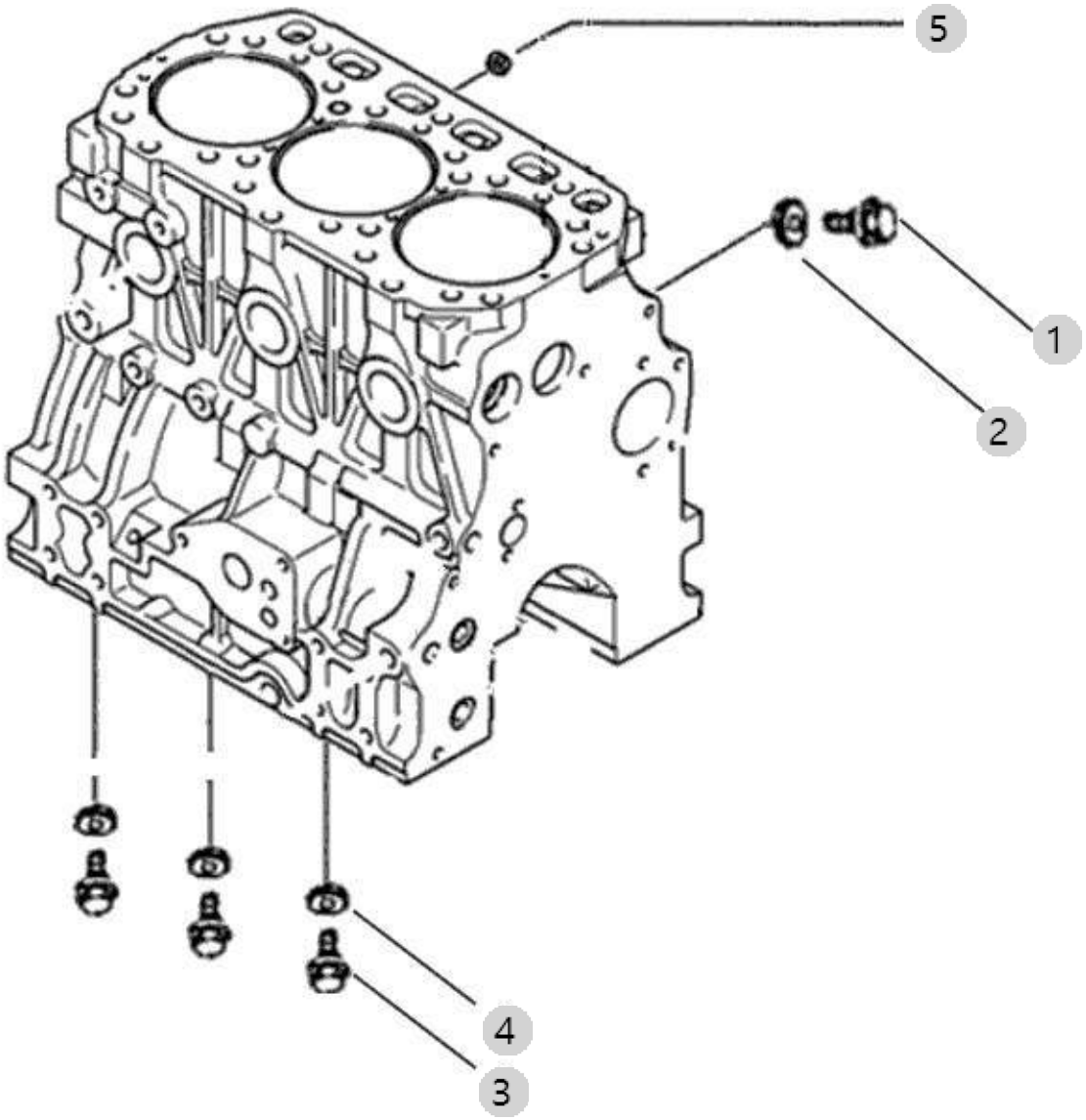

A23_003 A1700N2-UTR_4 (AB00132)	TURBOCHARGER SUPPORT ASS'Y OPTION	Year/Month 2022-12-15

순번 (NO)	부품번호 (PART NO)	품 명 (PART NAME)	품 명 (PART NAME)	수량 (QTY)	규격 (SPEC)	비고 (REMARK)
1	23887-100002	플러그(미터)	SCREW,HEXAGONHEADCAP	1	M10	
2	23414-100000	429,A202322,패킹10	PLAIN WASHER (D10)	1	M10	
3	26116-080122	볼트7T(8X12)	SCREW,HEXAGONHEADCAP	3	M8X1.25X12	
4	23414-080000	320,ALL,패킹8	WASHER, PLAIN (Φ8)	3	M8	
5	23871-030000	테이퍼플러그	PLUG, PIPE	1	PT3/8	

A26_001 A1700N2-UTR_4 (AB00132)	COOLER, ENGINE OIL	Year/Month 2022-12-15

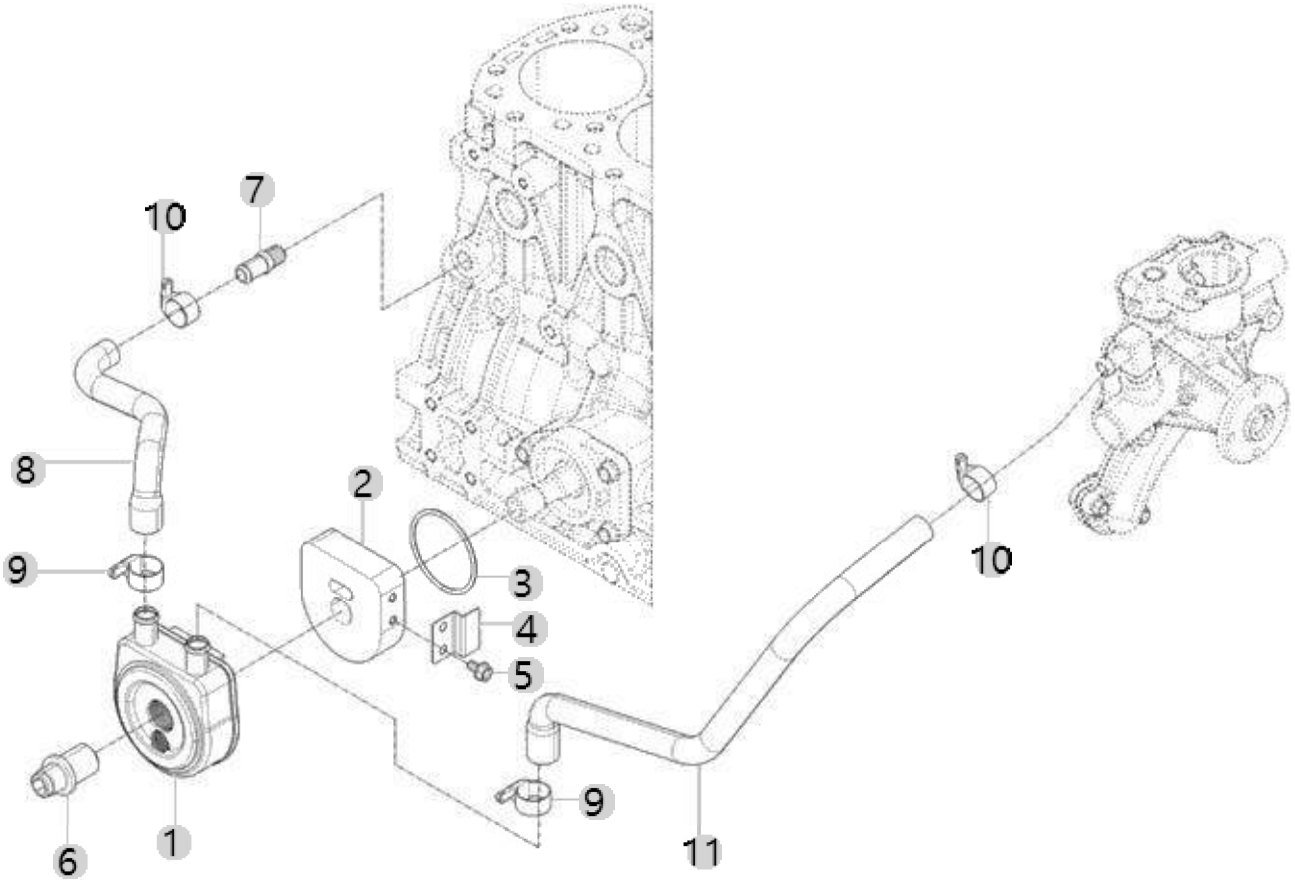

A26_001 A1700N2-UTR_4 (AB00132)	COOLER, ENGINE OIL	Year/Month 2022-12-15

순번 (NO)	부품번호 (PART NO)	품 명 (PART NAME)	품 명 (PART NAME)	수량 (QTY)	규격 (SPEC)	비고 (REMARK)
1	EA00000309A	오일쿨러	OIL COOLER ASSY	1		
2	EA00002818A	스페이서(오일쿨러)	SPACER(PRESSURE C.V)	1		
3	24321-000600	O-링1AG-60(국산)	SEAL,ORING	1	G60	
4	EA00002900B	보강브래킷(오일쿨러스페이서)	REINFORCEMENT BRACKET(COOLER SPACER)	1		
4	EA00002900A	보강브래킷(오일쿨러스페이서)	REINFORCEMENT BRACKET(COOLER SPACER)	1		
5	26106-060122	육각플랜지볼트	HEX BOLT (6-12)	2	M6XP1.0X12	
6	EA00000310A	볼트(오일쿨러)	BOLT, OIL COOLER	1		
7	HRC1204000A4	369,A22,조인트PT1/4	NIPPLE,PLAINPIPE	1	PT 1/4	
7	HRC1204000B4	조인트 PT 1/4	NIPPLE, PLAIN PIPE	1	D13.8XT2.3	
7	HRC1204000C4	조인트 PT 1/4	JOINT, PT 1/4	1	D13.8XT2.3	
8	EA00002854A	오일쿨러냉각호스A	COOLANT HOSE A, OIL COOLER	1		
9	EA00006186A	KALE클램프	KALE CLAMP	2		
10	EA00006186A	KALE클램프	KALE CLAMP	2		
11	EA00002902A	오일쿨러냉각호스B	LUB. COOLER COOLANT HOSE B	1		

A27_004 A1700N2-UTR_4 (AB00132)	OIL PAN ASS'Y OPTION	Year/Month 2022-12-15

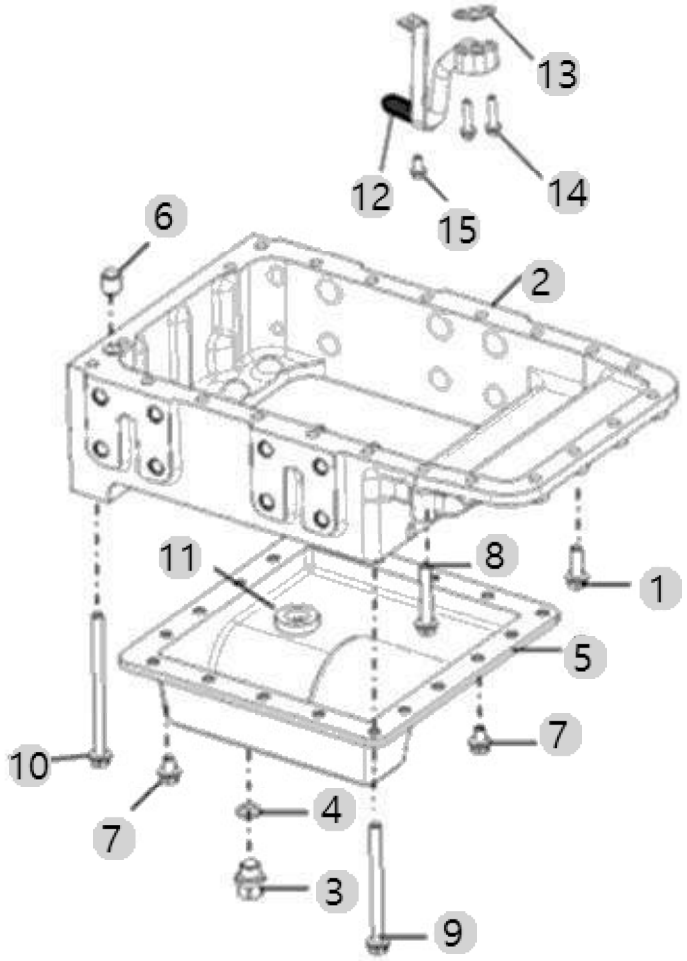

A27_004 A1700N2-UTR_4 (AB00132)	OIL PAN ASS'Y OPTION	Year/Month 2022-12-15

순번 (NO)	부품번호 (PART NO)	품 명 (PART NAME)	품 명 (PART NAME)	수량 (QTY)	규격 (SPEC)	비고 (REMARK)
1	26106-080252	육각플랜지볼트	SCREW,HEXFLANGEHEADCAP	6	M8XP1.25X25	
2	HRD0300400B0	오일팬	ADOPTOR,OILPAN	1		
3	23490-140002	393,A202322,드레인플러그	Plug, Drain	1	M14	
4	24311-000160	O-링 P 16	O-RING, DYNAMIC (Φ16)	1	P16	
5	HRD0300700A1	하부커버	PAN,OIL	1	T1.6	
6	HRA0300800A4	노크핀	PIN,GUIDE	1		
7	26106-080122	육각플랜지볼트	Bolt, Hexa (8-12)	8	M8XP1.25X12	
8	26106-080502	328,ALL,육각플랜지볼트	SCREW,HEXFLANGEHEADCAP	2	M8X1.25X50	
9	26106-081002	육각플랜지볼트	SCREW,HEXFLANGEHEADCAP	10	M8X1.25X100	
10	26106-081202	BOLTM8X120PLATED	SCREW,HEXFLANGEHEADCAP	4		
11	HF01470000A4	392,ALL.자석	MAGNET	1		
12	EA00006364B	오일흡입관 조합	TUBE, LUB OIL SUCTION	1		
12	HRD1100800B2	오일흡입관조합	TUBE,LUBOILSUCTION	1		
13	HRD1100700B4	패킹(오일흡입관)	GASKET, OIL PAN	1	T0.5	
13	HRD1100700A4	오일흡입관 가스켓	GASKET,OILPAN	1	T0.5	
14	26106-080352	육각플랜지볼트	SCREW,HEXFLANGEHEADCAP	2	M8XP1.25X35	
15	26106-080162	플랜지볼트8X16	SCREW,HEXFLANGEHEADCAP	1	M8XP1.25X16	

A28_001 A1700N2-UTR_4 (AB00132)	PUMP, LUBRICATING OIL	Year/Month 2022-12-15

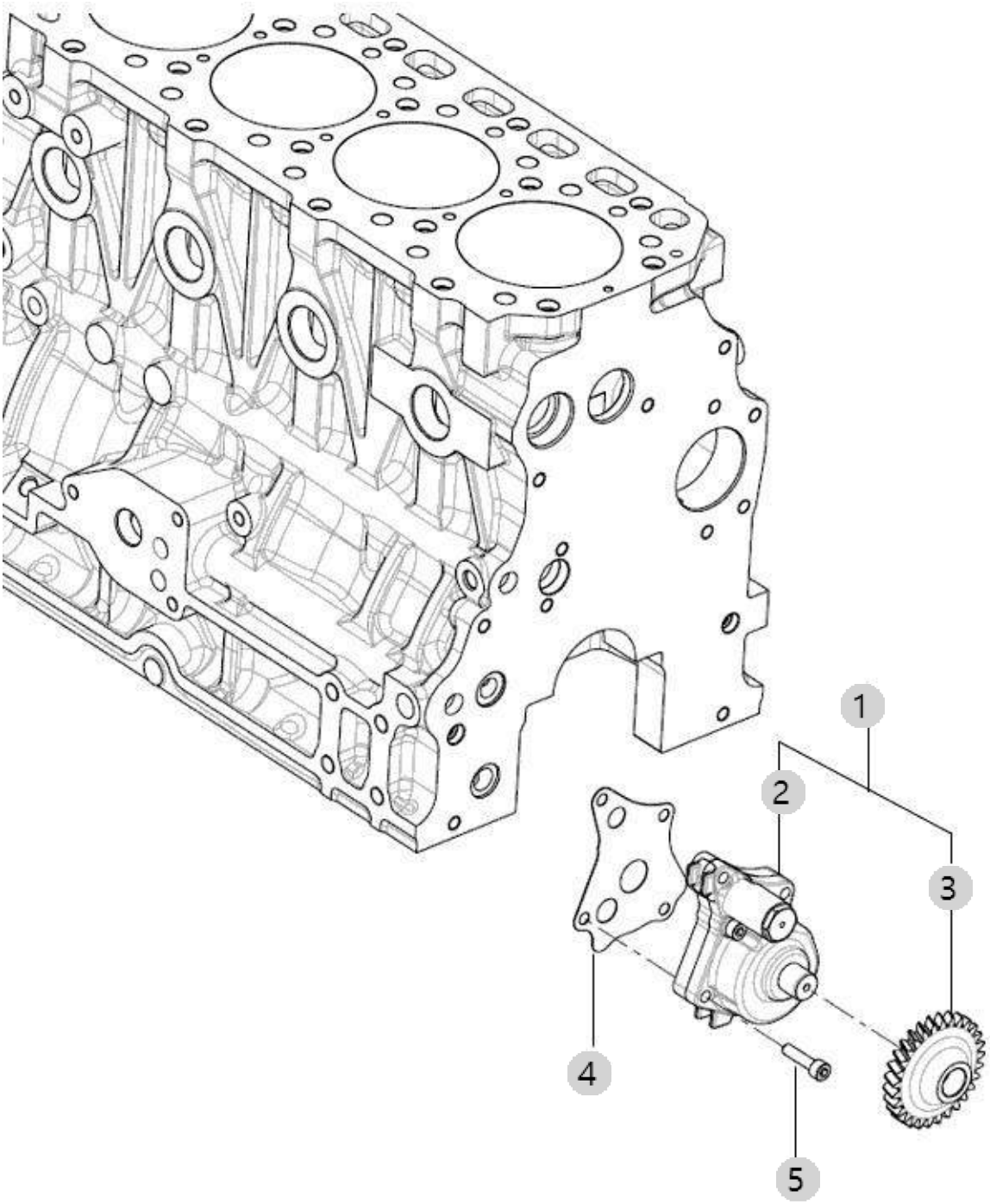

A28_001 A1700N2-UTR_4 (AB00132)	PUMP, LUBRICATING OIL	Year/Month 2022-12-15

순번 (NO)	부품번호 (PART NO)	품 명 (PART NAME)	품 명 (PART NAME)	수량 (QTY)	규격 (SPEC)	비고 (REMARK)
1	EA00006157A	오일펌프조합	PUMP COMP , OIL	1		
2	EA00006116A	오일펌프조합	OIL PUMP ASS'Y	1		
3	HRA1100112A3	385,ALL,오일펌프기어	GEAR,LUBRICATINGOILPUMP	1		
4	HRA1100600B4	패킹(오일펌프)	GASKET,LUB OIL PUMP	1	T0.5	
4	HRA1100600A4	오일펌프 가스켓	GASKET,LUBOILPUMP	1	T0.5	
5	26450-060252	387,ALL,육각구멍붙이볼트	SCREW,SOCKETHEADCAP	4	M6X1.0X25	

A29_005 A1700N2-UTR_4 (AB00132)	FILTER, LUBRICATING OIL	Year/Month 2022-12-15

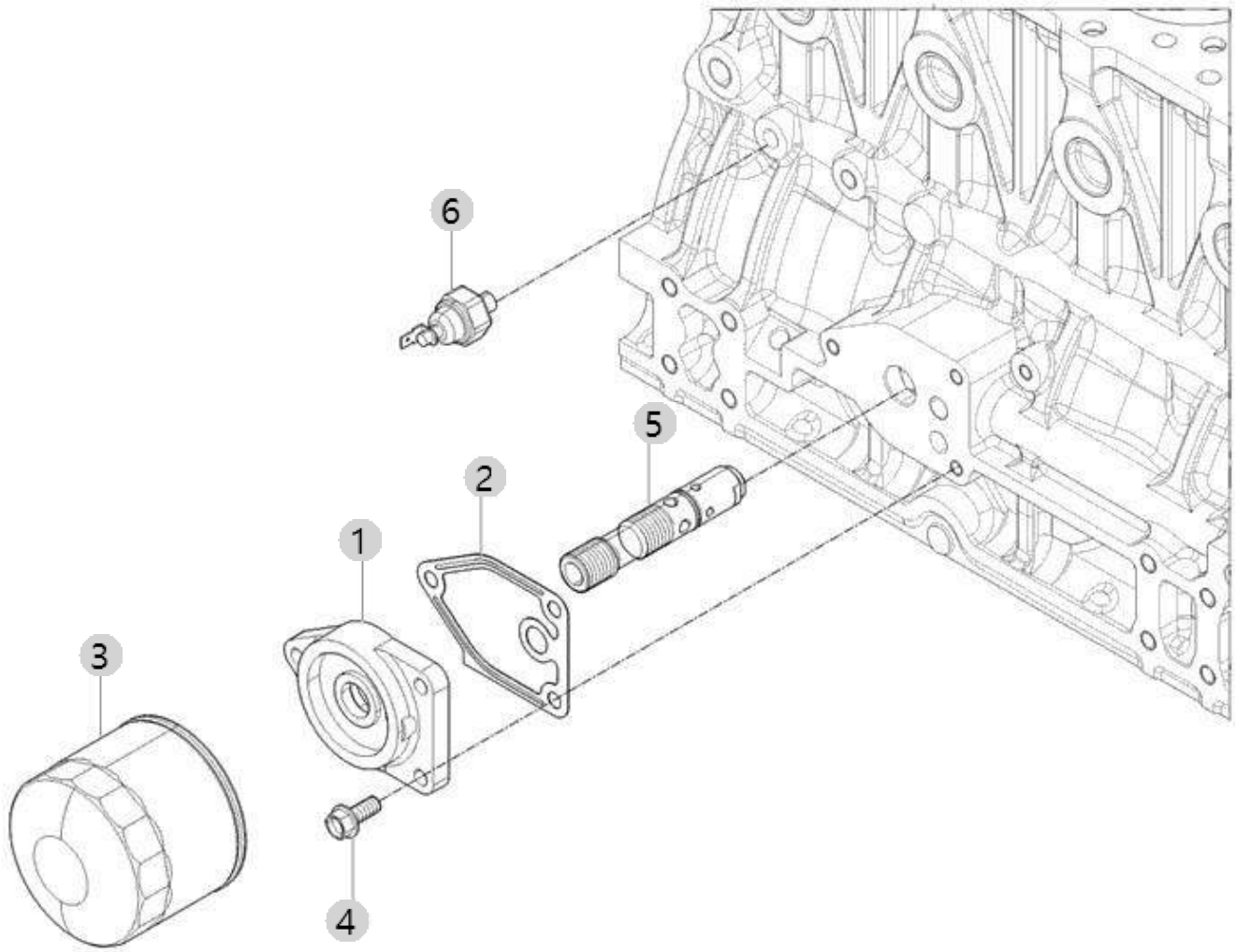

A29_005 A1700N2-UTR_4 (AB00132)	FILTER, LUBRICATING OIL	Year/Month 2022-12-15

순번 (NO)	부품번호 (PART NO)	품 명 (PART NAME)	품 명 (PART NAME)	수량 (QTY)	규격 (SPEC)	비고 (REMARK)
1	HRA1100900B3	오일휠터브래킷	HEAD,LUBOILFILTER	1		
2	HRA1101000A4	오일필터 가스켓	GASKET,FILTERHEAD	1	T0.5	
2	HRA1101000B4	패킹(오일휠터)	GASKET,FILTER HEAD	1	T0.5	
3	EA00004647A	오일휠터	OIL FILTER	1		
4	26106-080202	육각플랜지볼트	SQR FLANGE BOLT	3	M8XP1.25X20	
5	EA00002852A	압력조절밸브조합	PRESSURE CONTORL VALVE	1		
6	HA09250000A3	오일압력스위치	SWITCH,OILPRESSURE	1		

A30_003 A1700N2-UTR_4 (AB00132)	FRONT GEAR ACCESSORY DRIVE	Year/Month 2022-12-15

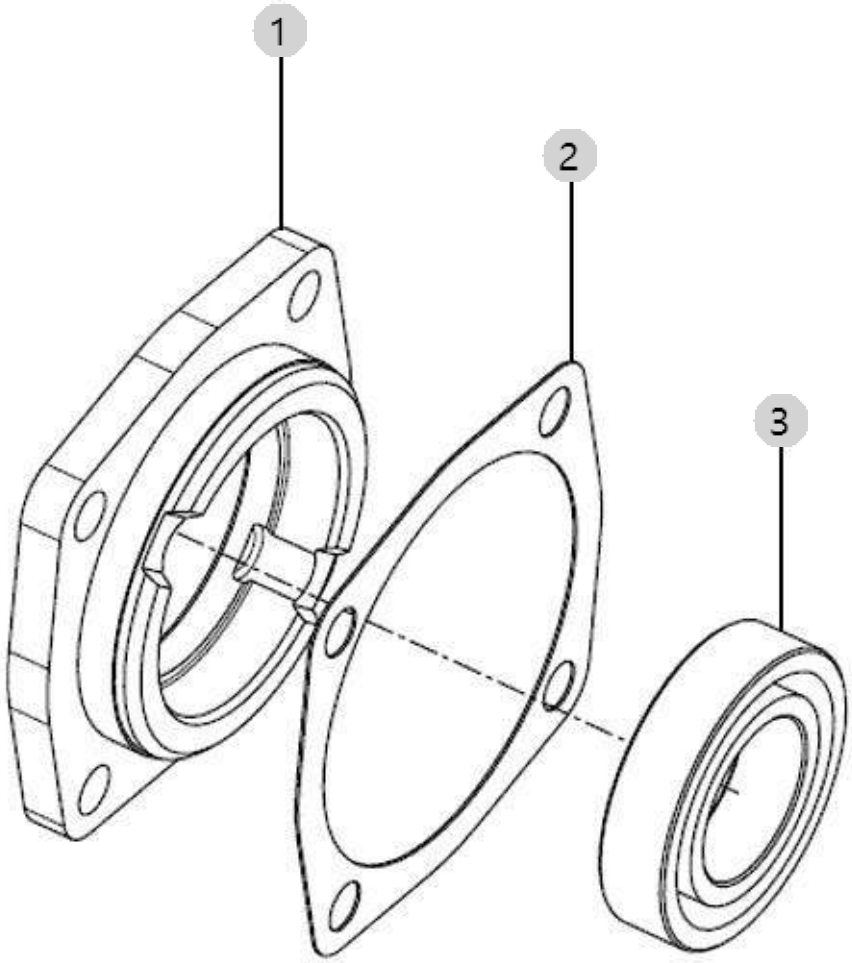

A30_003 A1700N2-UTR_4 (AB00132)	FRONT GEAR ACCESSORY DRIVE	Year/Month 2022-12-15

순번 (NO)	부품번호 (PART NO)	품 명 (PART NAME)	품 명 (PART NAME)	수량 (QTY)	규격 (SPEC)	비고 (REMARK)
1	HK02340000B3	유압펌프기어커버	HOUSING, POWER TAKEOFF	1		
2	HK02350000A4	253,ALL,패킹	GASKET,ACCDRIVECOVER	1	T0.5	
3	24101-060064	볼베어링6006	Bearing, Ball (#6006)	1	#6006	

A31_003 A1700N2-UTR_4 (AB00132)	PISTON	Year/Month 2022-12-15

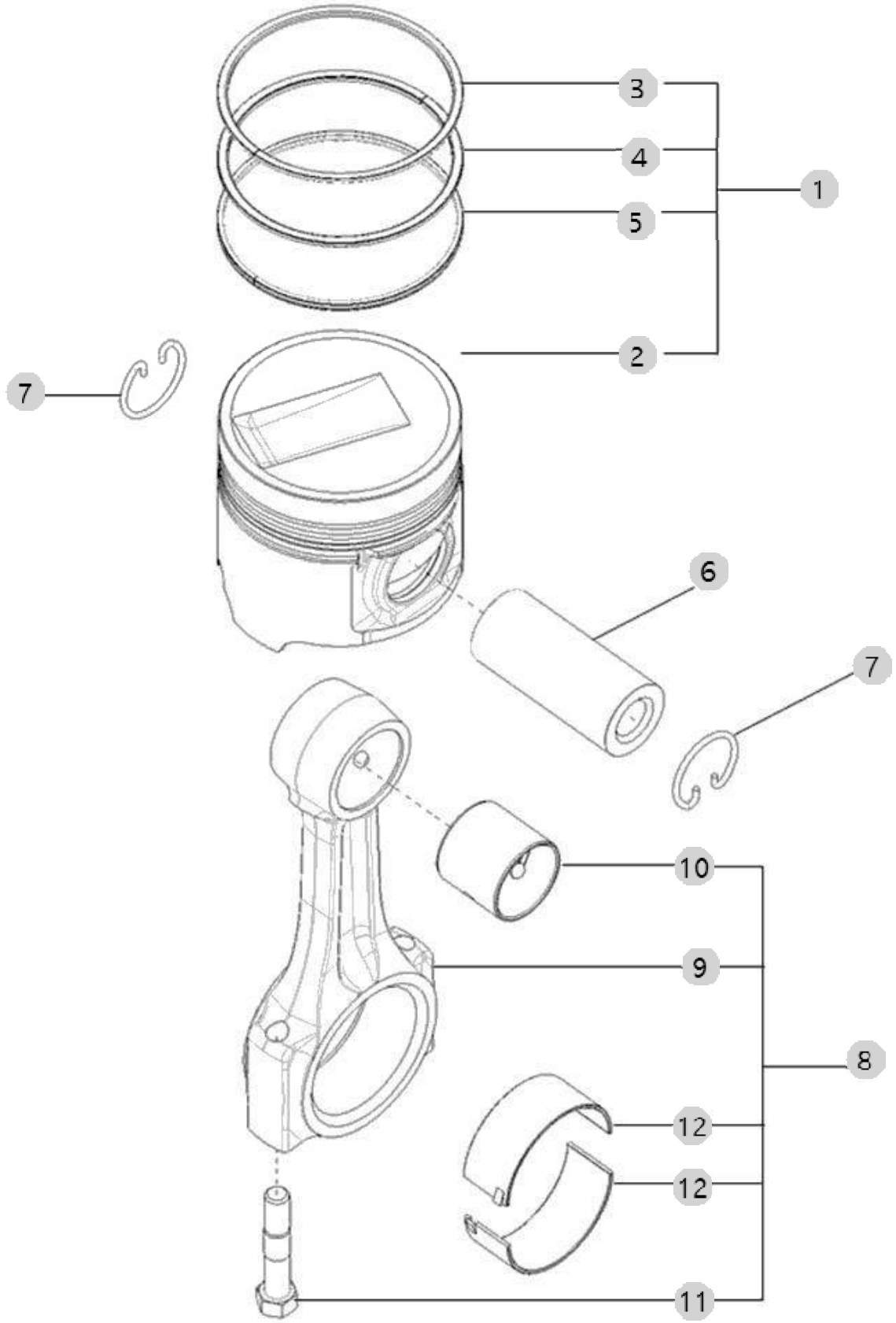

A31_003 A1700N2-UTR_4 (AB00132)	PISTON	Year/Month 2022-12-15

순번 (NO)	부품번호 (PART NO)	품 명 (PART NAME)	품 명 (PART NAME)	수량 (QTY)	규격 (SPEC)	비고 (REMARK)
1	HRA0801300A9	피스톤조합	PISTON ASS'Y	3		
2	HRA0801301B1	피스톤 A2300(T),A1700	PISTON,ENGINE	3		
2	HRA0801301C1	피스톤A2300(T),A1700	PISTON,ENGINE A2300(T),A1700	3		
3	HRA0801303A4	401,A172322,피스톤링(1ST)	RING,1STCOMPRESSIONPISTON	3		
4	HRA0801304B4	739,A172322,피스톤링(2ND)	RING,2NDCOMPRESSIONPISTON	3		
5	HRA0801305B4	740,A172322,피스톤링(OIL)	RING,OILPISTON	3		
6	HK27150000C4	피스톤핀	PIN,PISTON	3		
6	HK27150000D4	피스톤핀	PIN,PISTON	3		
7	HA08070000A4	468,ALL,멈춤링	RING,RETAINING	6		
8	HRA0801600C9	커넥팅로드조합	ROD,ENGINE CONNECTING	3		
8	HRA0801600B9	커넥팅로드조합	ROD,ENGINE CONNECTING	3		
9	HRA0801601B2	커넥팅로드	ROD,ENGINE CONNECTING	3		
9	HRA0801601C2	커넥팅로드	ROD,ENGINE CONNECTING	3		
10	HRA0801603B4	부시(피스톤핀)	BUSHING	3		
10	HRA0801603A4	409,ALL,부시(피스톤핀)	BUSHING	3		
11	HRA0801602A4	408,ALL,볼트(커넥팅로드)	SCREW,HEXAGONHEADCAP	6		
12	HRA0801700A3	커넥팅로드 베어링	CONNECTING ROD BEARING	6		

A32_002 A1700N2-UTR_4 (AB00132)	LEVER, LOCKER	Year/Month 2022-12-15

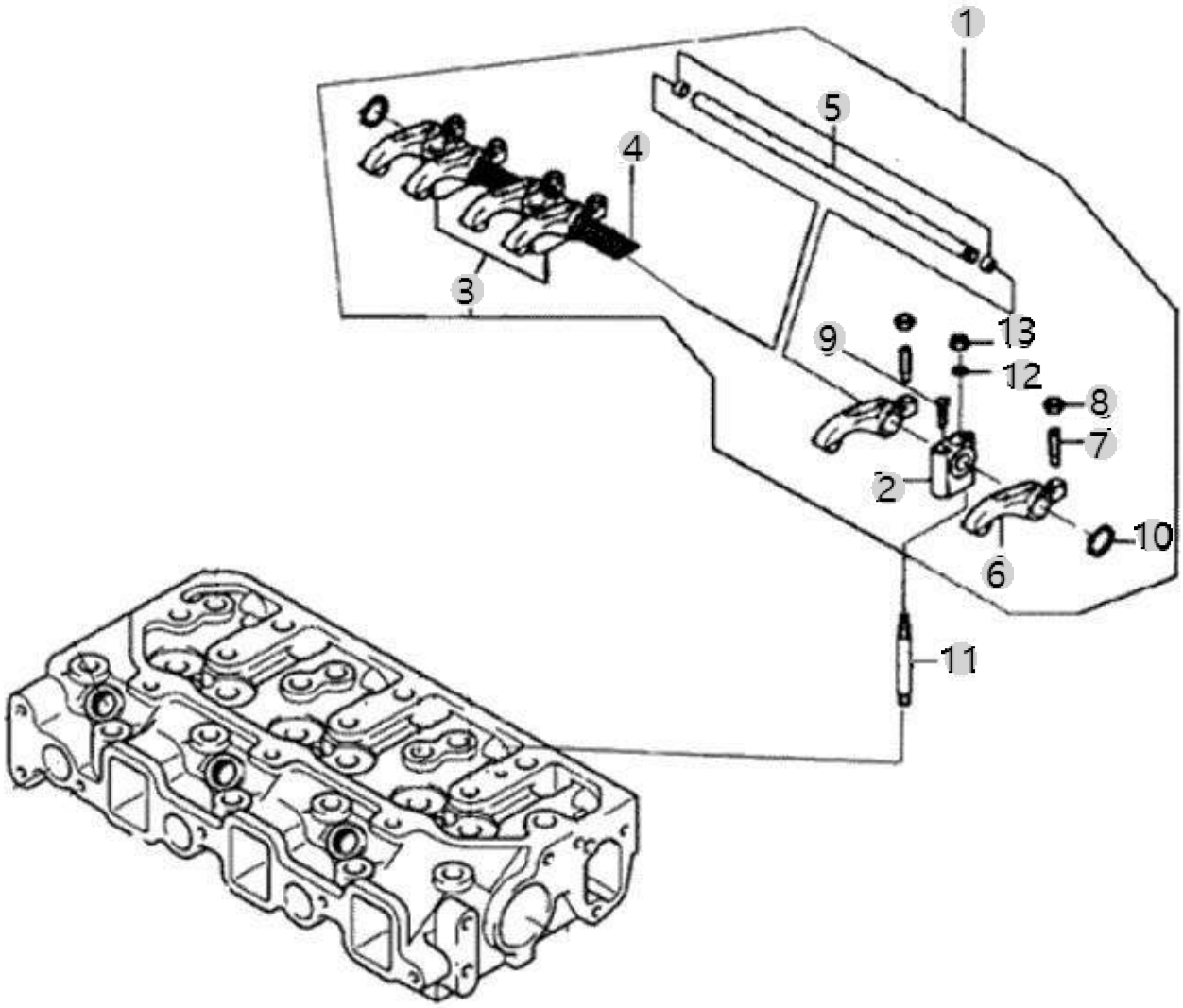

A32_002 A1700N2-UTR_4 (AB00132)	LEVER, LOCKER	Year/Month 2022-12-15

순번 (NO)	부품번호 (PART NO)	품 명 (PART NAME)	품 명 (PART NAME)	수량 (QTY)	규격 (SPEC)	비고 (REMARK)
1	HRD0401100B2	로커암축조합	LEVER, ROCKER	1		
1	HRD0401100A2	541,A1417,로커암축조합	SHAFTA'SSY.ROCKERARM	1		
1	HRD0401100C2	로커암축조합	LEVER, ROCKER	1		
2	HRA0401200A4	412,ALL,써포트(A)	SUPPORT,ROCKERLEVER	1		
3	HRA0401300A4	써포트(B)	SUPPORT,ROCKERLEVER	2		
4	HRA0401400A4	414,ALL,스프링(로커암)	SPRING,COMPRESSION	2		
5	HRD0401500A3	542,A1417,로커암축	SHAFT,ROCKERLEVER	1		
5	HRD0401500B3	로커암축	SHAFT, ROCKER LEVER	1		
6	HRA0401600B4	로커암	LEVER,ROCKER	6		
6	HRA0401600C4	로커암	LEVER,ROCKER	6		
6	HRA0401600A4	416,ALL,로커암	LEVER,ROCKER	6		
7	AF02110000E4	밸브조정나사	SCREW,RKRLEVERADJUSTING	6		
8	HH05280000A4	418,ALL,너트	NUT,VALVEADJUSTING	6		
9	26921-080102	419,ALL,STOPSCREW	SCREW,SLOTTEDSET	1		
10	22242-000190	축용스냅링19	SNAP RING, SHAFT (Φ 19)	2	D19	
11	HRA0401800A4	421,ALL,심음볼트	STUD	3		
12	22117-120000	422,ALL,와셔12	WASHER, PLAIN (Φ 12)	3	M12	
13	HA03180000B4	423,ALL,너트	NUT,REGULARHEXAGON	3		

A33_006 A1700N2-UTR_4 (AB00132)	EXHAUST MANIFOLD	Year/Month 2022-12-15

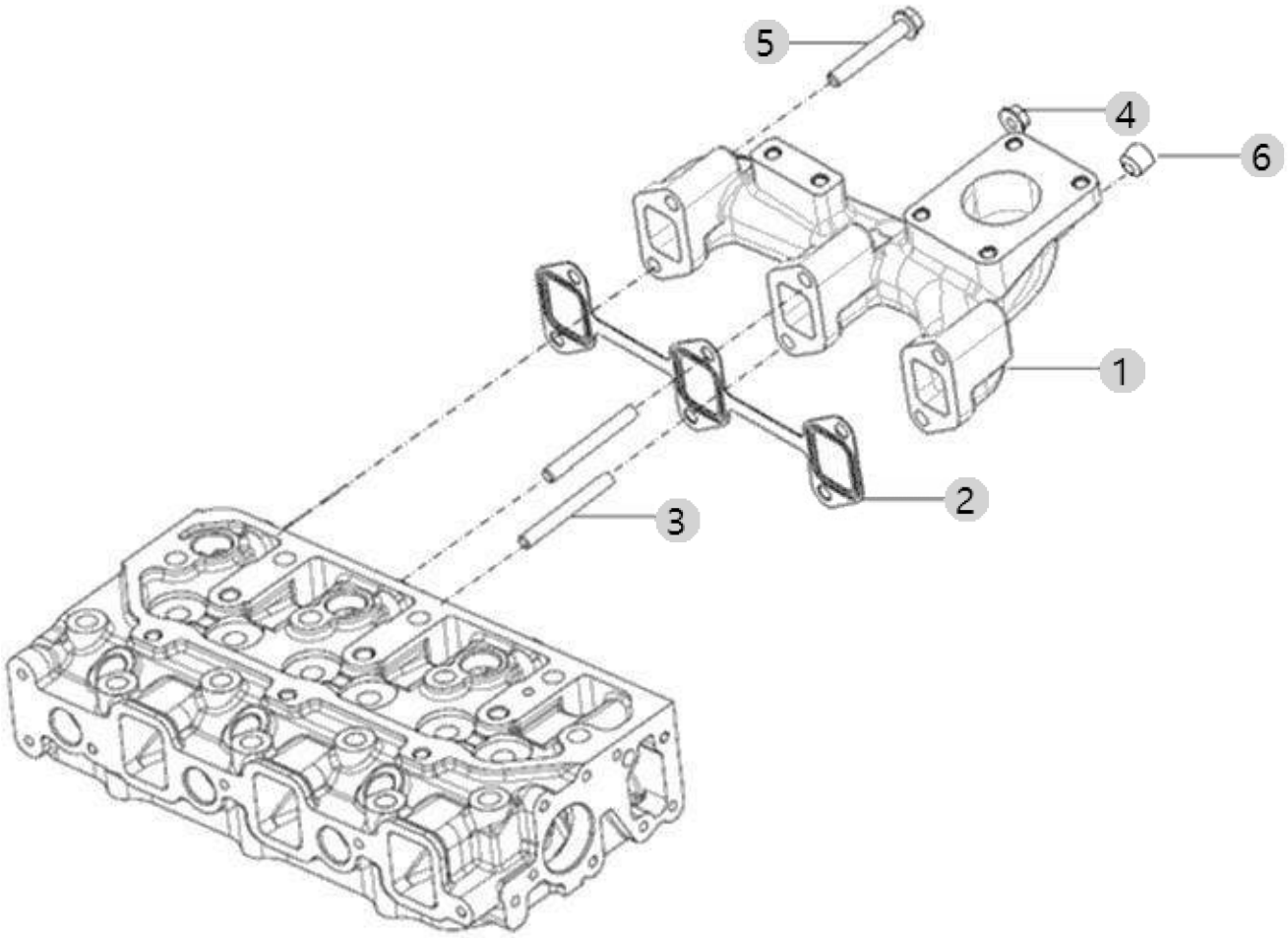

A33_006 A1700N2-UTR_4 (AB00132)	EXHAUST MANIFOLD	Year/Month 2022-12-15

순번 (NO)	부품번호 (PART NO)	품 명 (PART NAME)	품 명 (PART NAME)	수량 (QTY)	규격 (SPEC)	비고 (REMARK)
1	EA00003158B	배기매니폴드(DPF)	EXHAUST MANIFOLD(DPF)	1		
1	EA00003158A	배기매니폴드(DPF)	EXHAUST MANIFOLD(DPF)	1		
2	HRD0600200A3	배기매니폴드 가스켓	GASKET,EXHAUSTMANIFOLD	1	T0.6(T0.3X2)	
3	2621D-080552	심음볼트	BOLT	2		
4	2636A-080002	육각플랜지너트	NUT	2		
5	2610D-080552	육각플랜지볼트	HEXAGON_FLANGE	4		
6	23871-020000	테이퍼플러그(PT1/4)	Plug, Pipe	1	PT1/4	

A35_002 A1700N2-UTR_4 (AB00132)	IDLE GEAR	Year/Month 2022-12-15

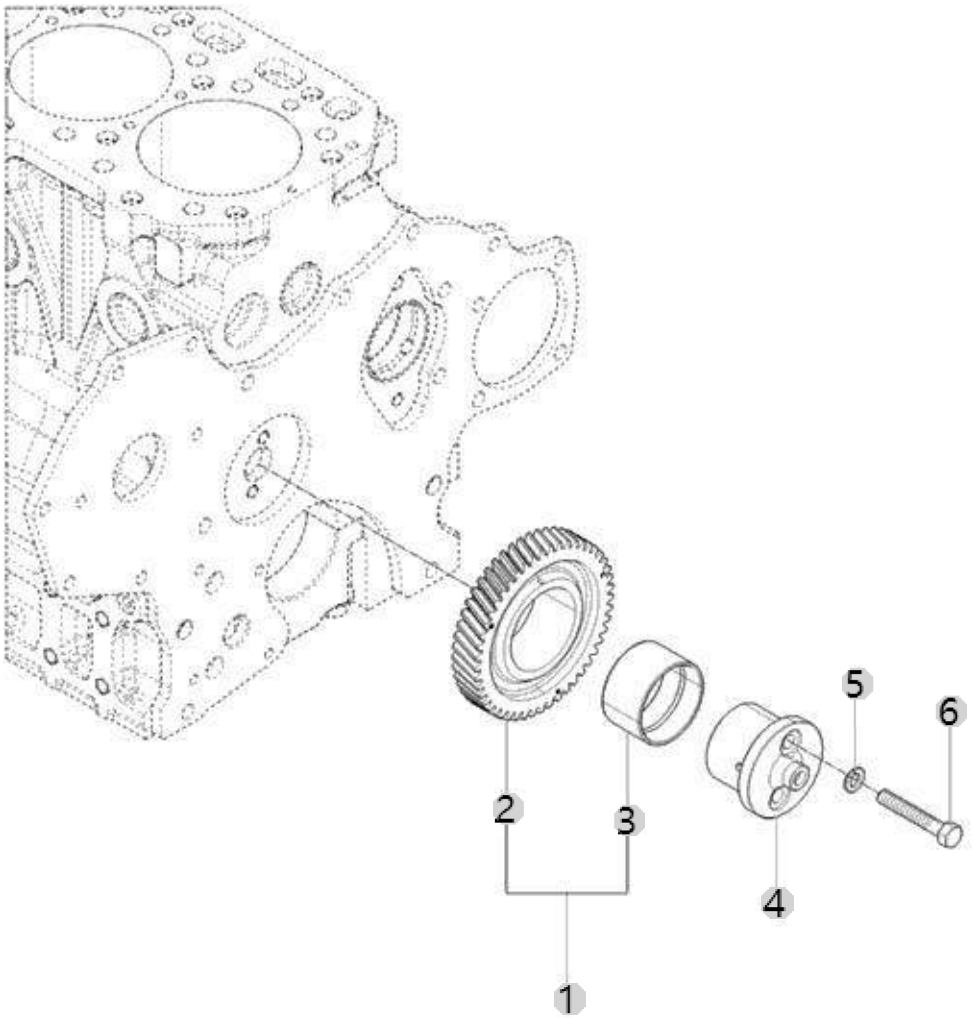

A35_002 A1700N2-UTR_4 (AB00132)	IDLE GEAR	Year/Month 2022-12-15

순번 (NO)	부품번호 (PART NO)	품 명 (PART NAME)	품 명 (PART NAME)	수량 (QTY)	규격 (SPEC)	비고 (REMARK)
1	HRA0700600A3	아이들기어조합	GEAR,IDLER	1		
2	HRA0700601A9	아이들기어		1		
3	HH08120000A4	부시(아이들기어)	BUSH	1		
4	EA00000848B	아이들기어축	SHAFT, IDLER	1	NONE	
5	22217-080000	스프링와셔8	WASHER, SPRING (Φ 08)	2	M8	
6	HRU0700700A4	볼트(아이들기어축)	BOLT,IDLESHAFT	2		

A36_002 A1700N2-UTR_4 (AB00132)	COVER, FRONT GEAR	Year/Month 2022-12-15

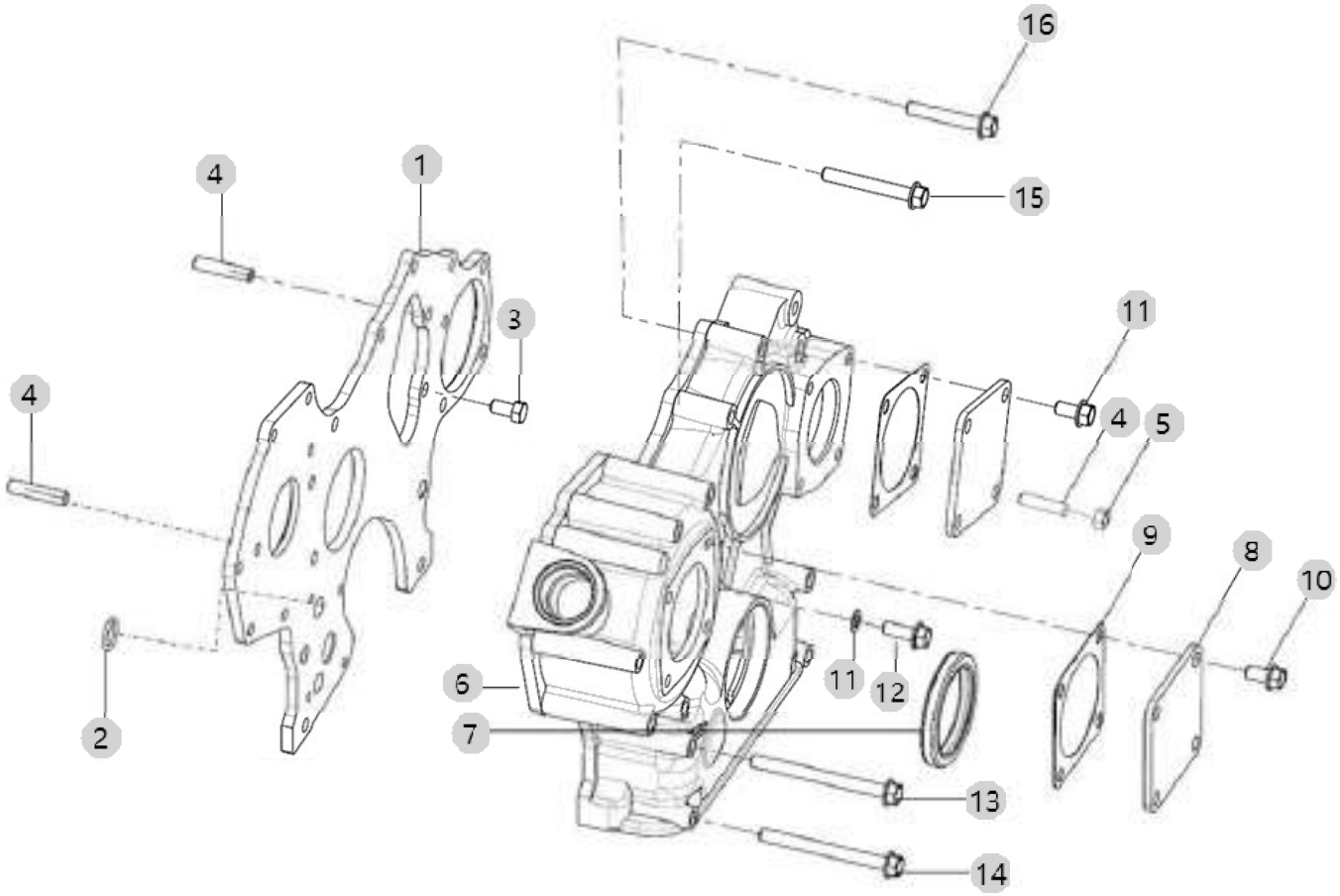

A36_002 A1700N2-UTR_4 (AB00132)	COVER, FRONT GEAR	Year/Month 2022-12-15

순번 (NO)	부품번호 (PART NO)	품 명 (PART NAME)	품 명 (PART NAME)	수량 (QTY)	규격 (SPEC)	비고 (REMARK)
1	HRA020010DE2	플랜지(기어케이스)	PLATE, GEAR COVER	1	17.2	
2	24311-000160	O-링 P 16	O-RING, DYNAMIC (Φ16)	2	P16	
3	26116-080162	육각볼트	SCREW,HEXAGONHEADCAP	3	M8X1.25X16	
4	HM02380000A4	290,ALL,심볼트	STUD	5	M8X1.25X30	
5	26716-080002	육각너트	NUT,HEX (D8)	2	M8xP1.25	
6	EA00006686A	기어케이스	GEAR CASE	1		
7	HRC0200402B4	오일실(G)	OIL SEAL (G)	1	D55 X 72 X 1	
8	HC01230000C4	커버	COVER,ACCESSORYDRIVE	2	T4.5	
9	HA02110000B4	기어케이스 커버 가스켓	GASKET,ACCDRIVECOVER	2	T0.5	
10	26106-080162	플랜지볼트8X16	SCREW,HEXFLANGEHEADCAP	8	M8XP1.25X16	
11	23414-080000	320,ALL,패킹8	WASHER, PLAIN (Φ8)	1	M8	
12	26106-080222	육각플랜지보울트	SCREW, HEX FLANGE HEAD CAP	1	M8X1.25X22	
13	26106-080902	326,ALL,육각플랜지볼트	SCREW,HEXFLANGEHEADCAP	2		
14	26106-080852	327,ALL,플랜지볼트8X85	SCREW,HEXFLANGEHEADCAP	7	M8X1.25X85	
15	26106-080602	육각플랜지볼트	SCREW,HEXFLANGEHEADCAP	3	M8XP1.25X60	
16	26106-080502	328,ALL,육각플랜지볼트	SCREW,HEXFLANGEHEADCAP	1	M8X1.25X50	

A38_004 A1700N2-UTR_4 (AB00132)	GAUGE, OIL LEVEL	Year/Month 2022-12-15

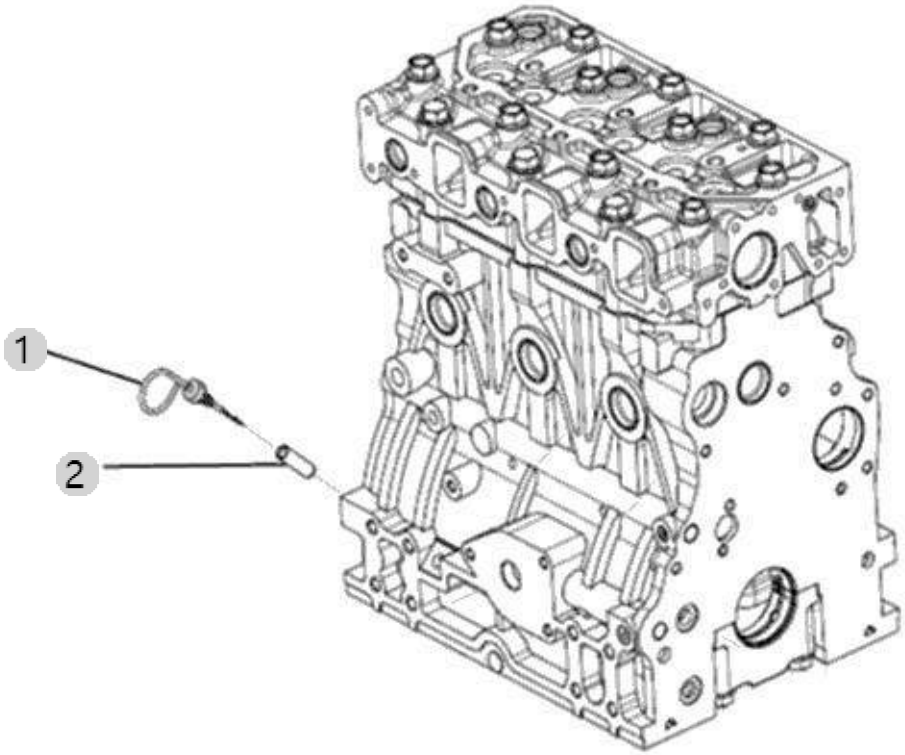

A38_004 A1700N2-UTR_4 (AB00132)	GAUGE, OIL LEVEL	Year/Month 2022-12-15

순번 (NO)	부품번호 (PART NO)	품 명 (PART NAME)	품 명 (PART NAME)	수량 (QTY)	규격 (SPEC)	비고 (REMARK)
1	EA00006257A	검유봉	DIPSTICK	1		
2	EA00004584A	가이드(검유봉)	TUBE, OIL GAUGE	1		

A39_001 A1700N2-UTR_4 (AB00132)	OIL FILLER CAP	Year/Month 2022-12-15

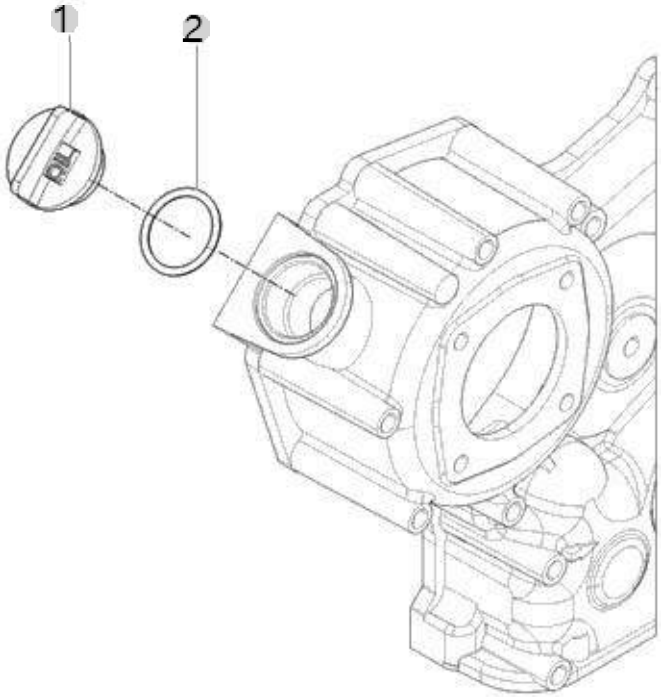

A39_001 A1700N2-UTR_4 (AB00132)	OIL FILLER CAP	Year/Month 2022-12-15

순번 (NO)	부품번호 (PART NO)	품 명 (PART NAME)	품 명 (PART NAME)	수량 (QTY)	규격 (SPEC)	비고 (REMARK)
1	HC03470000B4	급유구	CAP,FILTER	1		
2	24311-000320	O링(P형)	O-RING, DYNAMIC (Φ32)	1	P32	

A40_003 A1700N2-UTR_4 (AB00132)	LIFT ASS'Y OPTION	Year/Month 2022-12-15

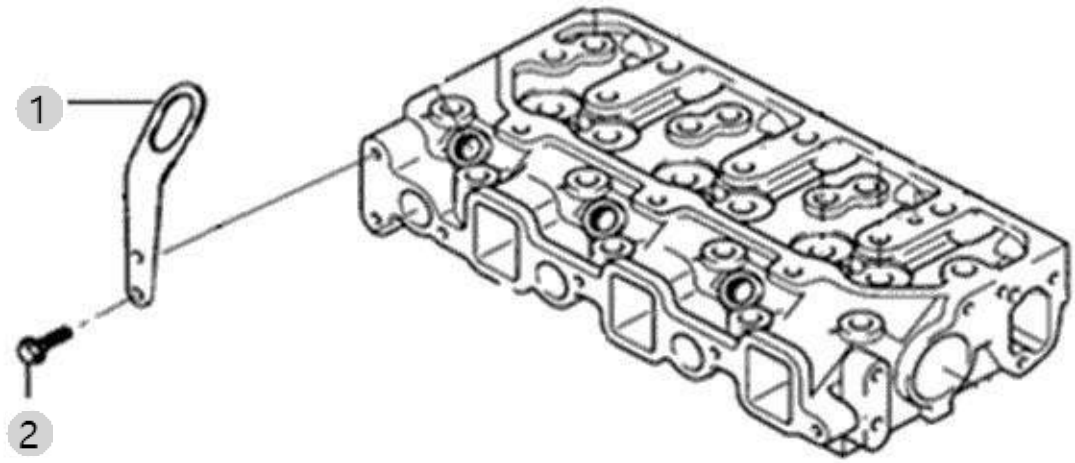

A40_003 A1700N2-UTR_4 (AB00132)	LIFT ASS'Y OPTION	Year/Month 2022-12-15

순번 (NO)	부품번호 (PART NO)	품 명 (PART NAME)	품 명 (PART NAME)	수량 (QTY)	규격 (SPEC)	비고 (REMARK)
1	HK03530000B4	리프트	BRACKET,LIFTING	1	T4.5	
1	HK03530000A4	리프트	BRACKET,LIFTING	1	T4.5	
2	26106-080162	플랜지볼트8X16	SCREW,HEXFLANGEHEADCAP	2	M8XP1.25X16	

A42_003 A1700N2-UTR_4 (AB00132)	MOTER, STARTIONS	Year/Month 2022-12-15

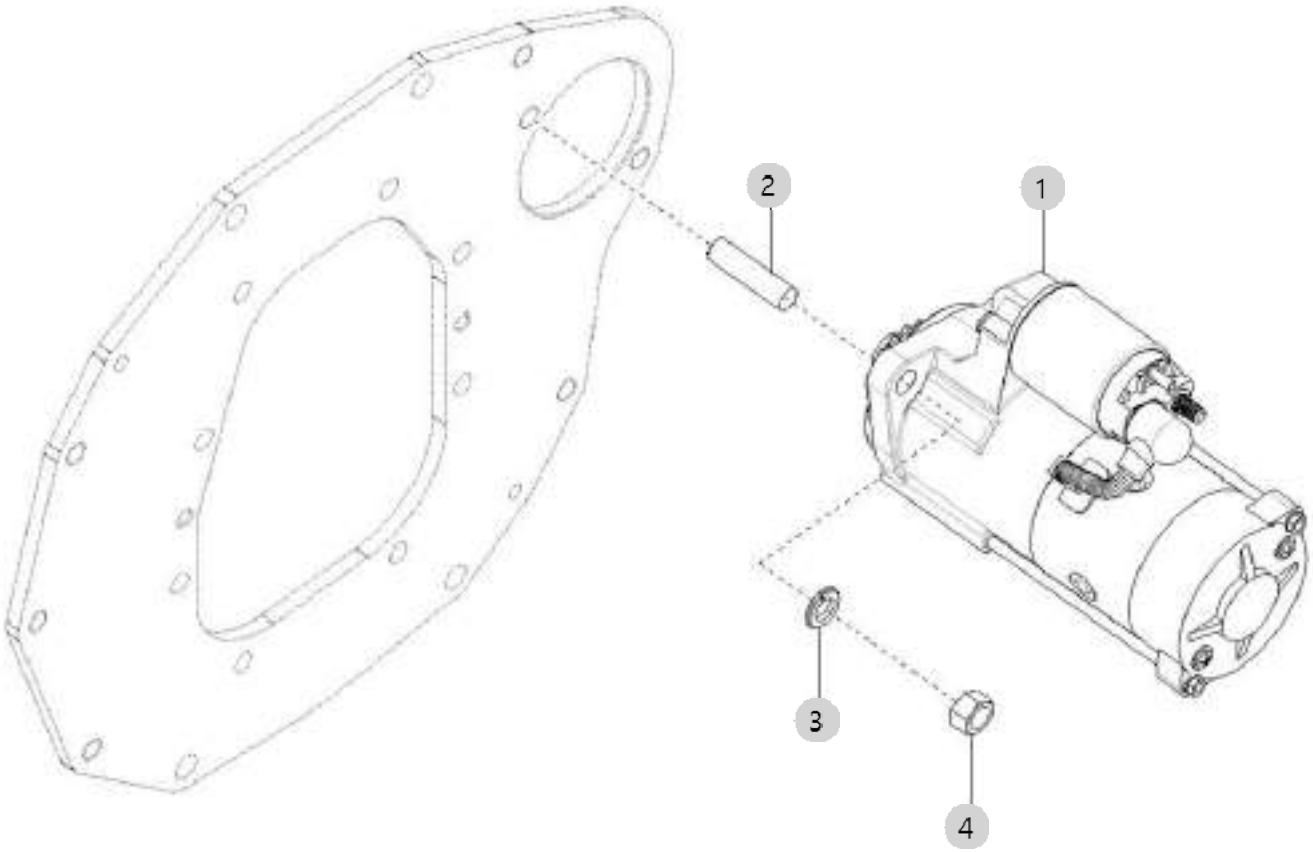

A42_003 A1700N2-UTR_4 (AB00132)	MOTER, STARTIONS	Year/Month 2022-12-15

순번 (NO)	부품번호 (PART NO)	품 명 (PART NAME)	품 명 (PART NAME)	수량 (QTY)	규격 (SPEC)	비고 (REMARK)
1	EA00004194B	스타터(2.2KW)	STARTER	1		
1	EA00004194A	스타터(2.2KW)	STARTER	1		
2	26216-120302	STUD	STUDBOLT	1		
3	22217-120000	스프링와셔	WASHER, SPRING (Φ 12)	1	M12	
4	26716-120002	295,ALL,육각너트	HEXA NUT295	1	M12X1.75	

A43_001 A1700N2-UTR_4 (AB00132)	DPF SUPPORT OPTION	Year/Month 2022-12-15

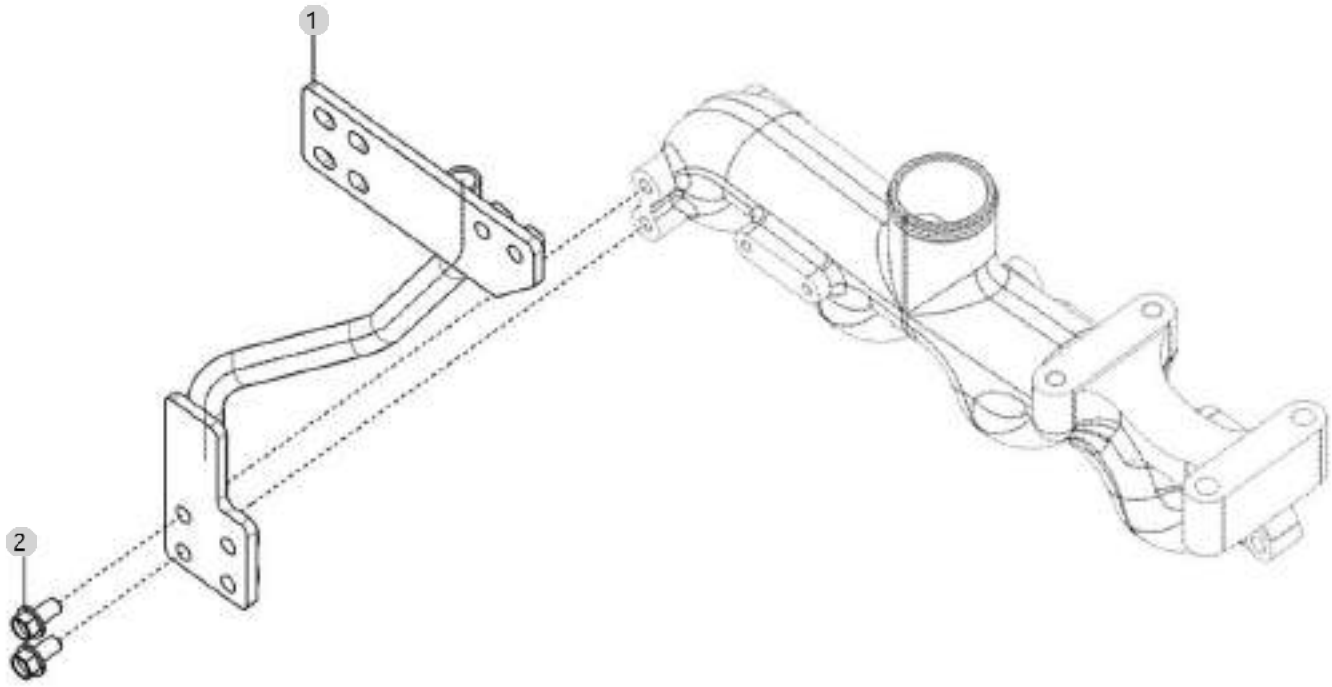

A43_001 A1700N2-UTR_4 (AB00132)	DPF SUPPORT OPTION	Year/Month 2022-12-15

순번 (NO)	부품번호 (PART NO)	품 명 (PART NAME)	품 명 (PART NAME)	수량 (QTY)	규격 (SPEC)	비고 (REMARK)
1	EA00003192C	DPF취부브라켓조합	FUEL FILTER BRACKET(DPF)	1		
1	EA00003192B	DPF취부브라켓조합	FUEL FILTER BRACKET(DPF)	1		
2	26106-080162	플랜지볼트8X16	SCREW,HEXFLANGEHEADCAP	2	M8XP1.25X16	

A44_003 A1700N2-UTR_4 (AB00132)	DPF MOUNTING OPTION	Year/Month 2022-12-15

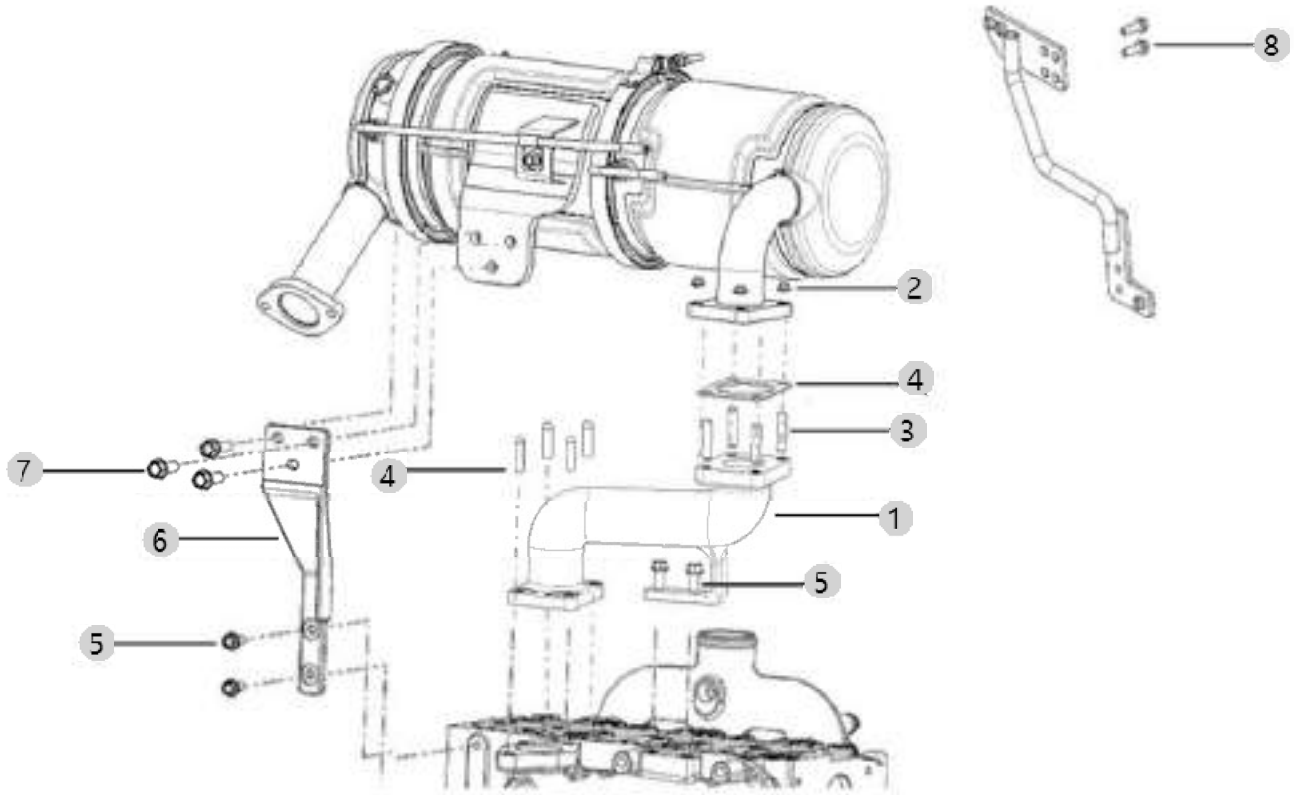

A44_003 A1700N2-UTR_4 (AB00132)	DPF MOUNTING OPTION	Year/Month 2022-12-15

순번 (NO)	부품번호 (PART NO)	품 명 (PART NAME)	품 명 (PART NAME)	수량 (QTY)	규격 (SPEC)	비고 (REMARK)
1	EA00003163A	DPF 서포트(A)	DPF SUPPORT(A)	1		
1	EA00003163B	DPF 서포트(A)	DPF SUPPORT(A)	1		
2	2636A-080002	육각플랜지너트	NUT	8		
3	2621D-080252	심음볼트	BOLT	8		
4	EA00005692A	가스켓(DPF IN)	GASKET(DPF IN)	2		
5	26106-080202	육각플랜지볼트	SQR FLANGE BOLT	4	M8XP1.25X20	
6	EA00003162B	DPF 서포트(B)	DPF SUPPORT(B)	1		
6	EA00003162C	DPF 서포트(B)	DPF SUPPORT(B)	1		
7	26106-100302	육각플랜지볼트	HEXFLANGEBOLT	3	M10XP1.5X30	
8	26106-080252	육각플랜지볼트	SCREW,HEXFLANGEHEADCAP	2	M8XP1.25X25	

A45_012 A1700N2-UTR_4 (AB00132)	DPF	Year/Month 2022-12-15

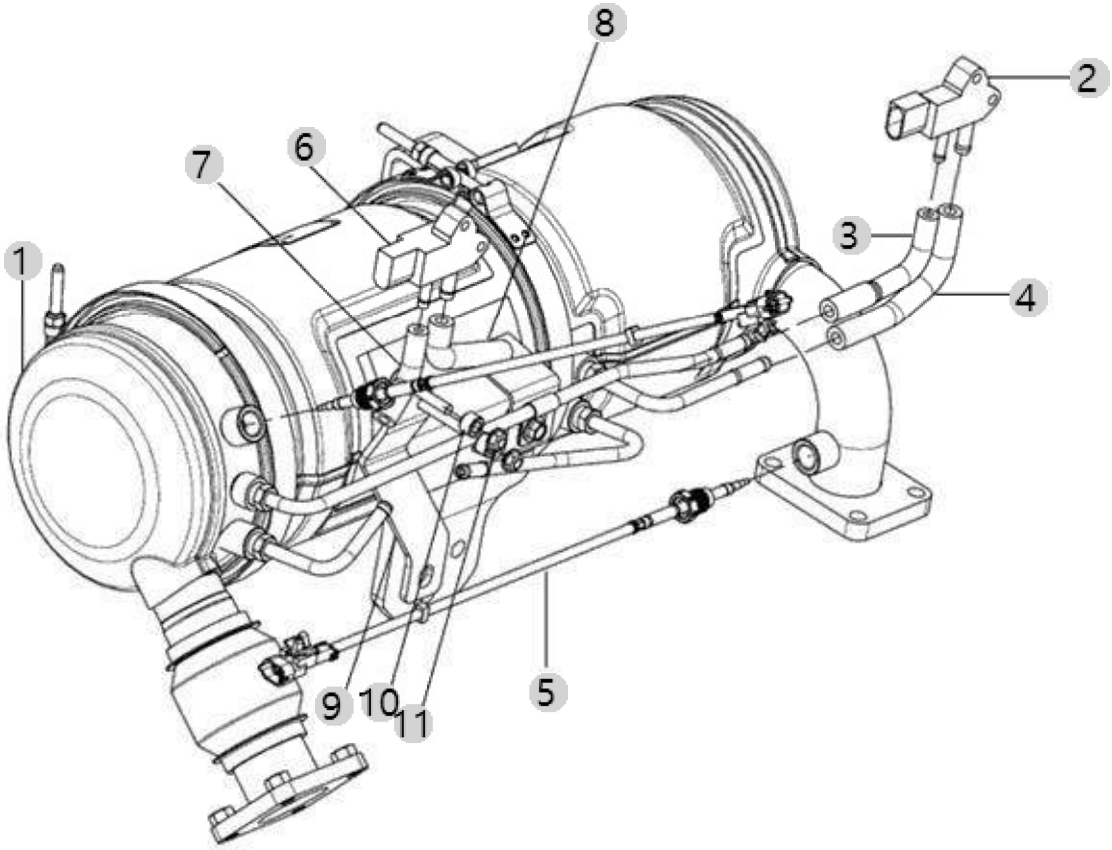

A45_012 A1700N2-UTR_4 (AB00132)	DPF	Year/Month 2022-12-15

순번 (NO)	부품번호 (PART NO)	품 명 (PART NAME)	품 명 (PART NAME)	수량 (QTY)	규격 (SPEC)	비고 (REMARK)
1	EA00005808B	DPF조합(5.66_수출)	DPF ASS'Y(5.66)	1		
2	EA00003291A	차압센서	DIFFERENTIAL PRESSURE SENSOR	1		
3	EA00003288A	차압센서 호스B	DIFFERENTIAL PRESSURE SENSOR HOSE B	1		
4	EA00003287A	차압센서 호스A	DIFFERENTIAL PRESSURE SENSOR HOSE A	1		
5	EA00005845A	온도센서(DARTS)	TEMP SENSOR(DARTS)	2		
6	EA00005846A	차압센서(18kPa)	DIFF PRESSURE SENSOR(18KPA)	1		
7	EA00005872A	차압센서 호스D	HOSE D, DIFF. PRESS SENSOR	1		
8	EA00005871A	차압센서 호스C	HOSE C, DIFF. SENSOR	1		
9	EA00005867A	차압센서브래킷(NA)	DIFF. SENSOR BRACKET(NA)	1		
10	EA00005886B	스페이서(차압센서)	SPACER(DIFF. SENSOR)	2		
11	26367-060002	플랜지너트	Nut, Hexa (Φ6)	2	M6XP1.0	

A48_006 A1700N2-UTR_4 (AB00132)	V-BELT	Year/Month 2022-12-15

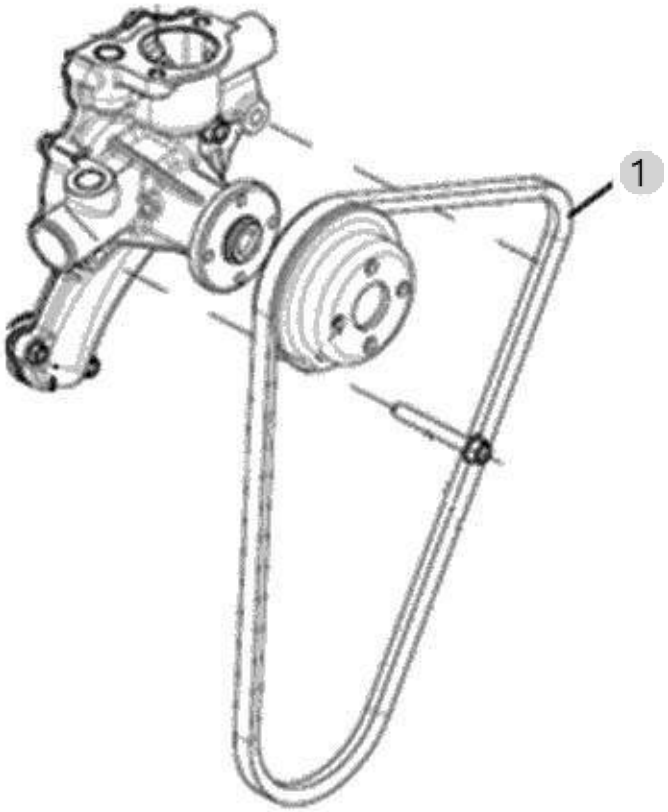

A48_006 A1700N2-UTR_4 (AB00132)	V-BELT	Year/Month 2022-12-15

순번 (NO)	부품번호 (PART NO)	품 명 (PART NAME)	품 명 (PART NAME)	수량 (QTY)	규격 (SPEC)	비고 (REMARK)
1	EA00005549A	V-벨트 RPF-L A40	V-BELT(A40)	1		

F01011 20H TM(US)_3기통 _RANGE4(AC01758)	FLY WHEEL HOUSING	Year/Month 2022-12-15

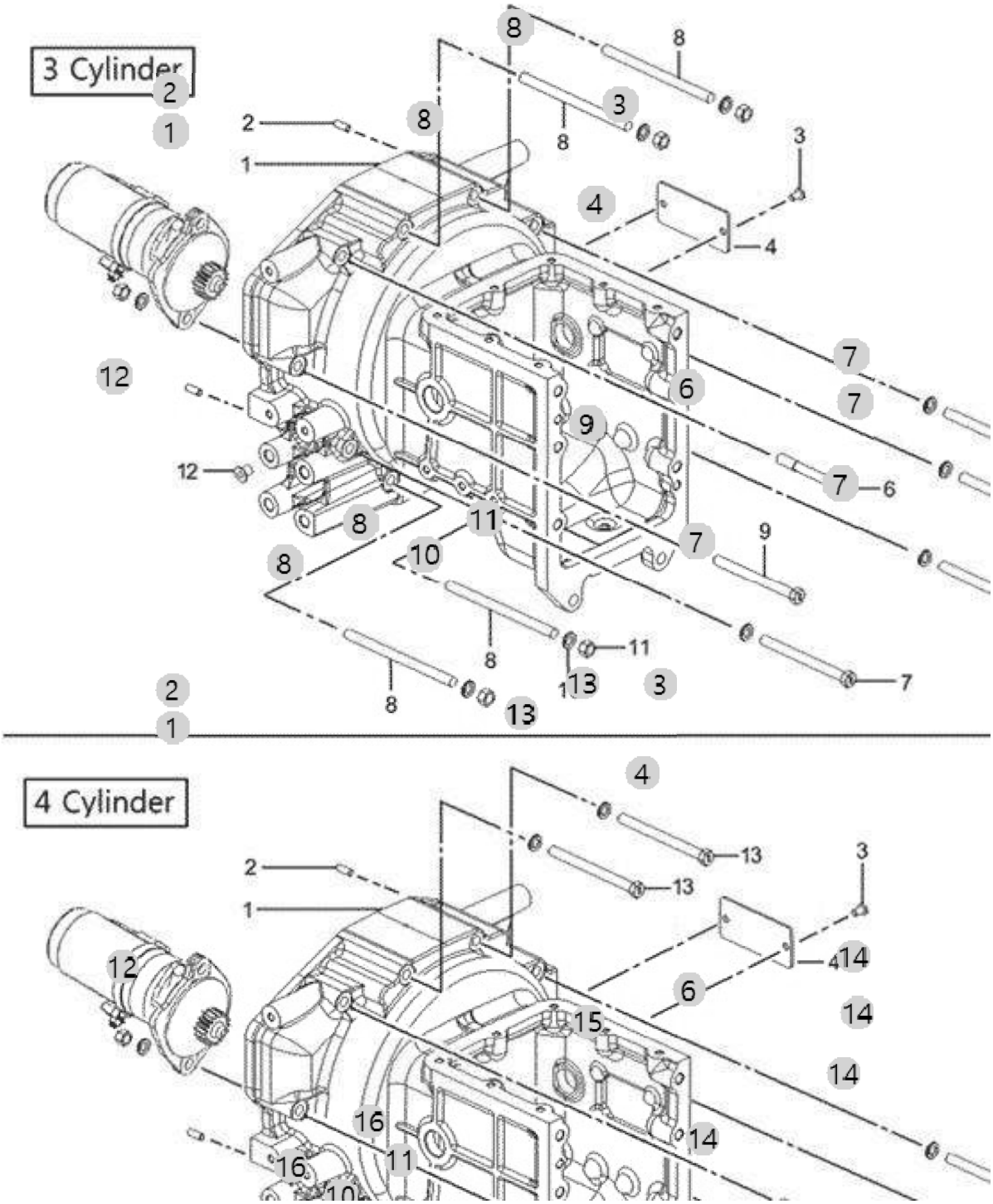

F01011 20H TM(US)_3기통 _RANGE4(AC01758)	FLY WHEEL HOUSING	Year/Month 2022-12-15

순번 (NO)	부품번호 (PART NO)	품 명 (PART NAME)	품 명 (PART NAME)	수량 (QTY)	규격 (SPEC)	비고 (REMARK)
1	TA00000502F	플라이 휠 하우징	FLY WHEEL HOUSING	1	NONE	
1	TA00000502G	플라이 휠 하우징	FLY WHEEL HOUSING	1	NONE	
2	22312-080200	평행핀	PIN, DOWEL (8-20)	2	D8X20	
2	22312-080180	평행핀	PIN, DOWEL (8-18)	2	D8X18	
3	26013-080162	와셔조립육각볼트(+SW)	Bolt, Hexa (8-16)	2	M8XP1.25X16	
4	TZ36250000B4	커버(클러치 조정)	COVER,CLUTCHADJUST	1	4.5T	
6	FB36380000A4	와셔조립육각볼트(+SW)	Hex Bolt With Washer	1	M12XP1.75X1	
7	TZ3605Y000A3	볼트	BOLT	4		
8	NT36060000B4	심음볼트 M12x185	STUD BOLT M12X180	4	M12XP1.75X1	
9	TZ3605H000A3	볼트	BOLT	1		
10	22217-120000	스프링와셔	WASHER, SPRING (Φ 12)	10	M12	
11	26716-120002	295,ALL,육각너트	HEXA NUT295	3	M12X1.75	
12	TA00055258A	고무플러그(14)	PLUG(14)	8		
13	TZ3605Y000A3	볼트	BOLT	2		
14	TZ3605H000A3	볼트	BOLT	4		
15	TZ3622Y000B3	볼트M12XP1.75X110	BOLT.M12*110	1	M12XP1.75X1	
16	TZ3606Y000B4	심음볼트 M12xP1.75x160	STUD	2	M12XP1.75X1	

F01030 20H TM(US)_3기통 _RANGE4(AC01758)	HOUSING, REAR AXLE	Year/Month 2022-12-15

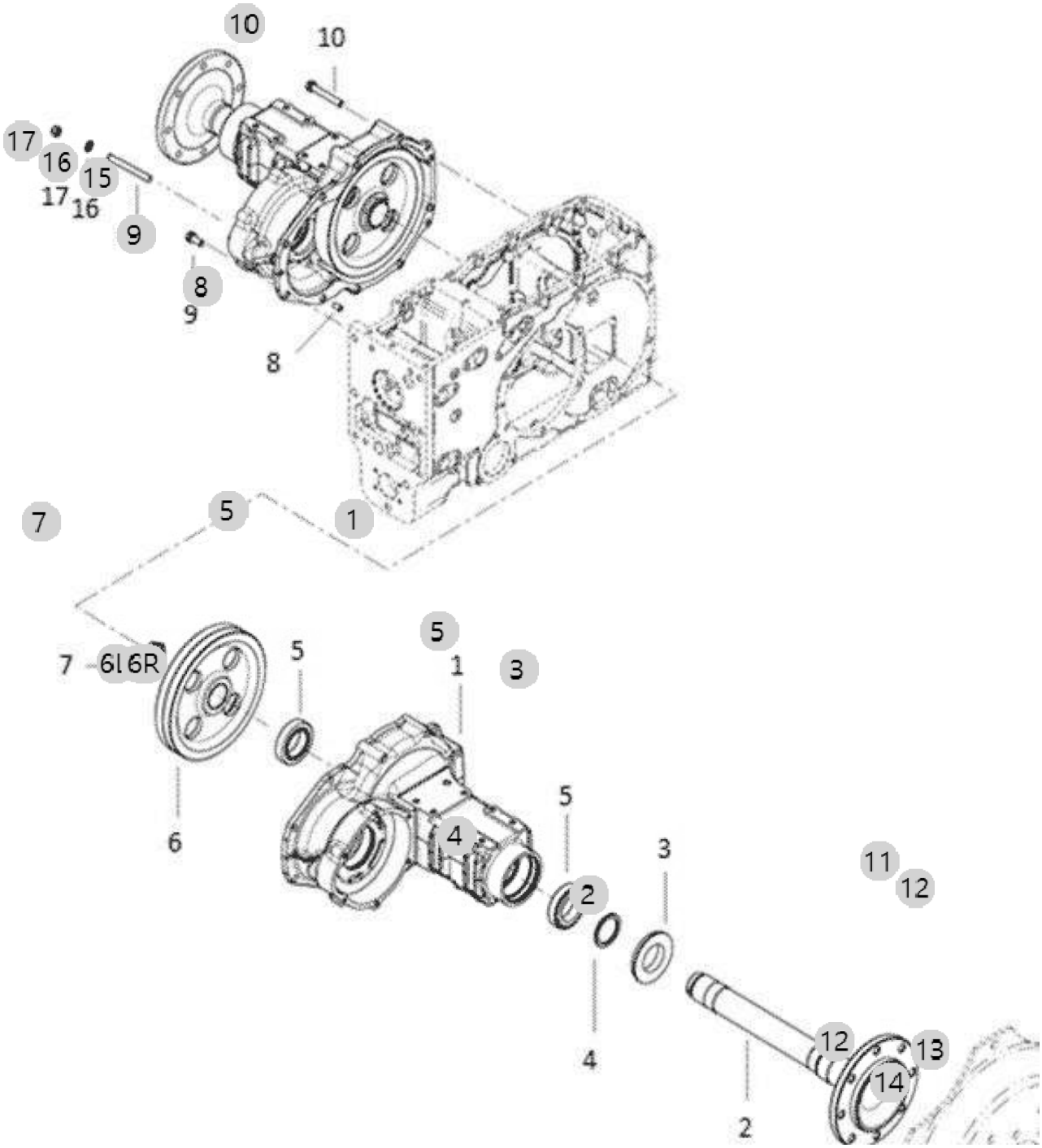

F01030 20H TM(US)_3기통 _RANGE4(AC01758)	HOUSING, REAR AXLE	Year/Month 2022-12-15

순번 (NO)	부품번호 (PART NO)	품 명 (PART NAME)	품 명 (PART NAME)	수량 (QTY)	규격 (SPEC)	비고 (REMARK)
1	TA00032604C	후차축 하우징(좌)	REAR HOUSING	2		
1	TA00032604B	후차축 하우징(좌)	REAR HOUSING	2		
1	TA00032604D	후차축 하우징(좌)	REAR HOUSING	2		
1	TA00032604E	후차축 하우징(좌)	REAR HOUSING	2		
2	TA00032595B	후차축	SHAFT	2		
3	TA00033423A	오일실(후차축)	SEAL, OIL (REAR AXLE)	2		
4	TA00033424A	간격판(후차축)	SPACER, REAR AXLE	2		
5	24141-320110	테이퍼롤러베어링	BEARING	4	NONE	DEL.20220411
6L	TA00032602A	후차축 기어LH	GEAR(L)	1		
6R	TA00033829A	후차축기어 RH	GEAR R, REAR AXLE	1		
7	TA00032594A	록 너트	ROCK NUT	2		
7	TA00032594C	락너트(K5,DYNAQ)	ROCK NUT	2		
8	22312-100180	평행핀	PIN, DOWEL (10-18)	4	D10X18	
9	26013-120302	와셔조립육각볼트(+SW)	HEX BOLT W/WASHER	8	M12XP1.75X3	
10	26013-120852	와셔조립육각볼트	BOLT	8		
11	TT85150000B4	심음볼트	BOLT	4	M14XP1.5	
11	TT85150000A4	심음볼트	Bolt	4	M14XP1.5	
12	TB29430000B4	와셔	WASHER	16		
12	TB29430000A4	와셔	WASHER	16	T3.5X35X35	
13	TB29420000B4	너트	NUT M14	4	육각22X20	
13	TB29420000A4	너트M14	NUT M14	4	육각22X20	
14	TB29440000A4	보울트M14X35	BOLTM14X35	12	M14X35	
14	TB29440000B4	육각볼트	BOLTM14X35	12	M14X35	
15	26216-120902	심음보울트12X90	STUD BOLT	4	M12X90	
16	22217-120000	스프링와셔	WASHER, SPRING (Φ 12)	4	M12	
17	26716-120002	295,ALL,육각너트	HEXA NUT295	4	M12X1.75	

F01040 20H TM(US)_3기통 _RANGE4(AC01758)	REAR AXLE CASE	Year/Month 2022-12-15

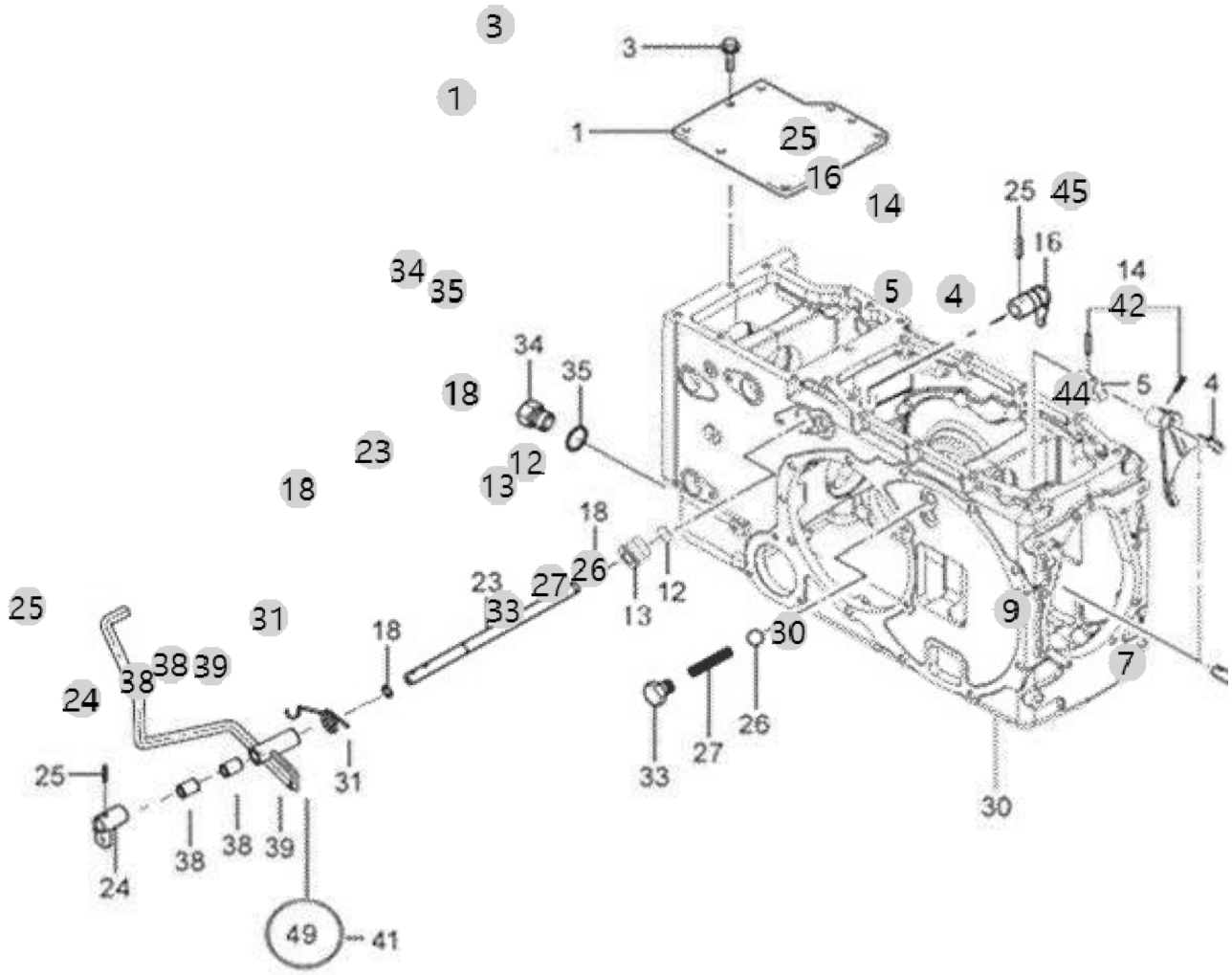

F01040 20H TM(US)_3기통 _RANGE4(AC01758)	REAR AXLE CASE	Year/Month 2022-12-15

순번 (NO)	부품번호 (PART NO)	품 명 (PART NAME)	품 명 (PART NAME)	수량 (QTY)	규격 (SPEC)	비고 (REMARK)
1	TN46010000B3	후차축케이스커버	COVER,REALAXLECASE	1	10T	
3	26013-100322	볼트	BOLT	9		
4	NT46100000C3	PTO변속포크3단	SHAFT,P.T.OFORK3-	1		
5	TN46110000A4	시프터보스(3-4)	SHIFTER	1		
7	27260-150000	시일캡 D15	Cap, Seal (d=15mm)	1	D15	
9	NT46750000A3	PTO변속포크축	FORK SHAFT, PTO SHIFT	1		
12	24311-000240	O-RING495-24	O-RING, DYNAMIC (Φ24)	1	1A P24.0	
13	TA00019206A	변속축 홀더	HOLDER	1	D34	
14	22351-060025	SPRINGPIN6X25	PIN, SPRING (6-25)	2	D6X25	
16	TN46160000A4	PTO시프터아암	ARM, SHIFTER	1		
18	TN46180000A4	O-링	O-RING	2		
23	TA00019204A	PTO변속레버축	SHAFT PTO SHIFT LEVER	1	D17	
24	TN46240000D4	PTO변속레버	LEVER,P.T.OSHAFT	1		
25	22351-080030	스프링핀	PIN, SPRING (8-30)	2		
26	24190-100001	강구5/16	Ball, Steel (5/16)	1	5/16"	
27	TA00048409B	포크 스프링	SPRING, FORK	1		
30	TA00054685D	후차축케이스(4단)	REAR AXLE CASE (4SHIFT)	1		
31	TA00027363A	토션스프링	TORSION SPRING	1	D4	
33	TN46330000B4	볼트(PTO포크축)	BOLT	1	M16X15	
34	TA00065959A	마그넷 플러그	PLUG, MAGNET	1		
35	TA00036405A	본디드실(M20)	BONDED SEAL	1		
38	TT70080000A4	부시	BUSH	2	17X20X29	
39	TA00059742A	차동페달조합	PEDAL, DIFF	1		
42	NT46420000C3	오일주입구	OILINTAKEASS'Y	1		
44	26013-080202	와셔조립육각볼트(+SW)	Bolt, Hexa (8-20)	2	M8XP1.25X20	
45	FT80370000A4	주유구캡	CAP,INTAKE	1		

F01050 20H TM(US)_3기통 _RANGE4(AC01758)	HST HOUSING	Year/Month 2022-12-15

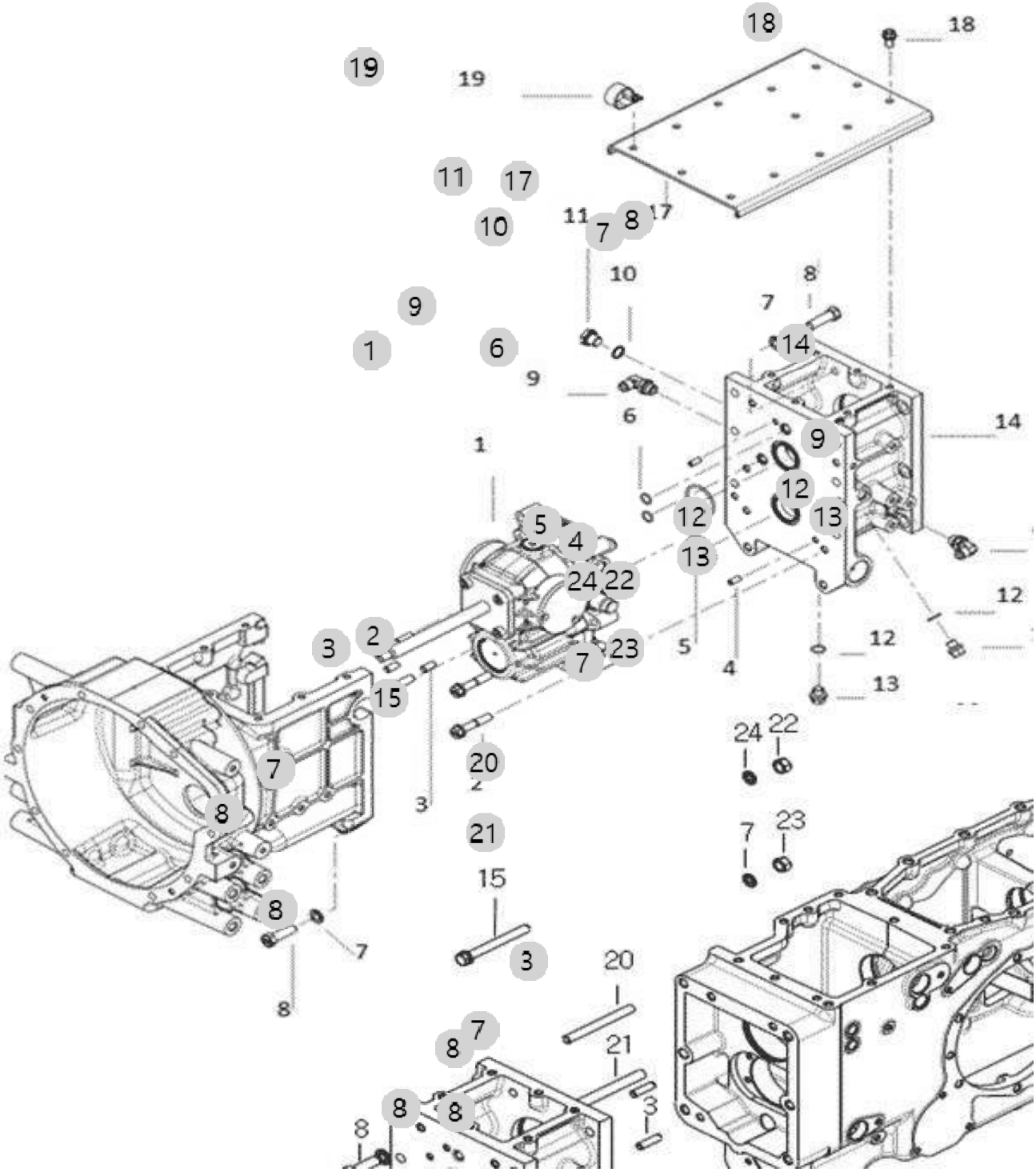

F01050 20H TM(US)_3기통 _RANGE4(AC01758)	HST HOUSING	Year/Month 2022-12-15

순번 (NO)	부품번호 (PART NO)	품 명 (PART NAME)	품 명 (PART NAME)	수량 (QTY)	규격 (SPEC)	비고 (REMARK)
1	TA00056348A	40cc_HST	40CC_HST	1		
1	TA00044920C	28cc_HST(PF)	28CC_HST	1		
1	TA00056348B	40cc_HST	40CC_HST	1		
1	TA00044920D	28cc_HST(PF)	28CC_HST	1		
1	TA00044920E	28cc_HST(PF)	28CC_HST	1		
1	TA00056348C	40cc_HST	40CC_HST	1		
1	TA00056348D	40cc_HST	40CC_HST	1		
1	TA00044920F	28cc_HST(PF)	28CC_HST	1		
2	26013-120702	와셔조립육각볼트	BOLT	6		
3	22312-100200	평행핀	PIN, DOWEL (10-20)	4	D10X20	
4	22312-080180	평행핀	PIN, DOWEL (8-18)	2	D8X18	
5	24311-000500	O링	O-RING, DYNAMIC (Φ50)	2	P50	
6	24311-000150	O-링(P형)	O-RING, DYNAMIC (Φ15)	2	P15	
7	22217-140000	스프링와셔14	WASHER, SPRING (Φ 14)	13	M14	
8	FT08090000A4	볼트(M14X45)	BOLT (M14X45)	8	M4X2.0X45	
8	FT08090000D4	볼트(M14X45)		8	M12X45	
9	CEE4050000A4	자리부착엘보3/8	ELBOW (3/8)	2		
10	TTA1140000A4	동패킹	PACKING	1		
11	TTA1130000A4	플러그	PLUG	1	PF3/8	
12	24311-000160	O-링 P 16	O-RING, DYNAMIC (Φ16)	2	P16	
13	23491-140002	플러그	PLUG, DRAIN -> 23490-140002	2	M14	
14	TA00000503H	하우징 케이스	HOUSING CASE	1	NONE	
14	TA00000503I	하우징 케이스	HOUSING CASE	1	NONE	
15	26013-121102	보울트12X110	BOLT12X110	1	M12X1.75X11	
17	TA00001059A	커버	COVER	1	4.5T	
18	26106-100202	육각플랜지볼트	HEX BOLT, (10-20)	10	M10XP1.5X20	
19	TA00003081A	클립M12	CLIP	1		
20	26216-121002	심음보울트12X100	STUD BOLT	1	M12X100	
21	26216-141002	심음볼트	STUD BOLT	1	14X100	
22	26716-120002	295,ALL,육각너트	HEXA NUT295	1	M12X1.75	
23	26716-140002	육각너트	NUT	1	M14X2.0	
24	22217-120000	스프링와셔	WASHER, SPRING (Φ 12)	1	M12	

F01060 20H TM(US)_3기통 _RANGE4(AC01758)	PTO COVER	Year/Month 2022-12-15

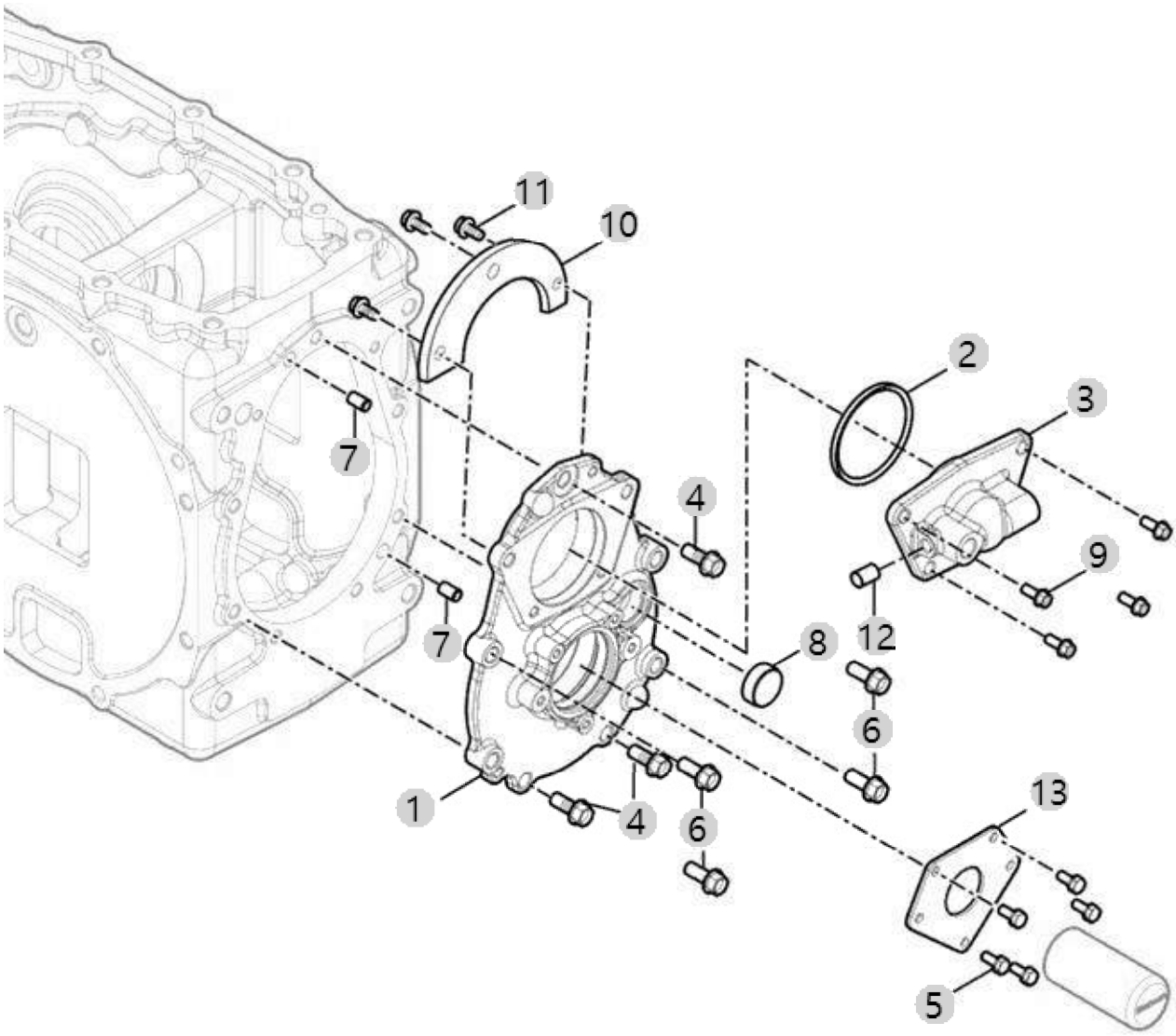

F01060 20H TM(US)_3기통 _RANGE4(AC01758)	PTO COVER	Year/Month 2022-12-15

순번 (NO)	부품번호 (PART NO)	품 명 (PART NAME)	품 명 (PART NAME)	수량 (QTY)	규격 (SPEC)	비고 (REMARK)
1	NT45510000B1	PTO축하우징	HOUSING, PTO SHAFT	1		
2	24341-000700	O링(70-S)	O-RING, FIX (Φ70)	1	1A S70.0	
3	NT45620000A3	실케이스	SEAL CASE	1		
4	26013-100252	와셔조립육각볼트(+SW)	SCREW, CAPTIVE WASHER CAP	3	M10X1.50X02	
5	26013-060162	와셔조립육각볼트(+SW)	Bolt, Hexa (6-16)	5	M6XP1.0X16	
6	26013-100352	볼트	Bolt, Hexa (10-35)	4		
7	22312-100200	평행핀	PIN, DOWEL (10-20)	2	D10X20	
8	TCA8130000A4	검유창	SIGHTGLASS -> NT45690000A4	1		
9	26013-080302	와셔조립육각볼트(+SW)	HEX BOLT W/WASHER	2	M8XP1.25X30	
10	NT45640000A4	베어링커버	Bearing Cover	1		
11	26013-060162	와셔조립육각볼트(+SW)	Bolt, Hexa (6-16)	3	M6XP1.0X16	
12	23871-010000	테이퍼플러그	PLUG	1	PT1/8	
13	NT45720000B4	플레이트	PLATE	1	3.2T	

F03030 20H TM(US)_3기통 _RANGE4(AC01758)	HST GEAR	Year/Month 2022-12-15

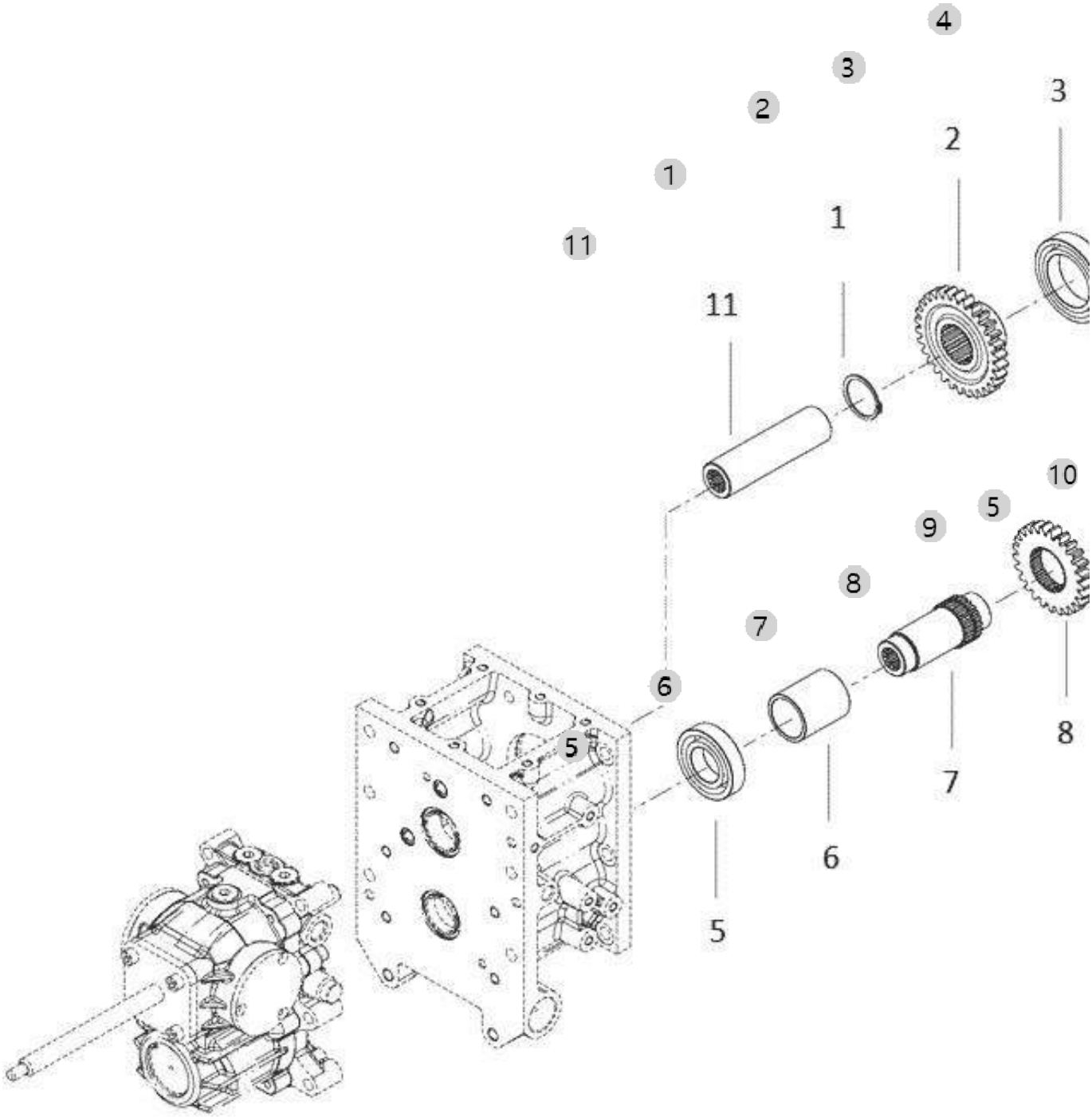

F03030 20H TM(US)_3기통 _RANGE4(AC01758)	HST GEAR	Year/Month 2022-12-15

순번 (NO)	부품번호 (PART NO)	품 명 (PART NAME)	품 명 (PART NAME)	수량 (QTY)	규격 (SPEC)	비고 (REMARK)
1	22242-000450	축용스냅링45	SNAP RING, SHAFT (Φ 45)	1	D45	
2	TA00000745A	HST 피동기어 30T	GEAR 34T	1		
3	24101-060124	볼베어링6012	Bearing, Ball (#6012)	1	#6012	DEL.20220323
4	22252-000950	구멍용C형스냅링A종	RING, CIRCLIP (Φ 95)	1	D95	
5	24101-062084	볼베어링6208	Bearing, Ball (#6208)	2	#6208	DEL.20220323
6	TA00001272A	칼라	COLLAR	1	O.D54X5.5T	
7	TA00001271A	죠인트	JOINT	1		
8	TA00000744A	HST 구동기어 25T	GEAR 27T	1		
9	22242-000500	축용스냅링50	SNAP RING, SHAFT (Φ50)	1	D50	
10	22252-000800	구멍용스냅링80	RING, CIRCLIP (Φ 80)	1	D80	
11	TA00001253A	스플라인칼라	COLLAR, SPLINE	1		

F03040 20H TM(US)_3기통 _RANGE4(AC01758)	RANGE SHIFT DRIVE SHAFT	Year/Month 2022-12-15

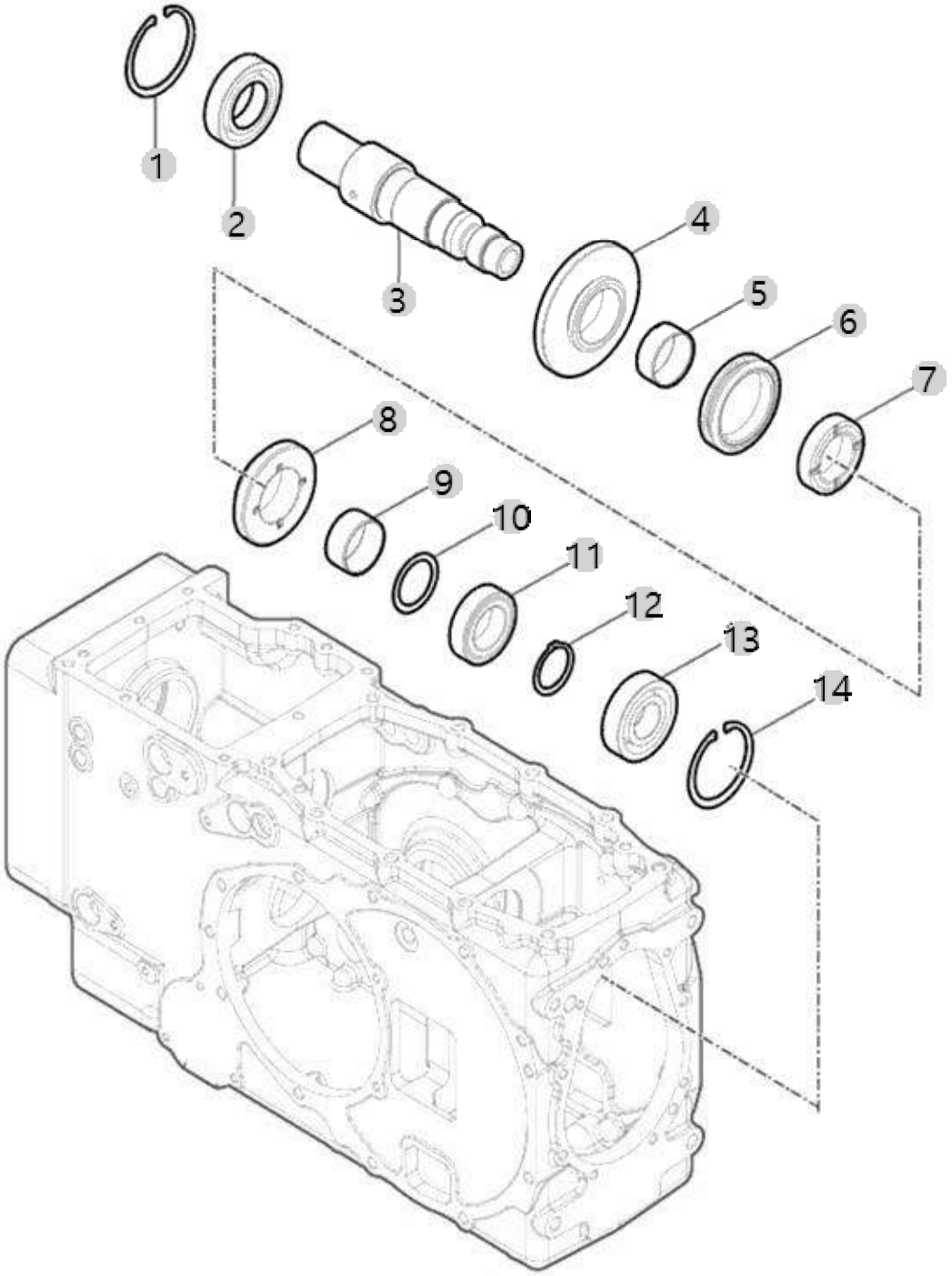

F03040 20H TM(US)_3기통 _RANGE4(AC01758)	RANGE SHIFT DRIVE SHAFT	Year/Month 2022-12-15

순번 (NO)	부품번호 (PART NO)	품 명 (PART NAME)	품 명 (PART NAME)	수량 (QTY)	규격 (SPEC)	비고 (REMARK)
1	22252-000850	써클립85H	RING, CIRCLIP (Φ 85)	1		
2	24101-062094	볼베어링6209	BALL BEARING (#6209)	1	#6209	DEL.20220323
3	TA00057141B	부변속구동축_HST	RANGE DRIVE SHAFT_HST	1		
4	TA00054491C	부변속4단구동기어	SUB SHIFT 4TH DRIVE GEAR	1		
4	TA00054491D	부변속4단구동기어	SUB SHIFT 4TH DRIVE GEAR	1		
5	TA00054667B	부시3	BUSH 3	1		
6	TA00054494D	슬리브(3-4단)	SLEEVE(3-4)	1		
7	TA00054493B	허브(3-4단)	HUB(3-4)	1		
8	TA00054490B	부변속3단구동기어	SUB SHIFT 3RD DRIVE GEAR	1		
8	TA00054490C	부변속3단구동기어	SUB SHIFT 3RD DRIVE GEAR	1		
8	TA00054490D	부변속3단구동기어	SUB SHIFT 3RD DRIVE GEAR	1		
9	TA00054495B	부시2	BUSH 2	1		
10	TA00054492B	칼라	COLLOR	1		
11	TA00054489B	부변속2단구동기어	SUB SHIFT 2ND DRIVE GEAR	1		
12	22242-000450	축용스냅링45	SNAP RING, SHAFT (Φ 45)	1	D45	
13	24101-063074	볼베어링6307	Bearing, Ball (#6307)	1	#6307	DEL.20220323
14	22252-000800	구멍용스냅링80	RING, CIRCLIP (Φ 80)	1	D80	

F03050 20H TM(US)_3기통 _RANGE4(AC01758)	RANGE SHIFT DRIVEN SHAFT	Year/Month 2022-12-15

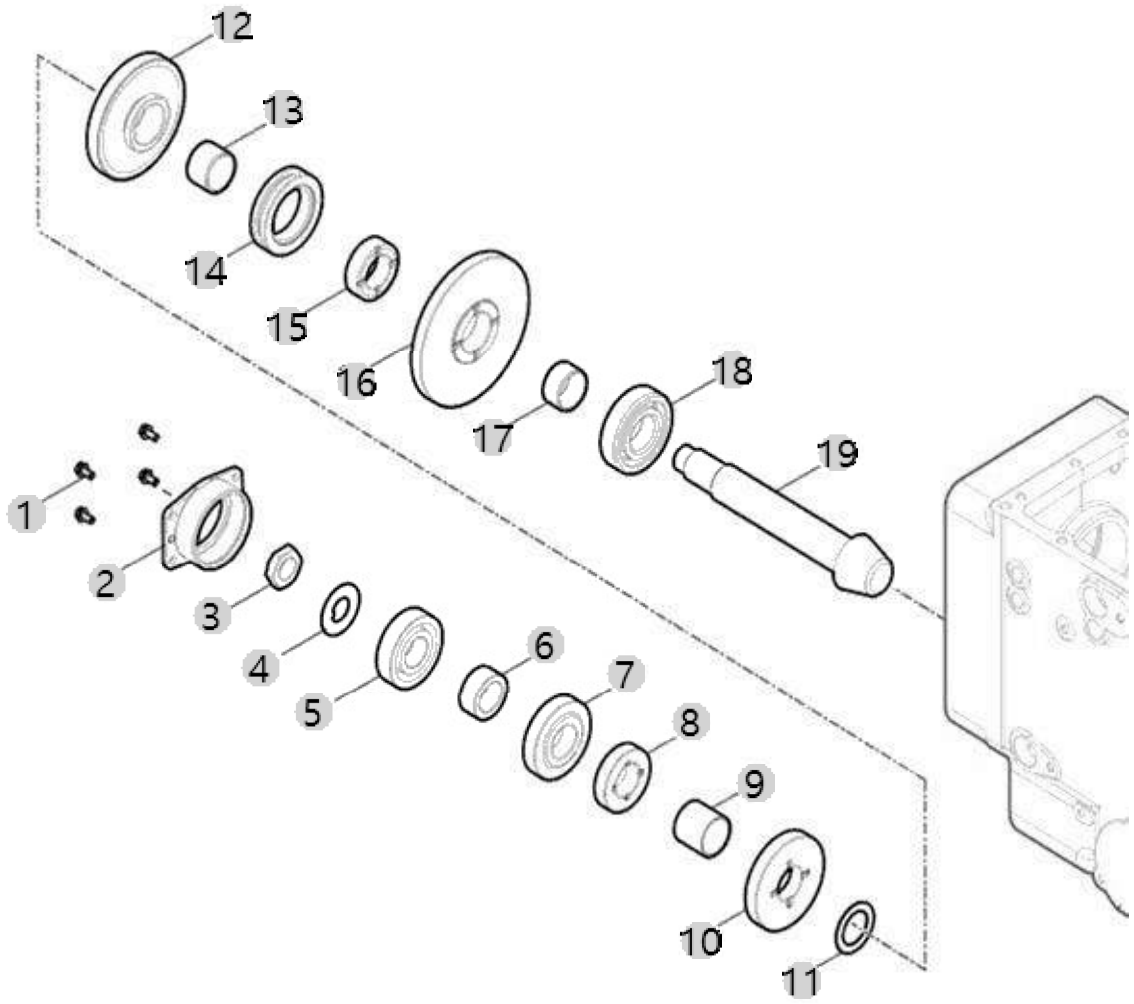

F03050 20H TM(US)_3기통 _RANGE4(AC01758)	RANGE SHIFT DRIVEN SHAFT	Year/Month 2022-12-15

순번 (NO)	부품번호 (PART NO)	품 명 (PART NAME)	품 명 (PART NAME)	수량 (QTY)	규격 (SPEC)	비고 (REMARK)
1	26013-080202	와셔조립육각볼트(+SW)	Bolt, Hexa (8-20)	4	M8XP1.25X20	
2	TN43150000A3	베어링케이스	CASEBEARING	1		
3	TN43110000B4	로크너트	LOCKNUT	1	M24X2.0	
4	TT57020000A4	턱붙이와셔	WASHER	1	T1.2	
5	24101-063064	볼베어링6306	Bearing, Ball (#6306)	1	#6306	DEL.20220323
6	TA00054917A	칼라	COLLOR	1		
7	TA00054528A	전륜구동기어	4WD_DRIVE_GEAR	1		
8	TA00054481A	부변속4단피동기어	SUB SHIFT 4TH DRIVEN GEAR	1		
9	TA00054484A	스페이서	SPACER	1		
10	TA00054480A	부변속3단피동기어	SUB SHIFT 3RD DRIVEN GEAR	1		
11	TA00054483B	칼라	COLLOR	1		
12	TA00054479D	부변속2단피동기어	SUB SHIFT 2ND DRIVEN GEAR	1		
13	TA00054482B	부시	BUSH	1		
14	TA00054486D	슬리브	SLEEVE(1-2)	1		
15	TA00054485B	허브(1-2단)	HUB(1-2)	1		
16	TA00054478D	부변속1단피동기어	SUB SHIFT 1ST DRIVEN GEAR	1		
17	TA00054920B	부시(1단)	BUSH 1	1		
18	TT78020000A3	베어링NJ307R	BEARINGNJ307R	1	NJ307R	
19	TA00054487C	카운터축	COUNTER SHAFT	1		

F04010 20H TM(US)_3기통 _RANGE4(AC01758)	FRONT WHEEL DRIVE SHAFT	Year/Month 2022-12-15

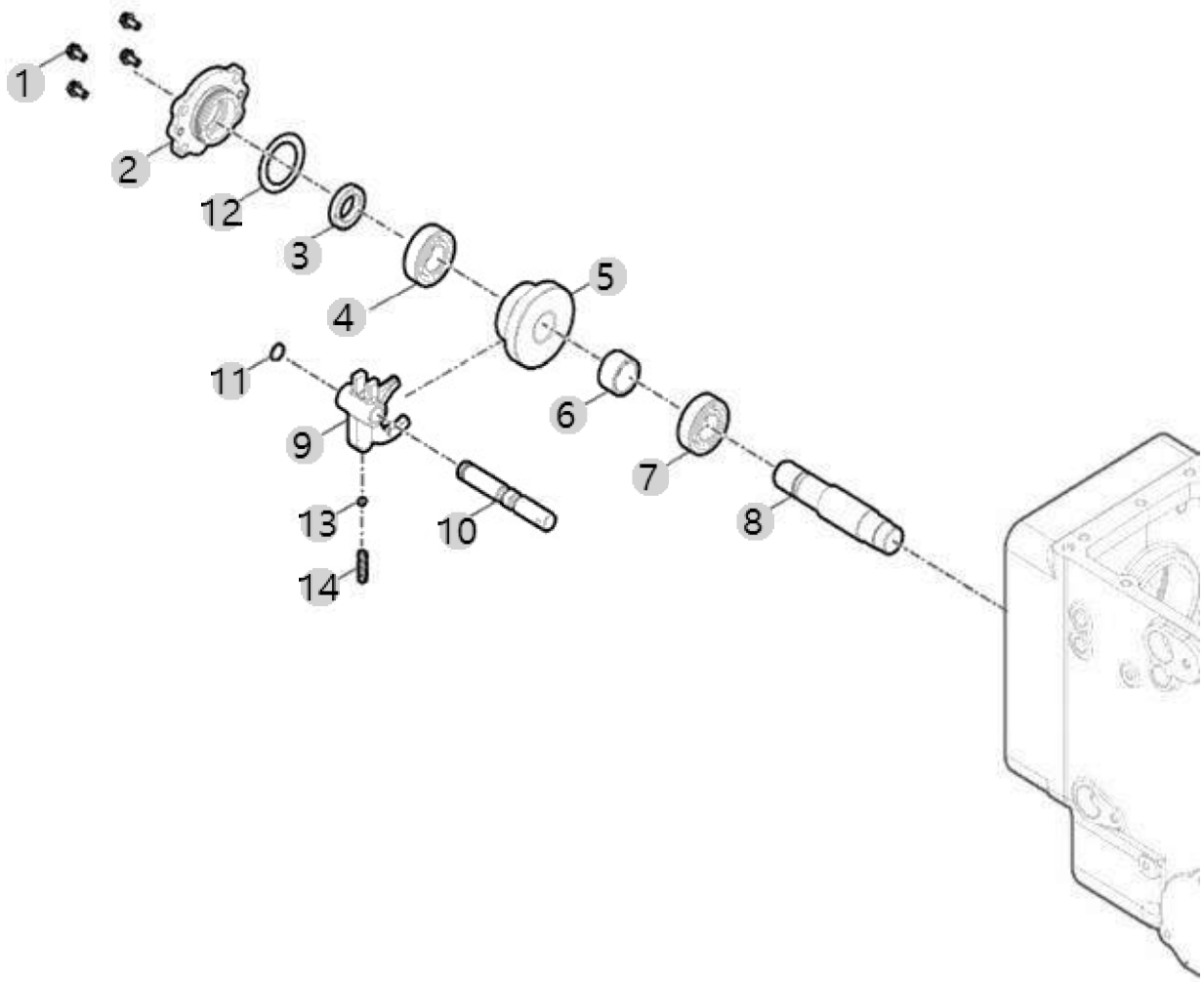

F04010 20H TM(US)_3기통 _RANGE4(AC01758)	FRONT WHEEL DRIVE SHAFT	Year/Month 2022-12-15

순번 (NO)	부품번호 (PART NO)	품 명 (PART NAME)	품 명 (PART NAME)	수량 (QTY)	규격 (SPEC)	비고 (REMARK)
1	26013-080202	와셔조립육각볼트(+SW)	Bolt, Hexa (8-20)	4	M8XP1.25X20	
2	TN43350000B3	오일시일케이스	CASEOILSEAL	1		
3	24421-254008	오일실TC254008(E810,86-13)	Seal, Oil (#25-40-08)	1	TC25X40X8	
4	24101-062054	볼베어링6205	Bearing, Ball (#6205)	1	#6205UU	
5	TA00054530A	전륜피동기어	4WD_DRIVEN_GEAR	1		
6	TA00054914A	칼라(전륜구동축)	COLLOR	1		
7	24101-062054	볼베어링6205	Bearing, Ball (#6205)	1	#6205UU	DEL.20220323
8	TA00054915A	전륜구동축	4WD DRIVE SHAFT	1		
9	TA00054972A	전륜포크	4WD FORK	1		
9	TA00054972B	전륜포크	4WD FORK	1		
10	TA00054916A	전륜포크축	4WD FORK SHAFT	1		
11	24311-000110	O-링 495-11	O-RING, DYNAMIC (Φ11)	1	P11	
12	TN43360000A4	O-링(G형)	O-RING	1	45G	
13	24190-100001	강구5/16	Ball, Steel (5/16)	1	5/16"	
14	TA00048409B	포크 스프링	SPRING, FORK	1		

F04030 20H TM(US)_3기통 _RANGE4(AC01758)	FRONT WHEEL DRIVE IDLE SHAFT	Year/Month 2022-12-15

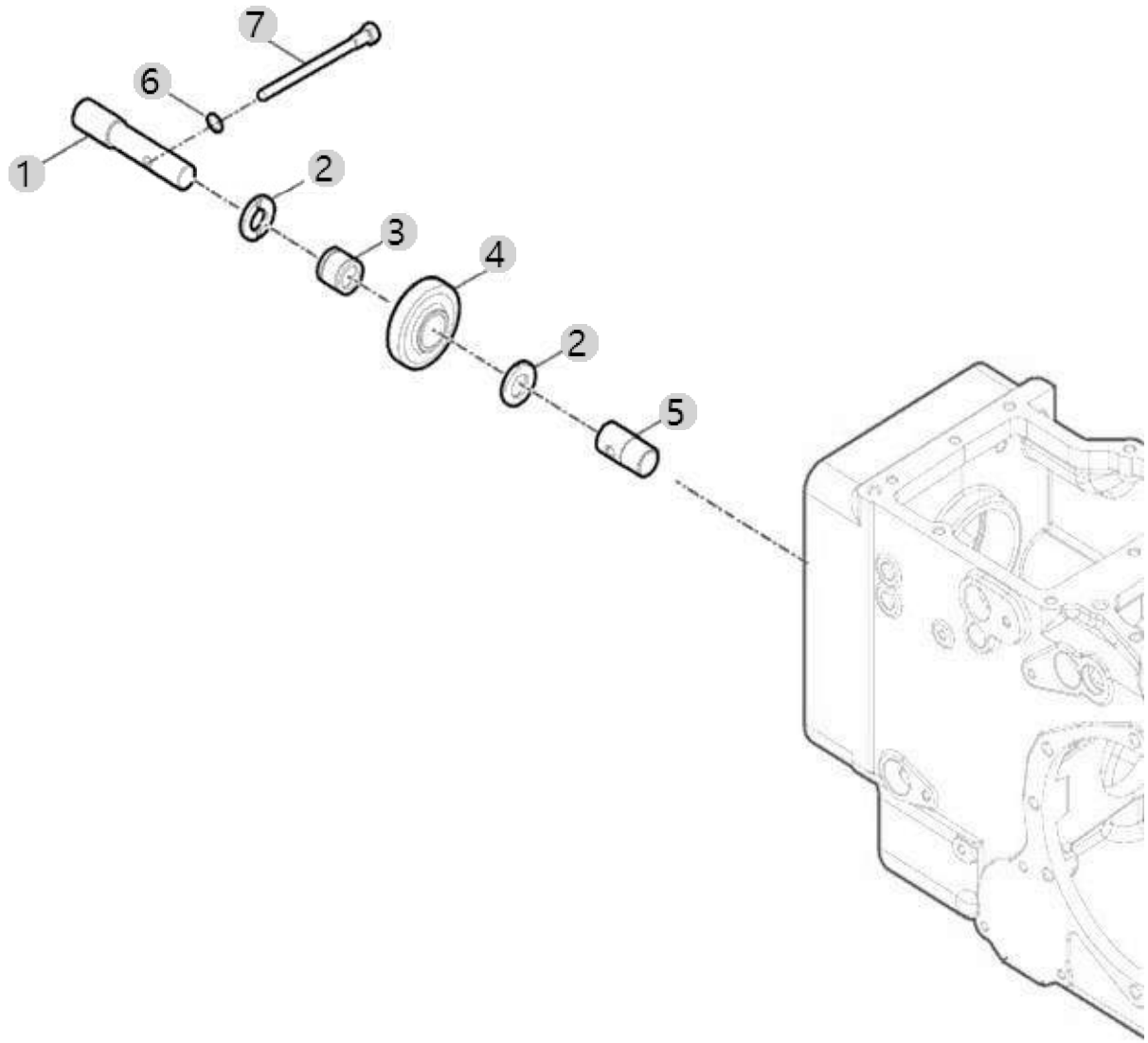

F04030 20H TM(US)_3기통 _RANGE4(AC01758)	FRONT WHEEL DRIVE IDLE SHAFT	Year/Month 2022-12-15

순번 (NO)	부품번호 (PART NO)	품 명 (PART NAME)	품 명 (PART NAME)	수량 (QTY)	규격 (SPEC)	비고 (REMARK)
1	TA00054905A	전륜아이들축	4WD IDLE SHAFT	1		
2	TN43270000A4	스러스트와셔	THRUSTWASHER	1	D36XT3.5	
3	24161-202825	니들베어링	NEEDLE BEARIN (#20-28-25)	1		
4	TA00054529B	전륜아이들기어	IDLE GEAR, 4WD	1		
5	TA00054627A	칼라(아이들축)	COLLOR(IDLE SHAFT)	1		
6	TA00054653A	단붙이볼트	BOLT	1		
7	23414-100000	429,A202322,패킹10	PLAIN WASHER (D10)	1	M10	

F05020 20H TM(US)_3기통 _RANGE4(AC01758)	REAR DIFFERNTIAL	Year/Month 2022-12-15

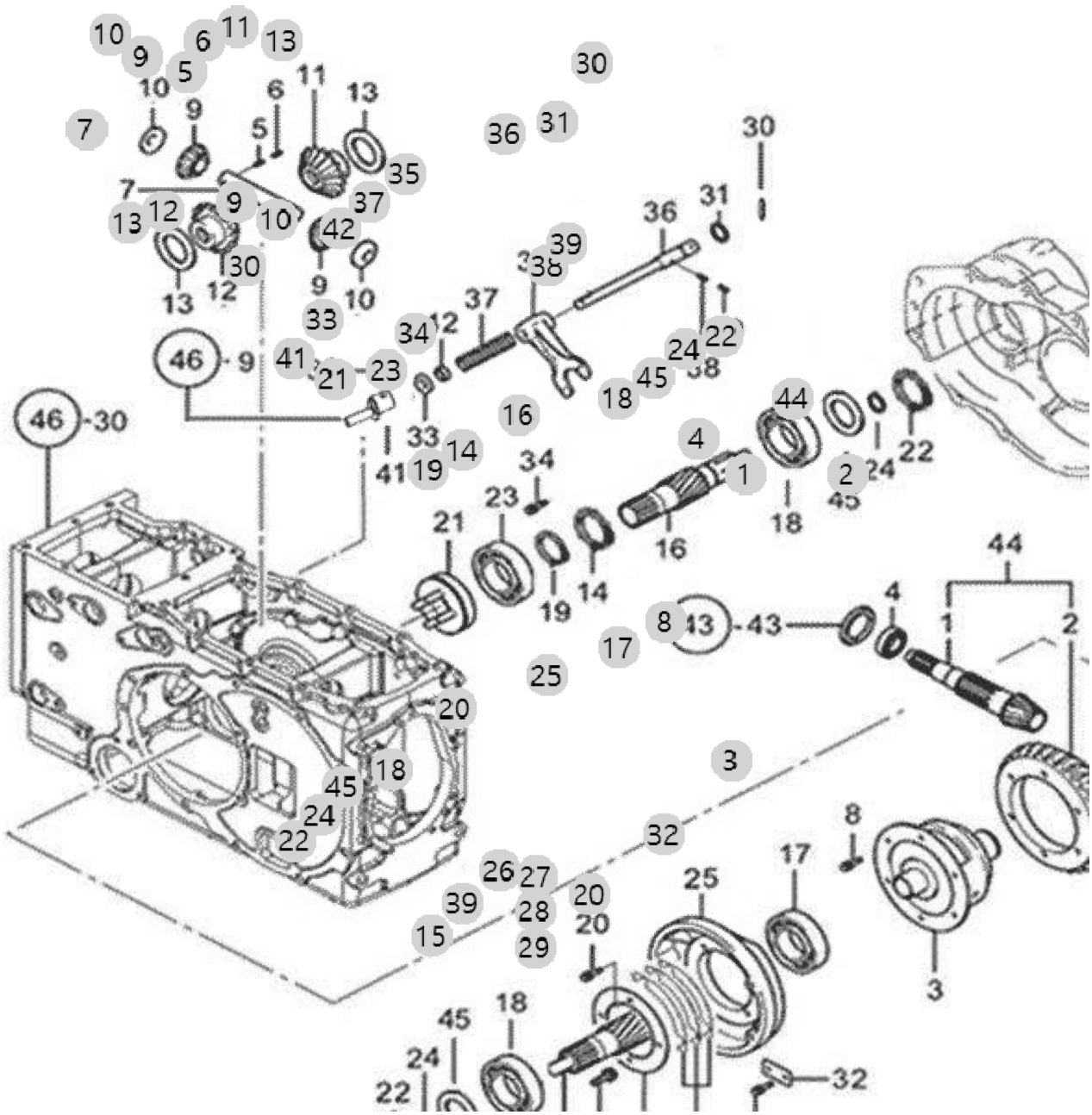

F05020 20H TM(US)_3기통 _RANGE4(AC01758)	REAR DIFFERNTIAL	Year/Month 2022-12-15

순번 (NO)	부품번호 (PART NO)	품 명 (PART NAME)	품 명 (PART NAME)	수량 (QTY)	규격 (SPEC)	비고 (REMARK)
1	TA00054487B	카운터축	COUNTER SHAFT	1		
1	TA00054487C	카운터축	COUNTER SHAFT	1		
2	TN49520000D2	링기어	RINGGEAR	1		
3	TN49030000E2	차동케이스	CASE,DIFFERENTIAL	1		
4	TT78020000A3	베어링NJ307R	BEARINGNJ307R	1	NJ307R	DEL.20220323
5	22312-060360	평행핀	PIN, DOWEL (6-36)	1	D6X36	
6	22351-060032	스프링핀	PIN, SPRING (6-32)	1	D6X32	
7	TF64080000A4	피니언축	PINIONSHAFT	1		
8	TF64090000B4	볼트	BOLT	6		
9	TF64100000B3	차동피니언	PINION	2		
10	TF64110000A4	피니언라이너	PINIONLINER	2	T1.0	
11	TF64120000A3	차동사이드기어(A)	DIFF.SIDEGEAR(A)	1		
12	TF64130000A3	차동사이드기어(B)	DIFF.SIDEGEAR(B)	1		
13	TF64140000B4	사이드기어라이너	SIDEGEARLINER	2		
14	22252-000800	구멍용스냅링80	RING, CIRCLIP (Φ 80)	1	D80	
15	TA00032603C	파이널 기어(좌)	FINAL PINION(L)	1		
15	TA00032603B	파이널 기어(좌)	FINAL PINION(L)	1		
15	TA00032603D	파이널 기어(좌)	FINAL PINION(L)	1		
15	TA00032603E	파이널 피니언(좌)	FINAL PINION(L)	1		
16	TA00032596D	파이널 피니언(우)	FINAL PINION(R)	1		
16	TA00032596C	파이널 피니언(우)	FINAL PINION(R)	1		
16	TA00032596B	파이널 피니언(우)	FINAL PINION(R)	1		
16	TA00032596E	파이널 피니언(우)	FINAL PINION(R)	1		
17	24101-062114	볼베어링6211	Bearing, Ball (#6211)	1	#6211	
18	TF64190000A4	베어링6308HL1	BALL BEARING (#6308HL1) -> TF64190000A3	2	NJ307R	DEL.20220323
19	22242-000500	축용스냅링50	SNAP RING, SHAFT (Φ50)	1	D50	
20	26013-080202	와셔조립육각볼트(+SW)	Bolt, Hexa (8-20)	4	M8XP1.25X20	
21	TF64250000B3	데프록스러스트	THRUST, DIFF-LOCK ASSY	1		
22	22252-000900	구멍용스냅링90	RING, CIRCLIP (Φ 90)	2	D90	
23	24101-060104	볼베어링6010	Bearing, Ball (#6010)	1	#6010	
24	22242-000400	축용스냅링40	SNAP RING, SHAFT (Φ 40)	2	D40	
25	TN49550000B2	캐리어	CARRIOR	1		
26	TN49590000A4	리테이너	RETAINER	1		
27	TZ49560000A4	심A(0.5)	SHIMA	3		
28	TZ49570000A4	심B(0.3)	SHIMB	3		
29	TZ49580000A4	심C(0.1)	SHIMC	2		
30	22351-080032	스프링핀	PIN, SPRING (8-32)	2	D8X32	
31	24311-000160	O-링 P 16	O-RING, DYNAMIC (Φ16)	1	P16	
32	TB32360000A4	리테이너	RETAINER	2	T4.5X25X50	
33	TN49380000A4	와셔	WASHER	1	T4.2X30X30	
34	26013-080202	와셔조립육각볼트(+SW)	Bolt, Hexa (8-20)	9	M8XP1.25X20	
35	TN49400000B2	차동포크	FORKDIFFERENTIALLOCK	1		
36	TA00027271B	포크축	SHAFT	1		
36	TA00027271C	포크축	SHAFT	1		
37	TN49430000A4	스프링	SPRING	1	D4.0	

F05020 20H TM(US)_3기통 _RANGE4(AC01758)	REAR DIFFERNTIAL	Year/Month 2022-12-15

순번 (NO)	부품번호 (PART NO)	품 명 (PART NAME)	품 명 (PART NAME)	수량 (QTY)	규격 (SPEC)	비고 (REMARK)
38	22351-080040	스프링핀8X40	PIN, SPRING (8-40)	1	D8X40	DEL.20221012
39	22351-050040	스프링핀5X40	PIN, SPRING (5-04)	1	D5X40	DEL.20221012
41	TA00027987B	차동링크	LINK	1	NONE	
41	TA00027987C	차동링크	LINK	1	NONE	
42	24421-152507	오일실TC152507	Seal, Oil (#15-25-07)	1	TC15X25X7	
44	TA00061268A	링기어조합	RING GEAR ASSY	1		
45	TA00044074A	스페이서(50X40X3T)	SPACER (50x40x3T)	2		

F06030 20H TM(US)_3기통 _RANGE4(AC01758)	BRAKE	Year/Month 2022-12-15

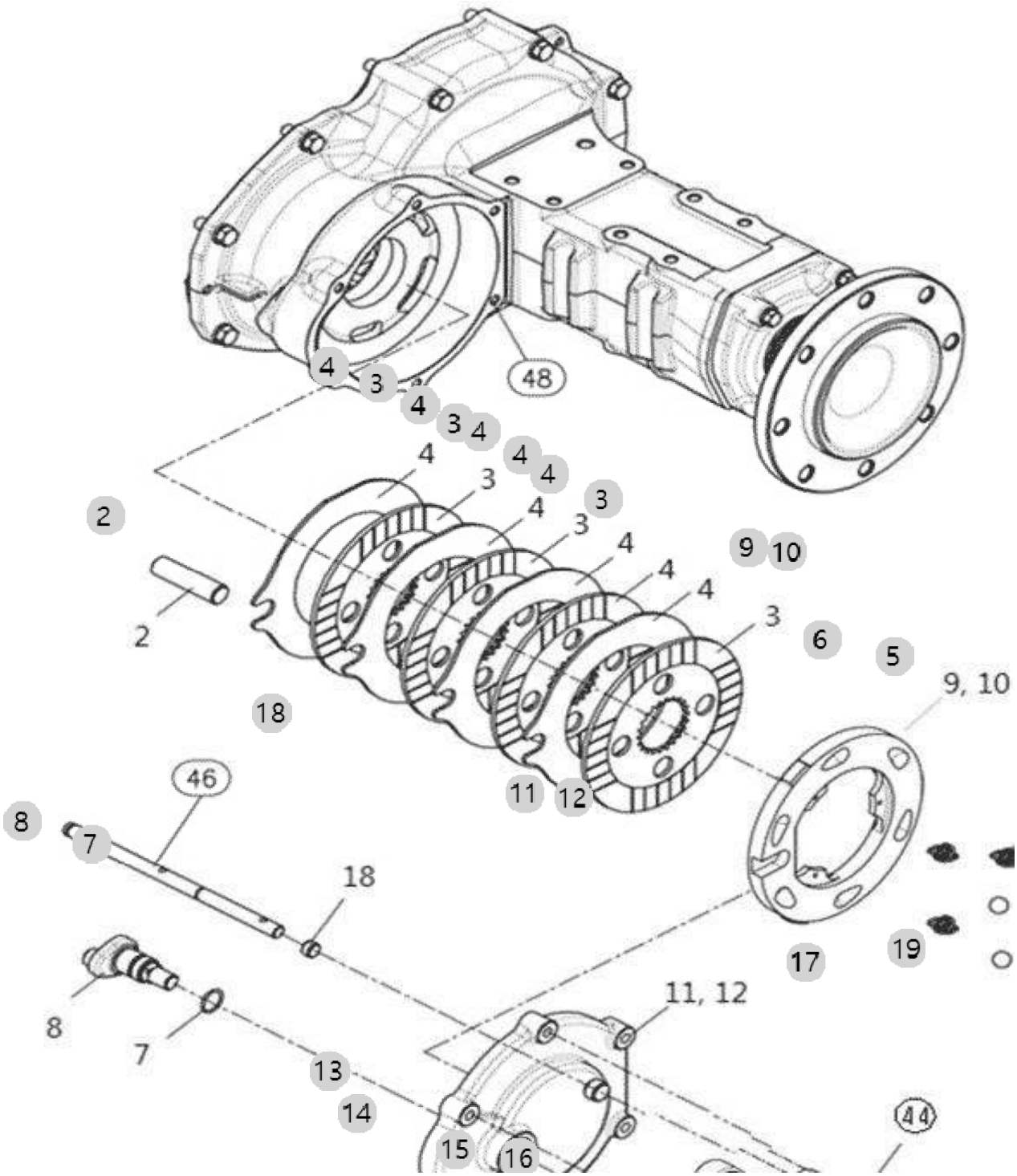

F06030 20H TM(US)_3기통 _RANGE4(AC01758)	BRAKE	Year/Month 2022-12-15

순번 (NO)	부품번호 (PART NO)	품 명 (PART NAME)	품 명 (PART NAME)	수량 (QTY)	규격 (SPEC)	비고 (REMARK)
2	TN50030000A4	축	SHAFT	2	D20X84	
3	TA00033823B	마찰판	PLATE. FRICTION	8		
4	TN50050000A2	플레이트	PLATE	8	T3.2	
5	24190-200001	강구	Ball, Steel	12		
6	TN50070000A4	스프링	SPRING	6	D2.3	
7	24311-000210	361,A22,O-RING1AP-21.0	O-RING, DYNAMIC (Φ21)	2	P21	
8	TN50100000B3	브레이크캠	CAP	2		
9	TA00046783A	캠플레이트(좌)	CAM PLATE L	1		
10	TA00046784A	캠플레이트(우)	CAM PLATE R	1		
11	TA00046785A	브레이크커버(좌)	COVER L,BRAKE	1		
12	TA00046786A	브레이크커버(우)	COVER R, BRAKE	1		
13	24421-253505	오일실TC253505	Seal, Oil (#25-35-05)	2		
14	TA00036336A	브레이크레버	BRAKE LEVER	2		
15	22217-160000	스프링와셔	WASHER, SPRING (Φ 16)	2	M16	
16	26736-160002	특수NUT	HEXNUT	2	M16XP1.5	
17	26013-100502	와셔조립육각볼트	BOLT,W/SW	2	M10X1.5X50	
18	TT70090000A4	부시	BUSH	1	17X20X12	
19	26013-100402	와셔조립육각볼트	Bolt, Hexa (10-40)	10		

F06031 20H TM(US)_3기통 _RANGE4(AC01758)	SUPPORT, BRAKE	Year/Month 2022-12-15

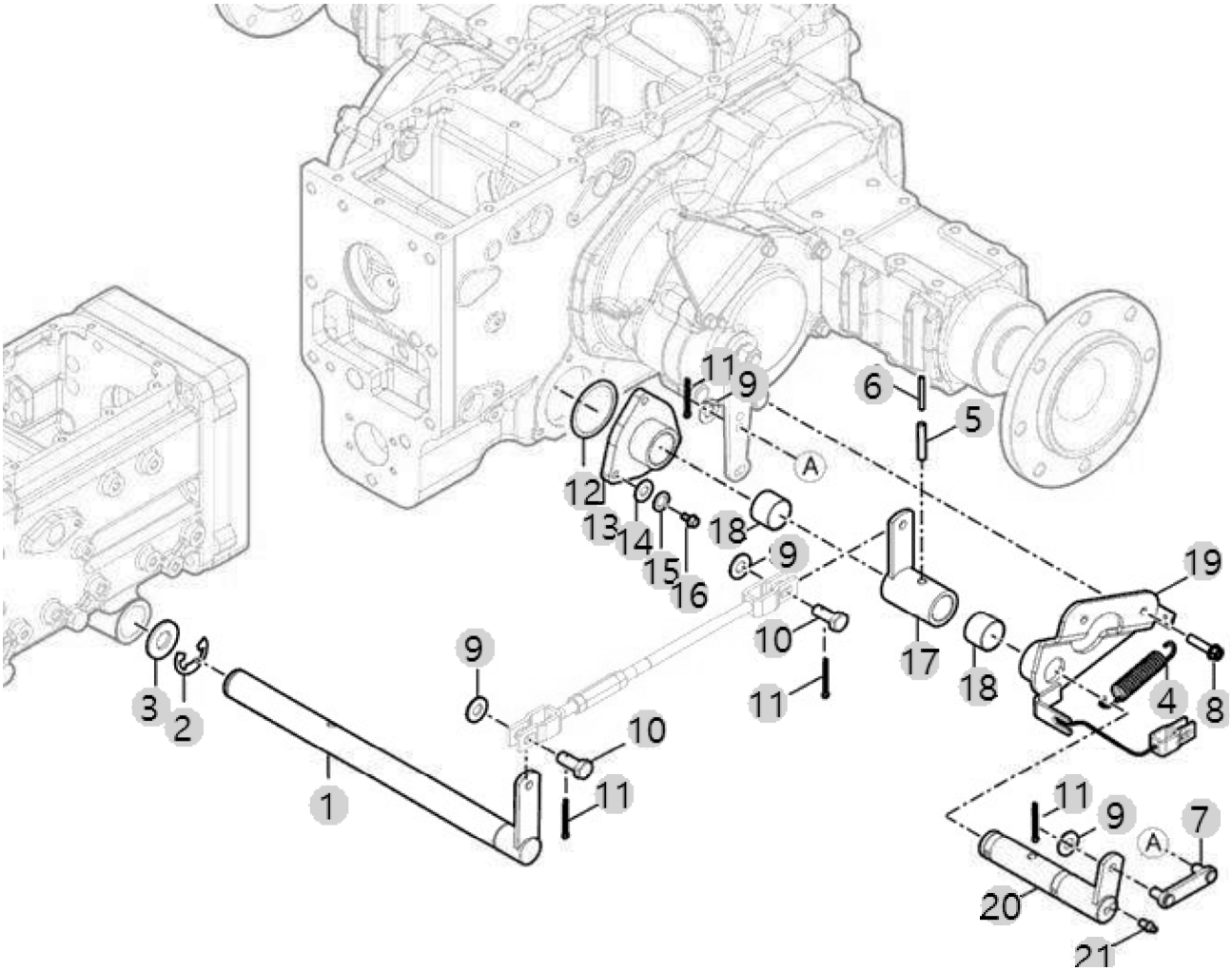

F06031 20H TM(US)_3기통 _RANGE4(AC01758)	SUPPORT, BRAKE	Year/Month 2022-12-15

순번 (NO)	부품번호 (PART NO)	품 명 (PART NAME)	품 명 (PART NAME)	수량 (QTY)	규격 (SPEC)	비고 (REMARK)
1	TA00044825A	브레이크 축	SAHFT, BRAKE	1		
1	TA00044825B	브레이크 축	SAHFT, BRAKE	1		
2	22272-000240	스냅링	RING, CIRCLIP (Φ 24)	1	D24	
3	TB35120000C4	와셔 B	WASHER-B	1	2.3T	
4	FEB0150000B	본네트 고정 스프링	SPRING	1	D1.8	
5	22351-080050	스프링핀	PIN, SPRING (8-50)	1		DEL.20221012
6	22351-050050	스프링핀	PIN, SPRING (5-05)	1		DEL.20221012
7	TA00035965B	브레이크로드	BRAKE ROD	1		
8	FEB0150000C	본네트 고정 스프링	SPRING	1	D1.8	
9	22137-100000	평와셔 10	WASHER, PLAIN (Φ 10)	4	M10	
10	TT41090000B4	두부핀 10x23	PIN10X23	2	D10	
11	22417-200300	할핀	PIN , COTTER (2-30)	4	D2.0X30	
12	24321-000850	O링(G85)	ORING(G85)	1	G85	
13	TA00035983A	브레이크 서포트A	BRAKE SUPPORT B	1		
14	22137-080000	와셔8	WASHER, PLAIN (Φ 08)	3	M8	
15	22217-080000	스프링와셔8	WASHER, SPRING (Φ 08)	3	M8	
16	26116-080252	볼트7T(8X25)	BOLT7T(8X25)	3	M8X1.25X25	
17	TA00035988B	브레이크 암	BRAKE ARM	1		
17	TA00035988C	브레이크 암	BRAKE ARM	1		
18	TB26240000A4	부시	BUSH	2	32X38X25	
19	TA00035977B	브레이크 서포트 A	BRAKE SUPPORT ASSY	1		
20	TA00035985C	브레이크 축 A	BRAKE SHAFT A	1		
20	TA00035985D	브레이크 축 A	BRAKE SHAFT A	1		
21	24764-020000	그리스니플	GREASENIPPLE	1	PT1/8	

F06033 20H TM(US)_3기통 _RANGE4(AC01758)	BRAKE LINK	Year/Month 2022-12-15

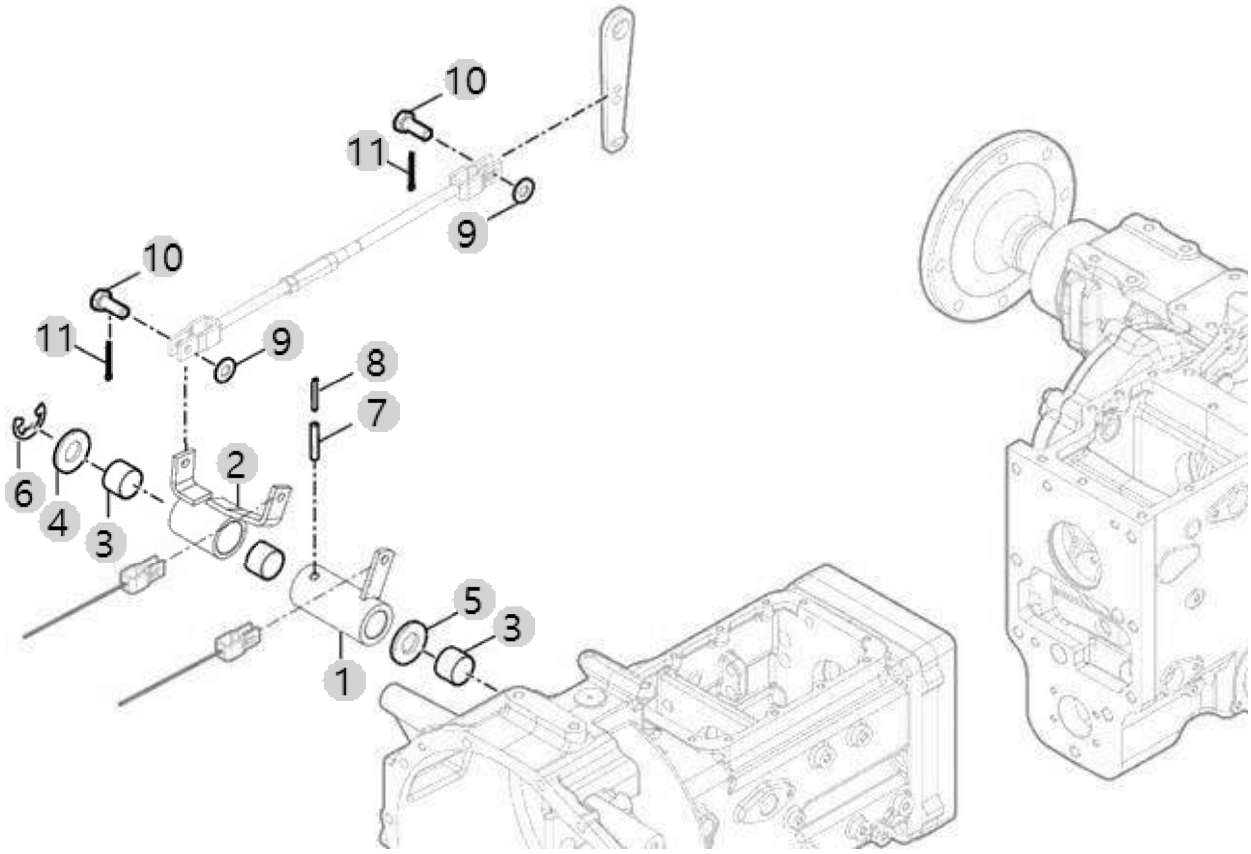

F06033 20H TM(US)_3기통 _RANGE4(AC01758)	BRAKE LINK	Year/Month 2022-12-15

순번 (NO)	부품번호 (PART NO)	품 명 (PART NAME)	품 명 (PART NAME)	수량 (QTY)	규격 (SPEC)	비고 (REMARK)
1	TA00044091A	브레이크 링크(좌)	LINK ASSY, BRAKE	1		
1	TA00044091B	브레이크 링크(좌)	LINK ASS'Y, BRAKE	1		
2	TA00044092B	브레이크 링크(우)	LINK ASSY, BRAKE	1		
3	TB26240000A4	부시	BUSH	2	32X38X25	
4	TB35120000C4	와셔 B	WASHER-B	1	2.3T	
5	TB35110000B4	와셔A	WASHER A	1	T1.2X50X50	
6	22272-000240	스냅링	RING, CIRCLIP (Φ 24)	1	D24	
7	22351-080050	스프링핀	PIN, SPRING (8-50)	1		
8	22351-050050	스프링핀	PIN, SPRING (5-05)	1		DEL.20221012
9	22137-100000	평와셔 10	WASHER, PLAIN (Φ 10)	2	M10	
10	TT41090000B4	두부핀 10x23	PIN10X23	2	D10	
11	22417-200300	할핀	PIN , COTTER (2-30)	2	D2.0X30	

F07030 20H TM(US)_3기통 _RANGE4(AC01758)	PTO DRIVE SHAFT	Year/Month 2022-12-15

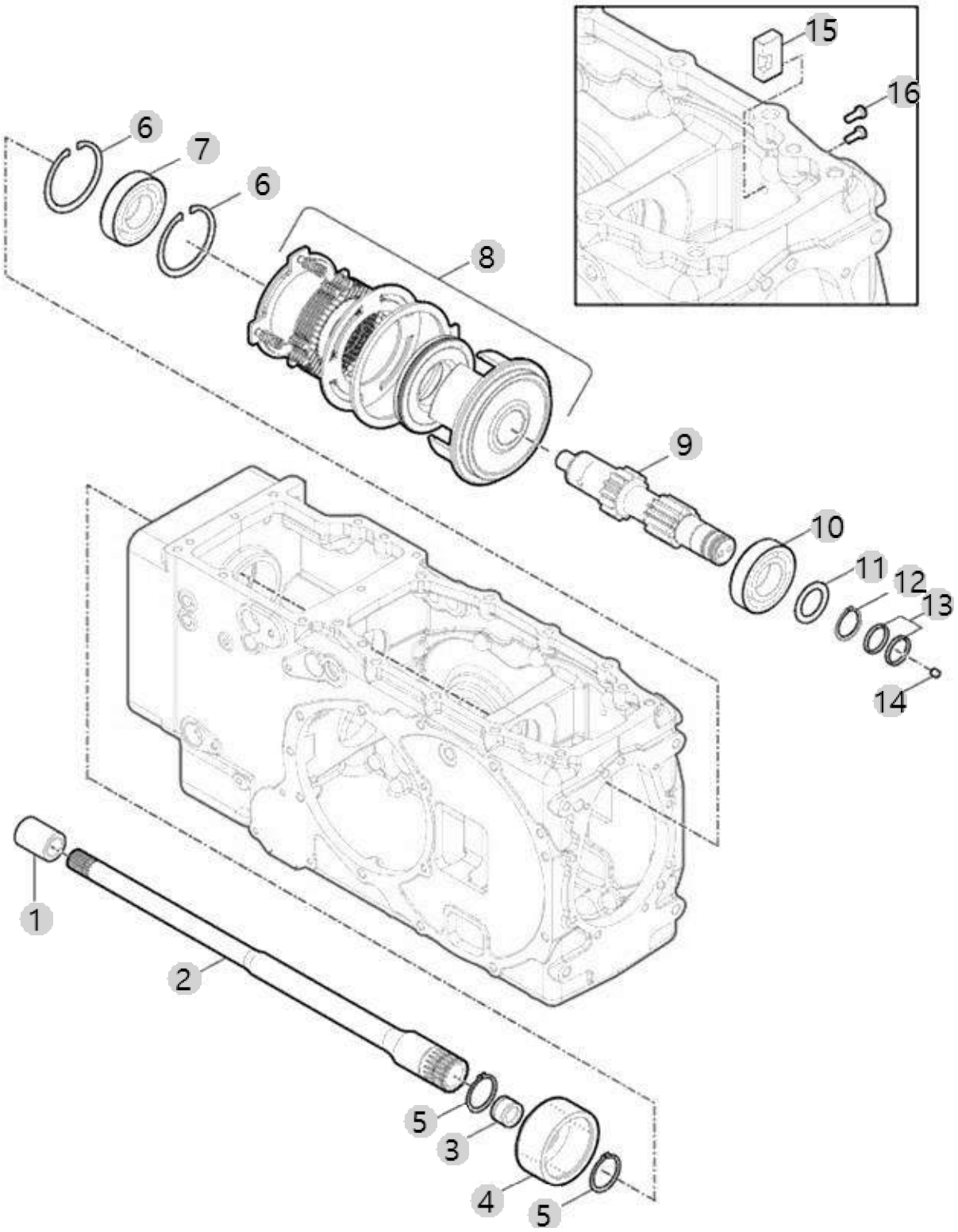

F07030 20H TM(US)_3기통 _RANGE4(AC01758)	PTO DRIVE SHAFT	Year/Month 2022-12-15

순번 (NO)	부품번호 (PART NO)	품 명 (PART NAME)	품 명 (PART NAME)	수량 (QTY)	규격 (SPEC)	비고 (REMARK)
1	TN45200000A4	죠인트	JOINT	1		
2	TA00015848A	PTO연결축(HST)20	PTO SHAFT(HST)	1		
3	24161-182417	니들베어링	Bearing, Neddle (#18-24-17)	1	KT182417	
4	NT45480000A3	PTO커플링	PTO COUPLING	1		
5	22242-000350	축용스냅링35	SNAP RING, SHAFT (Φ 35)	2	D35	
6	22252-000720	구멍용스냅링72	RING, CIRCLIP (Φ 72)	2	D72	
7	24101-062074	볼베어링6207	BALL BEARING (#6207)	1	#6207	DEL.20220323
8	TA00026514D	PTO클러치팩	PTO CLUTCH PACK	1		
9	NT45920000A2	PTO변속축	SHAFT, PTO SHIFT	1		
10	24101-063064	볼베어링6306	Bearing, Ball (#6306)	1	#6306	DEL.20220323
11	TN45520000A4	칼라	COLLAR	1		
12	22242-000300	축용스냅링30	SNAP RING, SHAFT (Φ 30)	1	D30	
13	TT64070000B4	시일링	SEAL RING	2	26X30X3	
14	TT64080000A4	멈춤나사 M7X1	RETAININGSCREWM7X1	1	M7XP1.0	
15	NT45980000A4	브레이크잡이	BRAKE HOLDER	1		
16	26013-080252	와셔조립육각볼트(+SW)	Bolt, Hexa (8-25)	2	M8XP1.25X25	

F07050 20H TM(US)_3기통 _RANGE4(AC01758)	PTO VALVE	Year/Month 2022-12-15

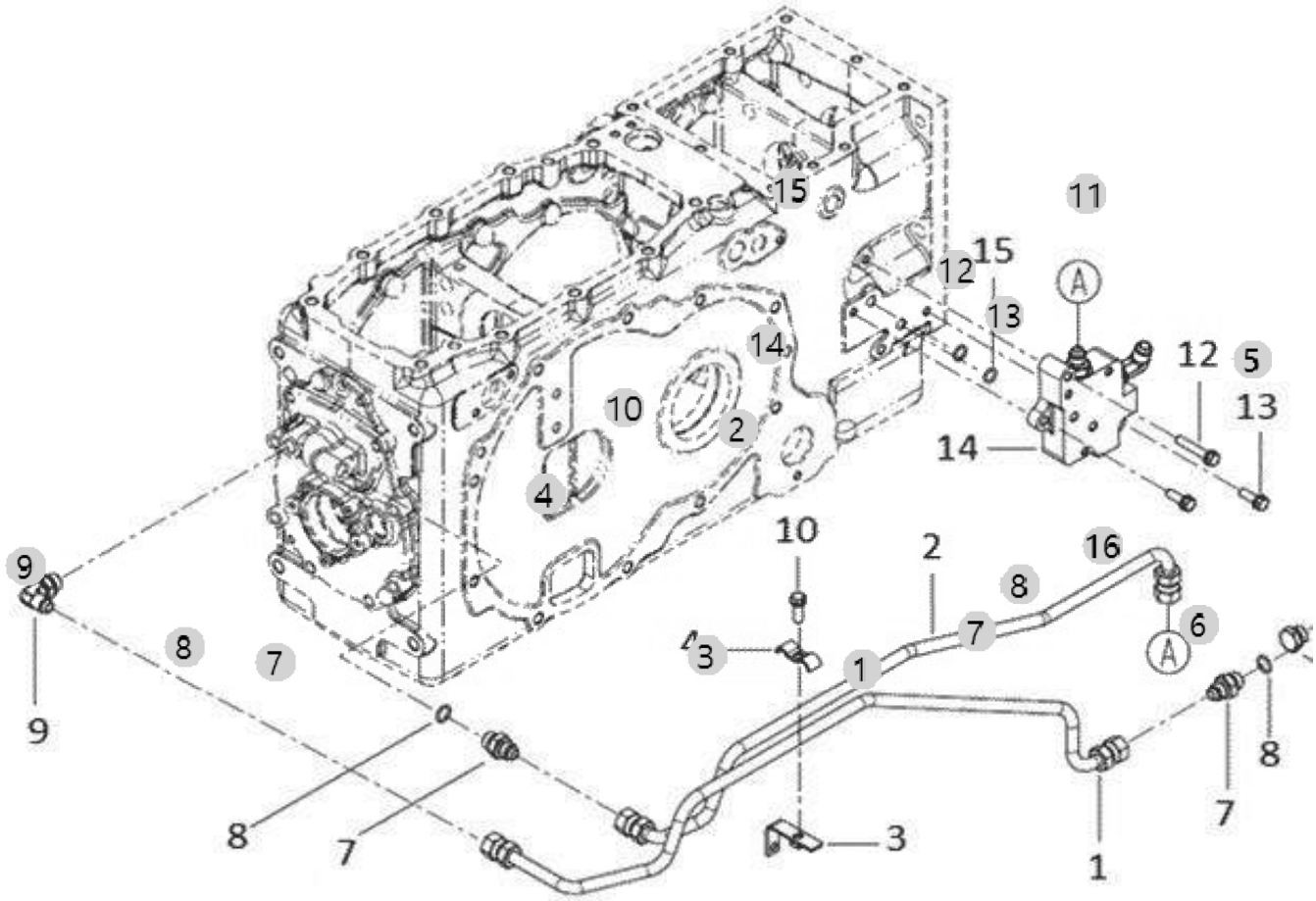

F07050 20H TM(US)_3기통 _RANGE4(AC01758)	PTO VALVE	Year/Month 2022-12-15

순번 (NO)	부품번호 (PART NO)	품 명 (PART NAME)	품 명 (PART NAME)	수량 (QTY)	규격 (SPEC)	비고 (REMARK)
1	TA00047915A	PTO고압파이프(2단,C)	HIGH PRESSER PIPE	1		
2	TA00047913A	PTO저압파이프(2단)	LOW PRESSER PIPE	1		
3	NTA2030000A4	파이프지지판(하)	Pipe Support(lower)	1		
4	NTA2040000A4	파이프지지판(상)	Pipe Support(upper)	1		
5	NTA2100000A2	PTO밸브(북미사양)	PTO VALVE	1		
5	NTA2100000B2	PTO밸브	PTO V/V	1		
5	NTA2100000C2	PTO밸브	PTO V/V	1		
6	26106-080852	327,ALL,플랜지볼트8X85	SCREW,HEXFLANGEHEADCAP	3	M8X1.25X85	
7	TTA3880000B4	커넥터PF3/8	CONNECT PF3/8	3	PF3/8	
8	24311-000140	441,ALL,O-RINGP-14	O-RING, DYNAMIC (Φ14)	3	P14	
9	CEE4050000B4	자리부착엘보3/8	ELBOW(3/8)	1		
10	26013-080252	와셔조립육각볼트(+SW)	Bolt, Hexa (8-25)	1	M8XP1.25X25	
11	NT34620000B4	엘보우PF1/4-3/8	ELBOW	1		
12	26013-080452	와셔조립육각볼트(+SW)	SCREW,CAPTIVEWASHERCAP	1	M8XP1.25X45	
13	26013-080252	와셔조립육각볼트(+SW)	Bolt, Hexa (8-25)	2	M8XP1.25X25	
14	TA00049779B	밸브블록조합(HST)	BLOCK ASSY(HST)	1		
15	24311-000120	O-링 495-12	O-RING, DYNAMIC (Φ12)	4	P12	
16	NTA1130000B4	플러그	PLUG	1		

F07070 20H TM(US)_3기통 _RANGE4(AC01758)	PTO SHAFT	Year/Month 2022-12-15

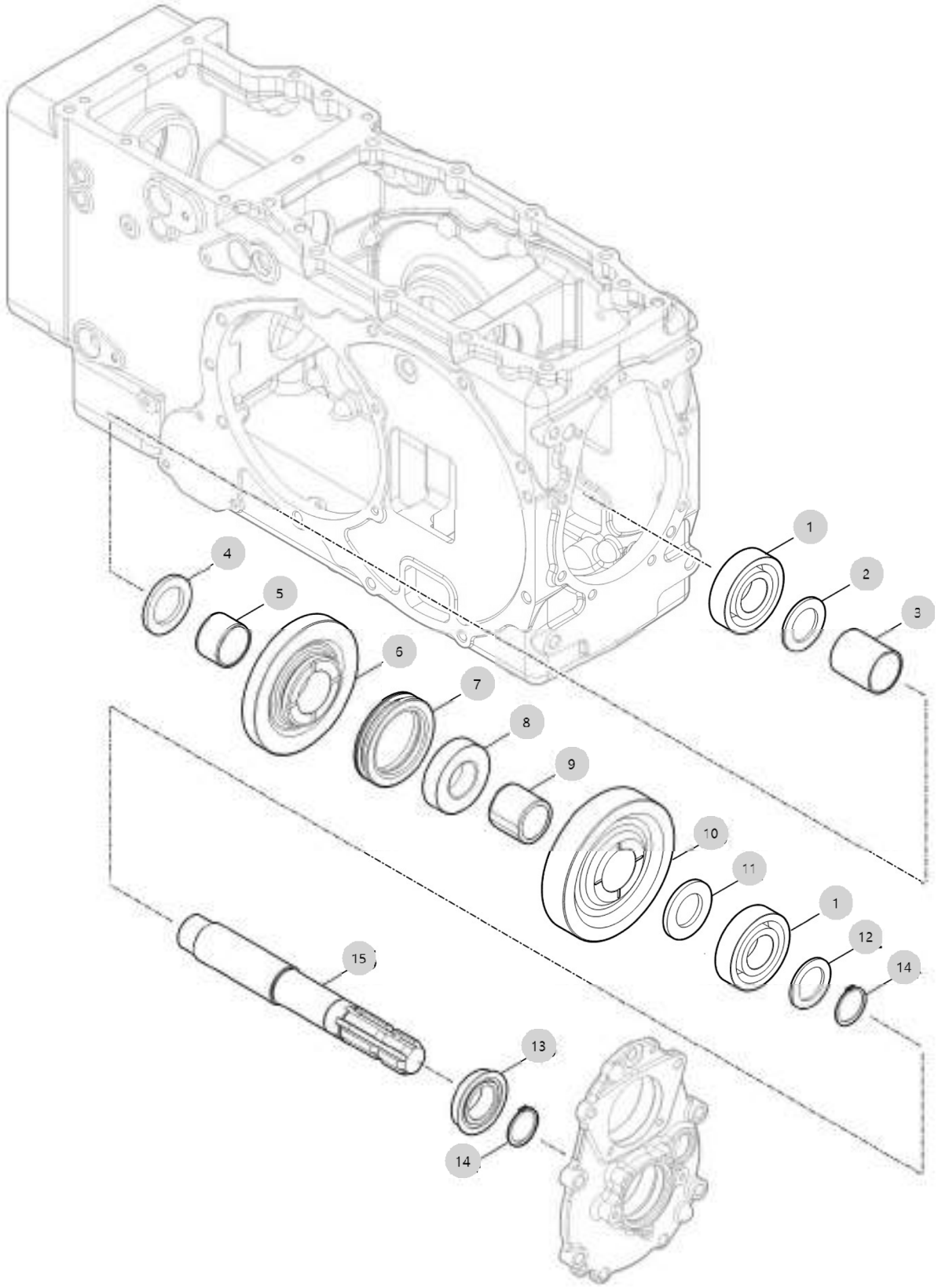

F07070 20H TM(US)_3기통 _RANGE4(AC01758)	PTO SHAFT	Year/Month 2022-12-15

순번 (NO)	부품번호 (PART NO)	품 명 (PART NAME)	품 명 (PART NAME)	수량 (QTY)	규격 (SPEC)	비고 (REMARK)
1	24101-063074	볼베어링6307	Bearing, Ball (#6307)	2	#6307	DEL.20220323
2	NT45670000B4	스러스트와셔	THRUST WASHER	1	3.0T	
3	NT45680000B4	스페이셔	SPACER	1	D45XT2.6	
4	NT45440000B4	칼라	COLLAR	1		
4	NT45440000C4	칼라	COLLAR	1		
5	TA00033210A	니들부시D	NEEDLE BUSH D	2		
6	TA00033211B	PTO기어46T	GEAR 46T, PTO	1		
6	TA00033211C	PTO기어46T	GEAR 46T, PTO	1		
7	TZ45100000A3	PTO허브	HUB,P.T.O	2		
7	TZ45100000B3	PTO허브	HUB,P.T.O	1		
8	TZ45110000C4	PTO슬리브	SLEEVE,P.T.O	2		
9	TA00033209A	니이들부시B	NEEDLE BUSH B	1		
10	TA00033212B	PTO기어49T	GEAR 49T, PTO	1		
10	TA00033212C	PTO기어49T	GEAR 49T, PTO	1		
11	TZ45140000A4	칼라	COLLAR	1		
11	TZ45140000B4	칼라	COLLAR	1	5T	
12	TN45120000A4	와셔	WASHER	1	T3.0X60X60	
13	TT62040000A3	PTO 오일실 QLF35X60X19	PTO OIL SEAL QLF35X60X19	1	35X60X19	
14	22242-000350	축용스냅링35	SNAP RING, SHAFT (Φ 35)	2	D35	
15	NT45130000B3	PTO축	shaft, PTO	1		

F08022 20H TM(US)_3기통 _RANGE4(AC01758)	RANGE SHIFT FORK	Year/Month 2022-12-15

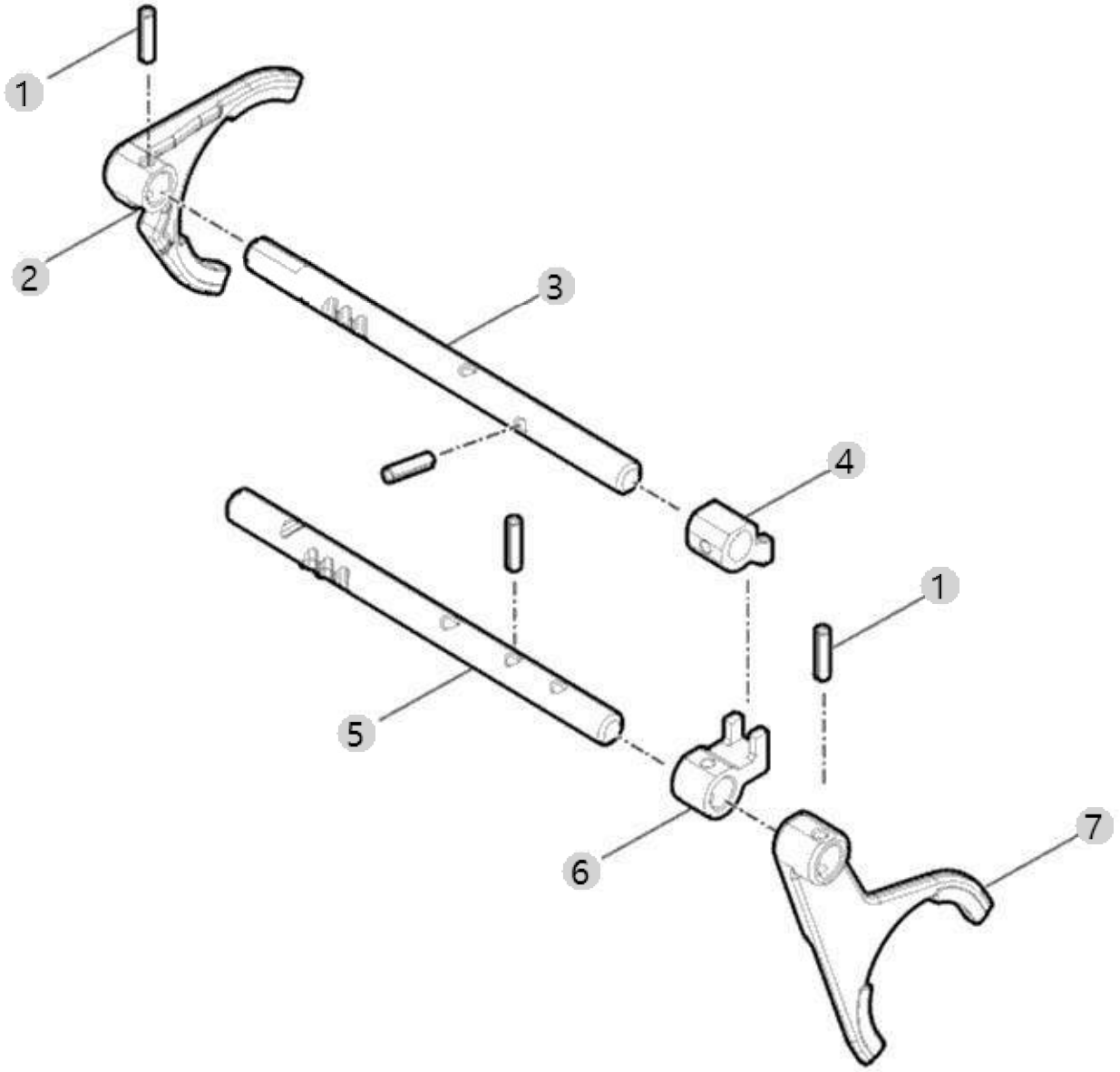

F08022 20H TM(US)_3기통 _RANGE4(AC01758)	RANGE SHIFT FORK	Year/Month 2022-12-15

순번 (NO)	부품번호 (PART NO)	품 명 (PART NAME)	품 명 (PART NAME)	수량 (QTY)	규격 (SPEC)	비고 (REMARK)
1	22351-060025	SPRINGPIN6X25	PIN, SPRING (6-25)	4	D6X25	
2	TA00054497A	포크(3-4단)	FORK(3-4)	1		
3	TA00054499B	포크축(3-4단)	FORK SHAFT(3-4)	1		
4	TA00059543B	시프터보스(C-D)	SHIFTER BOSS (C-D)	1		
5	TA00054498B	포크축(1-2단)	FORK SHAFT(1-2)	1		
6	TA00059544B	시프터보스(A-B)	SHIFTER BOSS (A-B)	1		
7	TA00054496A	포크(1-2단)	FORK(1-2)	1		

F10010 20H TM(US)_3기통 _RANGE4(AC01758)	CASE, HYD CYLINDER	Year/Month 2022-12-15

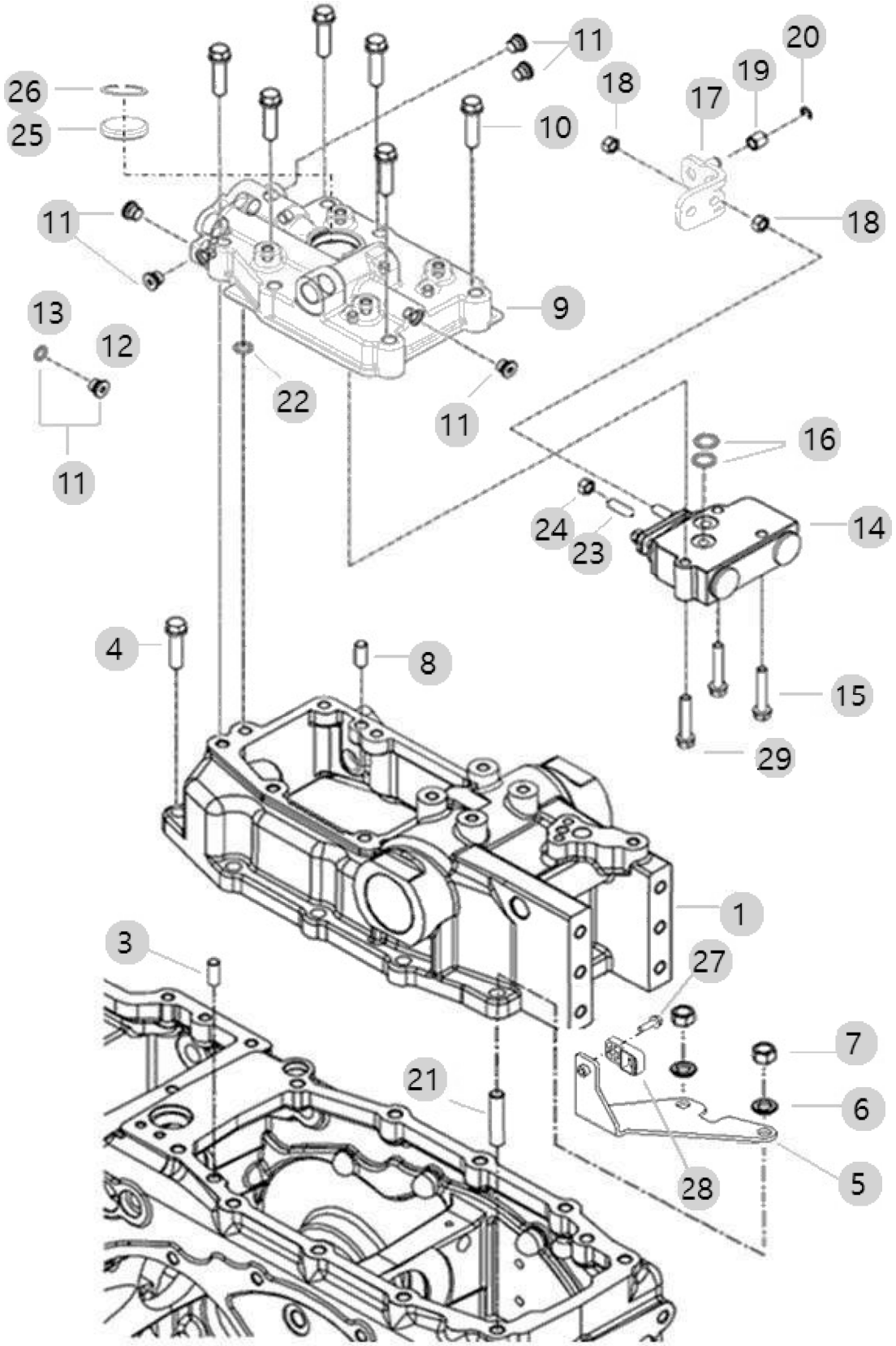

F10010 20H TM(US)_3기통 _RANGE4(AC01758)	CASE, HYD CYLINDER	Year/Month 2022-12-15

순번 (NO)	부품번호 (PART NO)	품 명 (PART NAME)	품 명 (PART NAME)	수량 (QTY)	규격 (SPEC)	비고 (REMARK)
1	TA00033085J	유압실린더케이스	HYD CYLINDER CASE	1		
3	22312-100180	평행핀	PIN, DOWEL (10-18)	1	D10X18	
4	26013-120352	와셔조립육각볼트(+SW)	SCREW,CAPTIVEWASHERCAP	5	M12XP1.75X0	
5	TA00060049A	스위치브래킷	BRACKET ASSY	1		
5	TA00060049B	스위치브래킷	SWITCH BRACKET	1		
6	22217-120000	스프링와셔	WASHER, SPRING (Φ 12)	5	M12	
7	26716-120002	295,ALL,육각너트	HEXA NUT295	5	M12X1.75	
8	22312-100200	평행핀	PIN, DOWEL (10-20)	2	D10X20	
9	TA00033096H	유압실린더 커버	COVER, HYD CYLINDER	1		
10	26013-100452	와셔조립육각볼트	HEX BOLT W/WASHER	6	M10X1.5X45	
11	TA00045690B	플러그조합	PLUG ASS'Y	5		
12	TA00045685A	플러그	PLUG	5		
13	24311-000080	O-링 495-8	O-RING, DYNAMIC (Φ8)	5	P8	
14	TA00033098C	승하강밸브	VALVE, CONTROL	1		
15	26013-080452	와셔조립육각볼트(+SW)	SCREW,CAPTIVEWASHERCAP	2	M8XP1.25X45	
16	24315-000160	운동용O링	O-RING	2		
17	TA00060775A	클레비스	CLEVIS	1		
18	26711-080002	육각너트	NUT	2	M8XP1.25	
19	TA00033126A	롤러	ROLLER	1		
20	22272-000060	SNAP RING	RING, CIRCLIP (Φ 06)	1	D6	
21	26216-120352	심음보울트	STEELBOLT	5	M12X1.75	
22	24311-000120	O-링 495-12	O-RING, DYNAMIC (Φ12)	1	P12	
23	TA00060360A	가이드 볼트	BOLT, GUIDE	1		
24	26716-080002	육각너트	NUT,HEX (D8)	1	M8xP1.25	
25	27260-400000	실링캡	SEALING CAP	1		
26	22252-000400	서어클립40	RING, CIRCLIP (Φ 40)	1	D40	
27	26106-060202	육각플랜지볼트(6*20)	HEXFLANGEBOLT	1	M6X1.0X20	
28	HA00001435A	리프트센서(무접점)조합	LIFT SENSOR	1		
29	26106-080402	451,ALL,플랜지볼트	SCREW,HEXFLANGEHEADCAP	1		

F10020 20H TM(US)_3기통 _RANGE4(AC01758)	LIFT ARM	Year/Month 2022-12-15

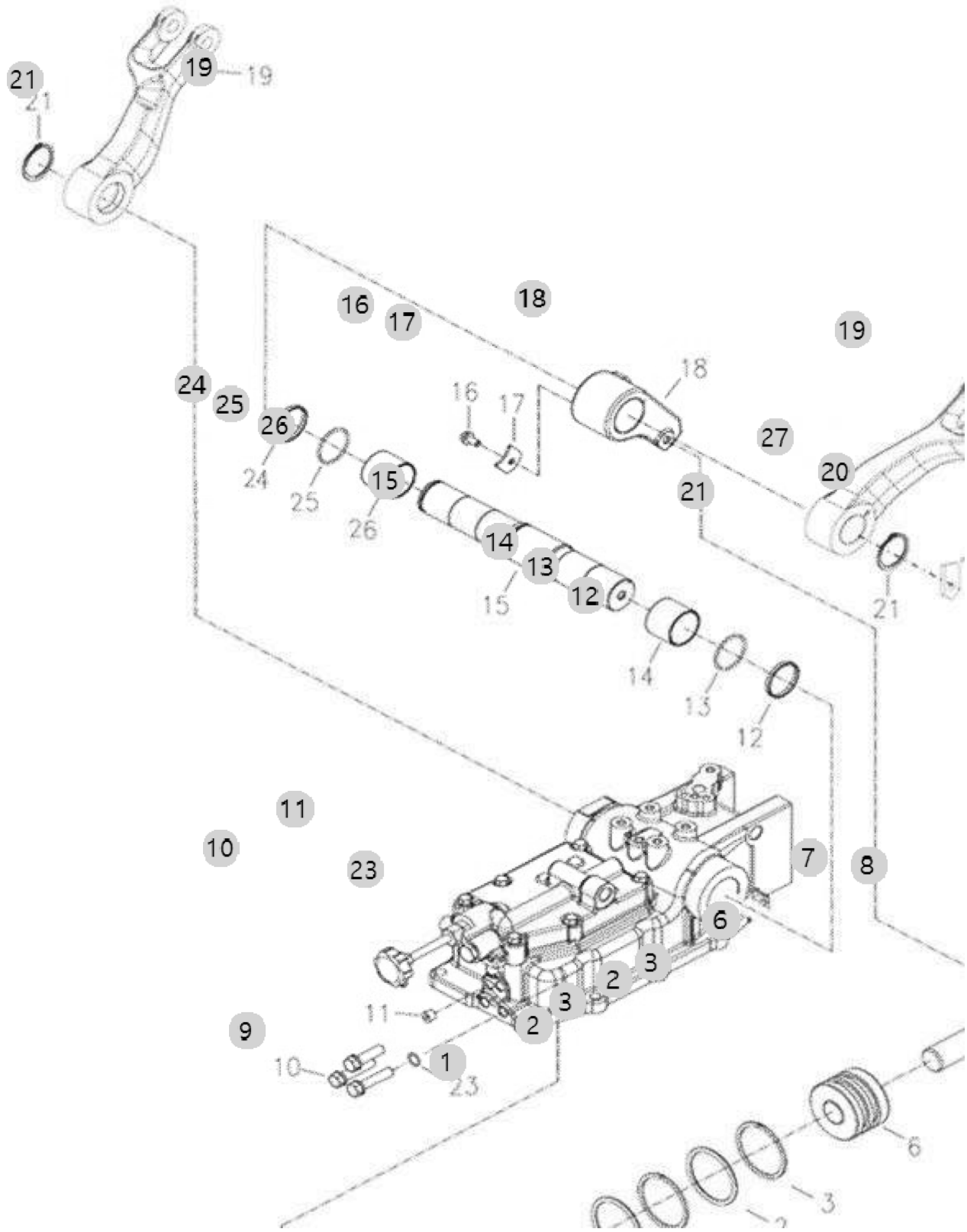

F10020 20H TM(US)_3기통 _RANGE4(AC01758)	LIFT ARM	Year/Month 2022-12-15

순번 (NO)	부품번호 (PART NO)	품 명 (PART NAME)	품 명 (PART NAME)	수량 (QTY)	규격 (SPEC)	비고 (REMARK)
1	TA00034002A	실린더조합	CYLINDER ASSY	1		
2	TA00046958A	O-링	O RING	2		
3	TA00046957A	백업링	BACKUP-RING	2		
6	TA00034005A	피스톤(85Φ)	PISTON	1		
7	TA00033094A	피스톤로드	ROD, PISTON	1		
8	22351-080050	스프링핀	PIN, SPRING (8-50)	1		
9	24311-000140	441,ALL,O-RINGP-14	O-RING, DYNAMIC (Φ14)	1	P14	
10	26156-120552	육각볼트(세목)	HEXAGON HEAD BOLT	3		
11	TA00045690B	플러그조합	PLUG ASS'Y	1		
12	TA00035651A	백업링	RING	1		
13	24321-000500	O링(G형)	O-RING (D50)	1	G50	
14	TA00035650A	부시(D55X40)	BUSH	1		
15	TA00033089C	리프트링크축	SHAFT, LIFT LINK	1		
16	26106-080162	플랜지볼트8X16	SCREW,HEXFLANGEHEADCAP	1	M8XP1.25X16	
17	TA00033095A	플레이트	PLATE	1		
18	TA00033093B	리프트크랭크	CRANK, LIFT	1		
19	TA00033131B	리프트암RH	LIFT ARM RH	2		
20	26106-100202	육각플랜지볼트	HEX BOLT, (10-20)	1	M10XP1.5X20	
21	22242-000450	축용스냅링45	SNAP RING, SHAFT (Φ 45)	2	D45	
23	TA00035675A	본디드실(M12)	BONDED SEAL	3		
24	TA00033100A	백업링	RING, BACK UP	1		
25	24321-000450	O링(G형)	O-RING, DYNAMIC (Φ45)	1	G45	
26	TA00033099A	부시	BUSH	1		
27	HA00001435A	리프트센서(무접점)조합	LIFT SENSOR	1		

F10030 20H TM(US)_3기통 _RANGE4(AC01758)	SAFETY VALVE	Year/Month 2022-12-15

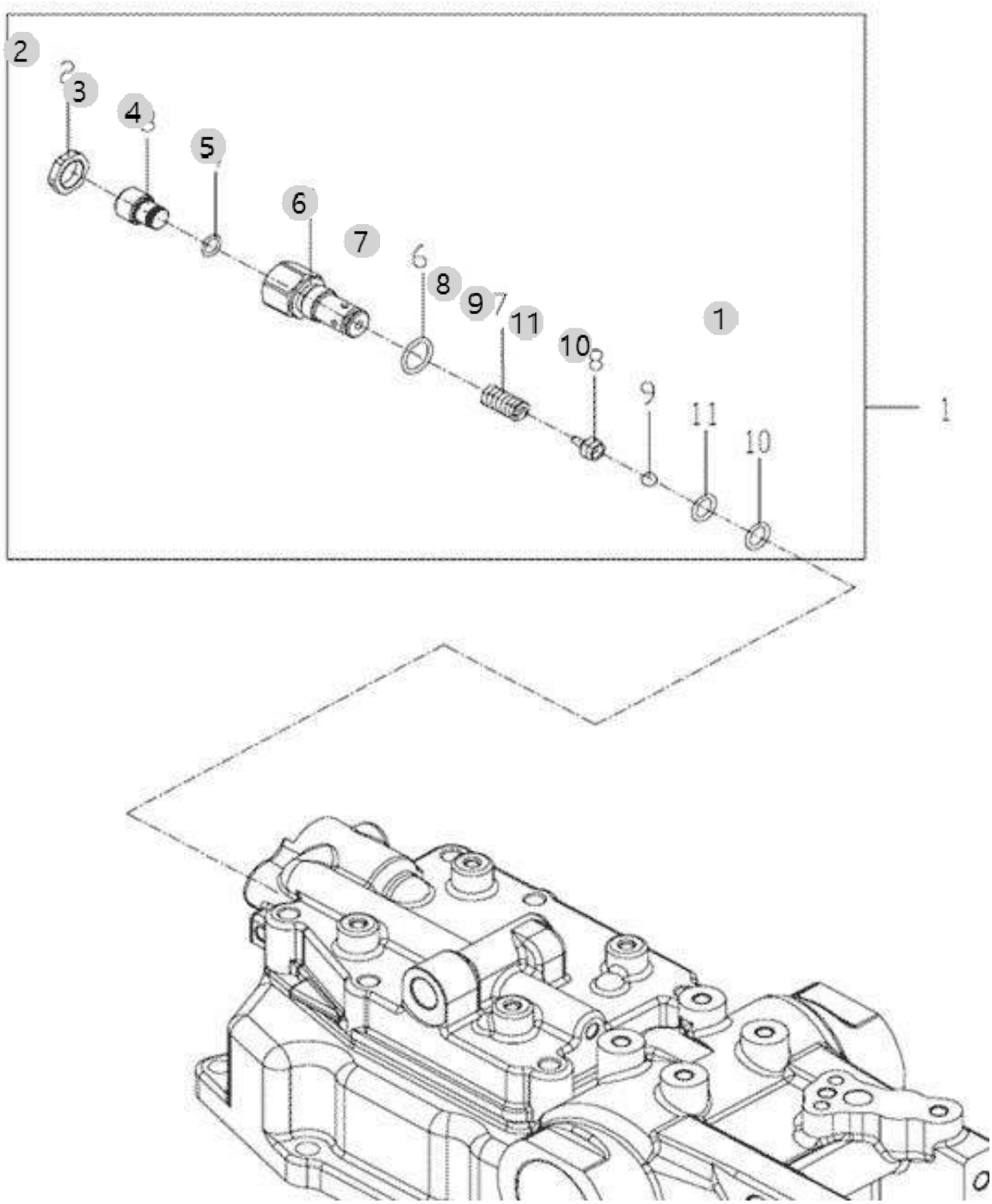

F10030 20H TM(US)_3기통 _RANGE4(AC01758)	SAFETY VALVE	Year/Month 2022-12-15

순번 (NO)	부품번호 (PART NO)	품 명 (PART NAME)	품 명 (PART NAME)	수량 (QTY)	규격 (SPEC)	비고 (REMARK)
1	TA00036187B	안전밸브	SAFETY VALVE ASS'Y	1		
2	TA00036419A	고정너트	NUT	1		
3	TA00036418A	고정볼트	BOLT	1		
4	24315-000100	O링(P형)	O-RING	1	P10	
5	TA00036392A	몸체	BODY, SAFETY VALVE	1		
6	24315-000180	O링(P형)	O-RING(PTYPE)	1	P18	
7	TA00036420A	스프링	SPRING	1		
8	TA00036417A	볼가이드	BALL GUIDE	1		
9	24190-100001	강구5/16	Ball, Steel (5/16)	1	5/16"	
10	24315-000125	운동용O링	O-RING(P-TYPE)	1		
11	TA00061847A	백업링	BACKUP RING	1		

F10040 20H TM(US)_3기통 _RANGE4(AC01758)	STOP VALVE	Year/Month 2022-12-15

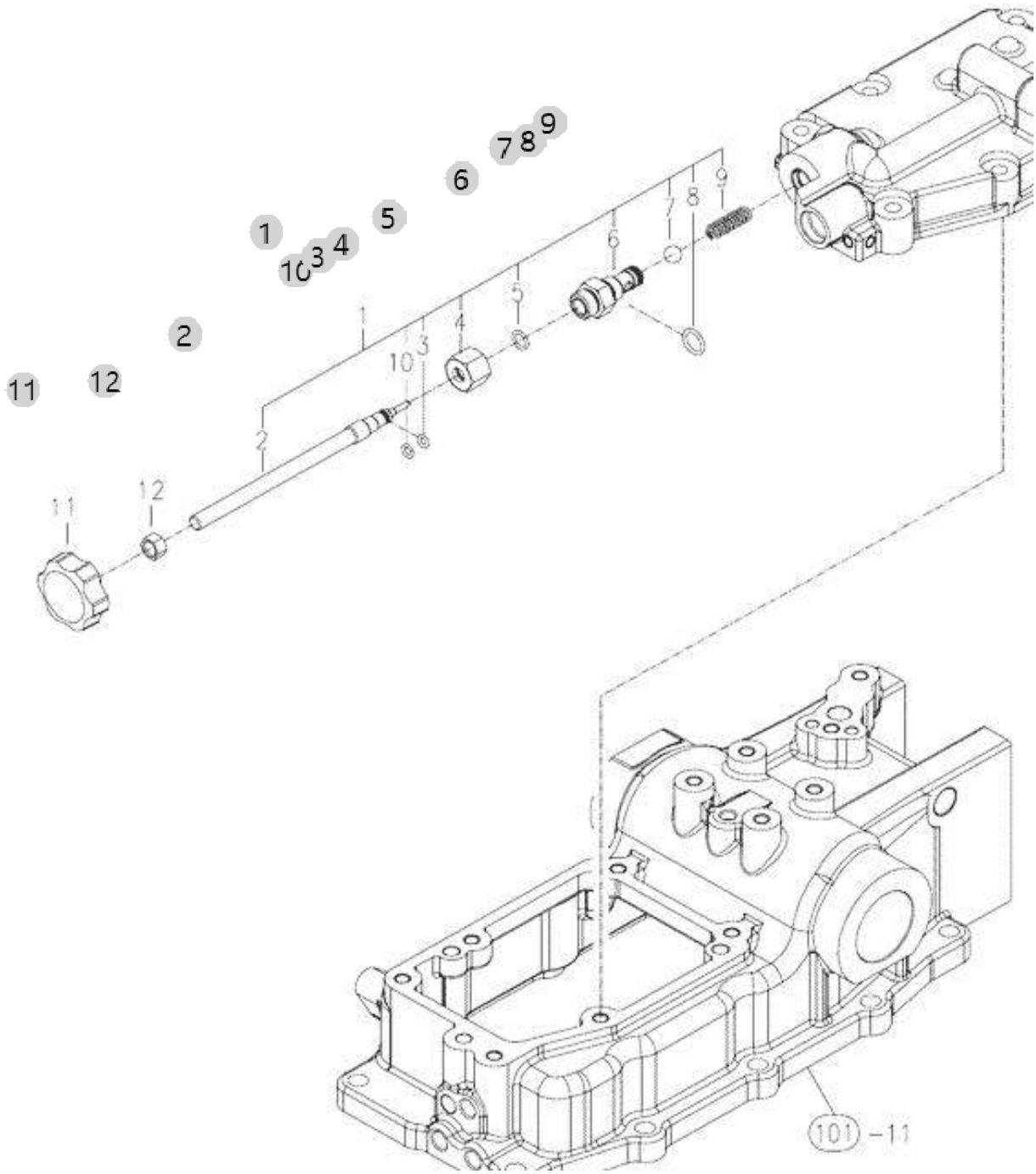

F10040 20H TM(US)_3기통 _RANGE4(AC01758)	STOP VALVE	Year/Month 2022-12-15

순번 (NO)	부품번호 (PART NO)	품 명 (PART NAME)	품 명 (PART NAME)	수량 (QTY)	규격 (SPEC)	비고 (REMARK)
1	TA00033887B	하강속도조절밸브조합	FLOW REGULATOR ASSY	1		
1	TA00033887C	하강속도조절밸브조합	FLOW REGULATOR ASSY	1		
2	TA00033889B	하강속도조절스크류	SCREW	1		
2	TA00033889C	하강속도조절스크류	SCREW	1		
3	24315-000060	운동용O링	O RING	1		
4	TA00033888B	너트	NUT	1		
5	24311-000100	O-링1AP10.0	O-RING, DYNAMIC (Φ10)	1	P10	
6	TA00033890B	하강속도 조절밸브 몸체	BODY	1		
6	TA00033890C	하강속도 조절밸브 몸체	BODY	1		
7	24190-140001	강구	STEEL BALL	1		
8	24311-000140	441,ALL,O-RINGP-14	O-RING, DYNAMIC (Φ14)	1	P14	
9	TA00034091B	잠금 밸브 스프링	SPRING, LOCKING VALVE	1		
10	TA00036537A	백업링	RING, BACK UP	1		
11	TTA9040000B4	노브	KNOB	1		
11	TTA9040000D4	노브	KNOB	1		
12	26716-100002	육각너트	Nut, Hexa (Φ10)	1	M10XP1.5	

F10064 20H TM(US)_3기통 _RANGE4(AC01758)	POSITION CONTROL LEVER	Year/Month 2022-12-15

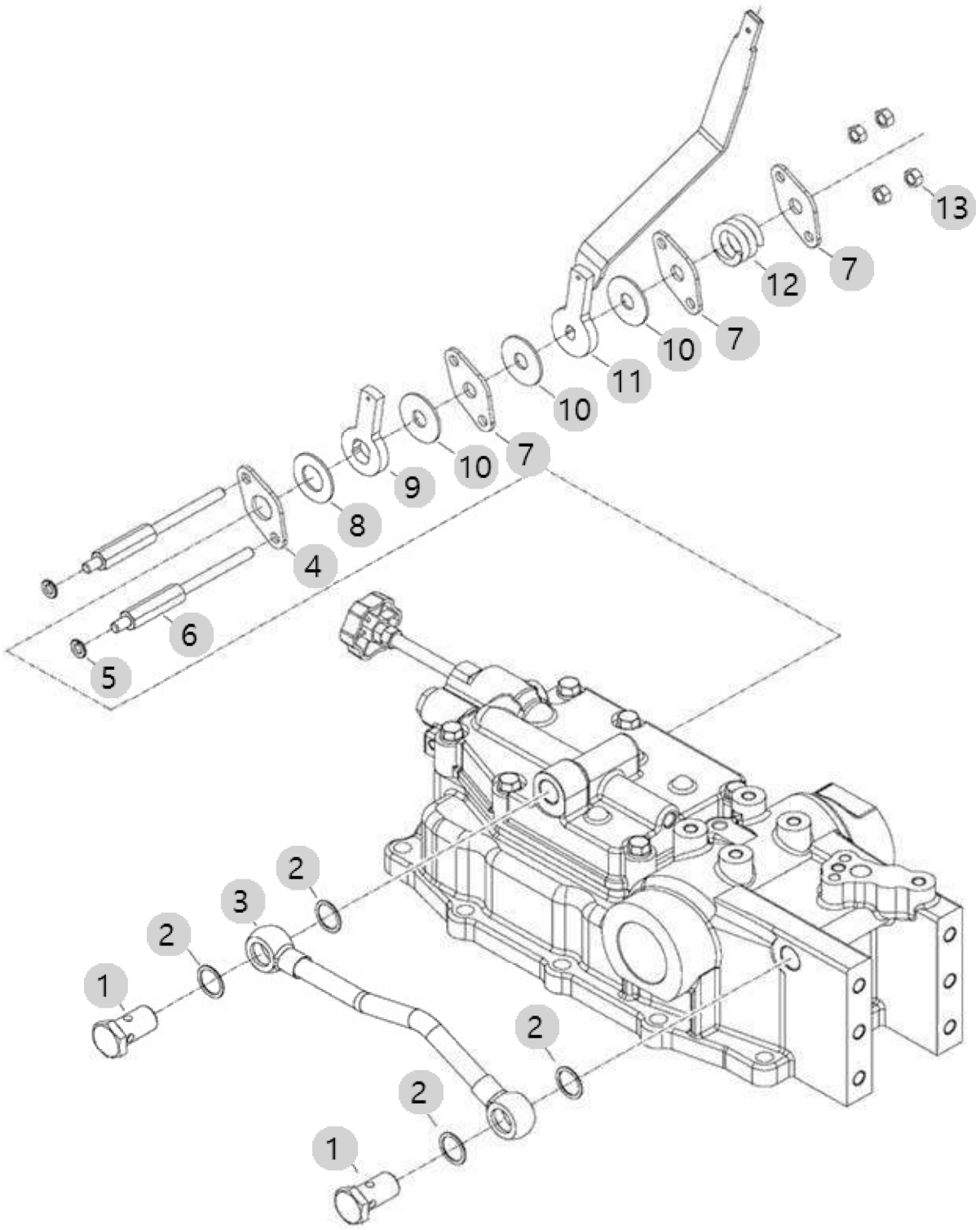

F10064 20H TM(US)_3기통 _RANGE4(AC01758)	POSITION CONTROL LEVER	Year/Month 2022-12-15

순번 (NO)	부품번호 (PART NO)	품 명 (PART NAME)	품 명 (PART NAME)	수량 (QTY)	규격 (SPEC)	비고 (REMARK)
1	TTB4180000A4	중공볼트	BOLT	2	M20XP1.5	
2	TA00036405A	본디드실(M20)	BONDED SEAL	4		
3	TA00034085C	취부대	MOUNTING SUPPORT	1		
4	TA00033964A	브래킷	BRACKET	1		
6	TA00033978B	볼트	BOLT	2		
7	TA00033965A	브래킷 A	BRACKET A	3		
8	TA00033155A	마찰판	FRICTION PLATE	1		
9	TA00033156B	견인제어레버암	LEVER ARM, DRAFT	1		
10	TA00033966A	플레이트 A	PLATE A	3		
11	TA00034016A	P 레버 조합	LEVER, P-CONTROL	1		
11	TA00067536A	P 레버 조합	LEVER, P-CONTROL	1		
12	TA00033901B	스프링	SPRING	1		
13	26716-080002	육각너트	NUT,HEX (D8)	4	M8xP1.25	

F10070 20H TM(US)_3기통 _RANGE4(AC01758)	SHAFT, CONTROL LEVER	Year/Month 2022-12-15

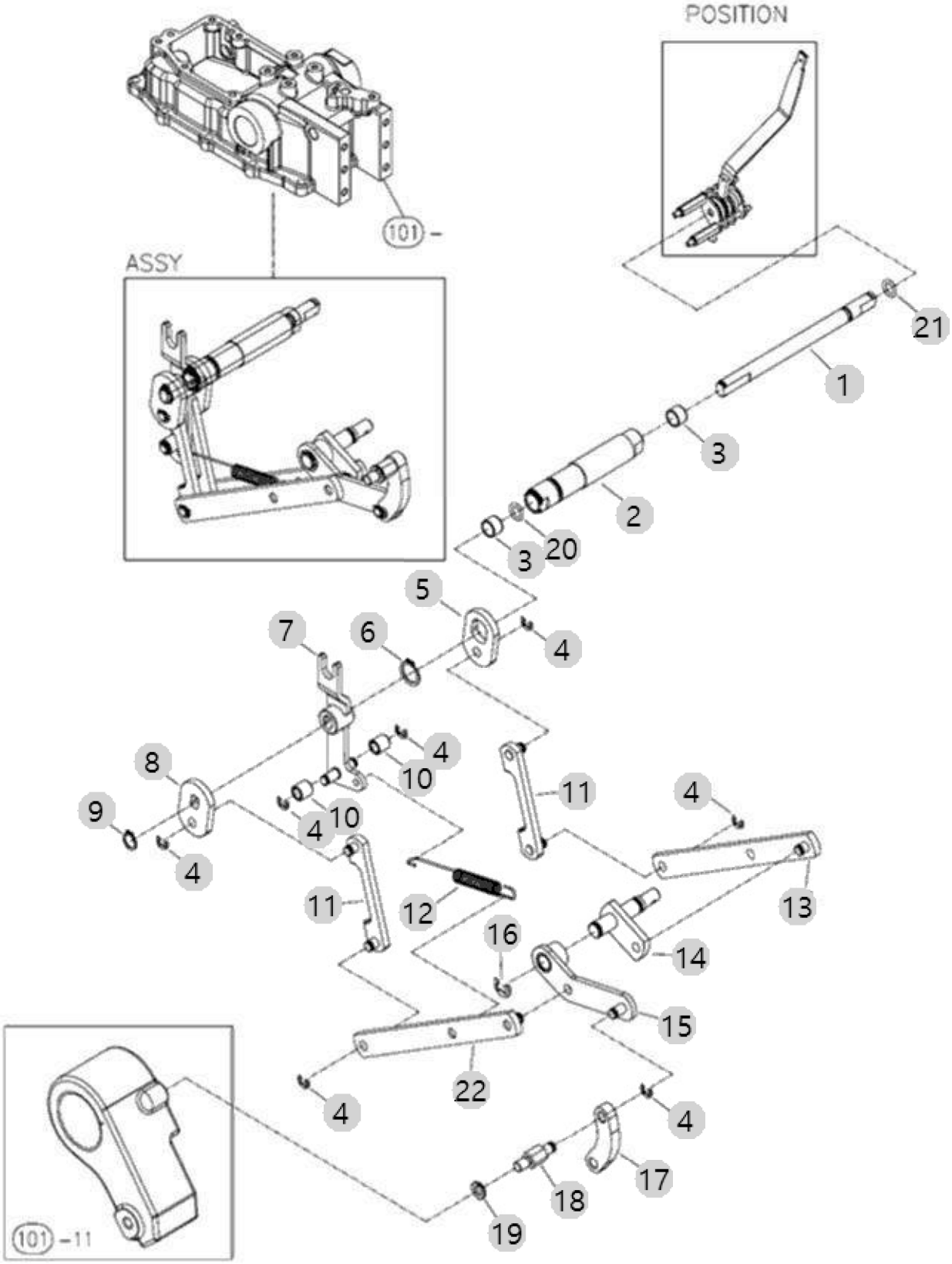

F10070 20H TM(US)_3기통 _RANGE4(AC01758)	SHAFT, CONTROL LEVER	Year/Month 2022-12-15

순번 (NO)	부품번호 (PART NO)	품 명 (PART NAME)	품 명 (PART NAME)	수량 (QTY)	규격 (SPEC)	비고 (REMARK)
1	TA00033128B	축	SHAFT	1		
2	TA00033127C	축	SHAFT	1		
3	24550-012100	드라이부시	BUSH	2		
4	22272-000060	SNAP RING	RING, CIRCLIP (Φ 06)	7	D6	
5	TA00033119A	견인 제어 플레이트	CONTROL PLATE, DRAFT	1		
6	22242-000180	축용스냅링18	SNAP RING, SHAFT (Φ 18)	1	D18	
7	TA00033121B	연결 링크조합	LINK ASSY, CONNECTING	1		
8	TA00033120A	위치 제어 플레이트	CONTROL PLATE, POSITION	1		
9	22242-000120	축용스냅링12	SNAP RING, SHAFT (Φ 12)	1	D12(축용)	
10	TA00033126A	롤러	ROLLER	2		
11	TA00033117B	링크B 조합	LINK ASSY B	2		
12	TA00033902D	스프링	SPRING	1		
13	TA00033111B	견인부하제어링크	CONTROL LINK. DRAFT LOAD	1		
14	TA00033108B	링크조합(IN)	LINK ASSY (IN)	1		
15	TA00033106B	위치피드백링크	FEED BACK LINK, POSTION	1		
16	22272-000090	E형스냅링9	RING, CIRCLIP (Φ 09)	1	D9	
17	TA00033102B	리프트크랭크링크	LINK, LIFT CRANK	1		
18	TA00033101A	피드백링크핀	LINK PIN, FEEDBACK	1		
19	22217-080000	스프링와셔8	WASHER, SPRING (Φ 08)	1	M8	
20	24311-000160	O-링 P 16	O-RING, DYNAMIC (Φ16)	1	P16	
21	24311-240100	O-링(P형)	SEAL, O-RING	1	P10	
22	TA00033114C	포지션 링크	LINK, POSITION	1		

F10100 20H TM(US)_3기통 _RANGE4(AC01758)	TOP LINK	Year/Month 2022-12-15

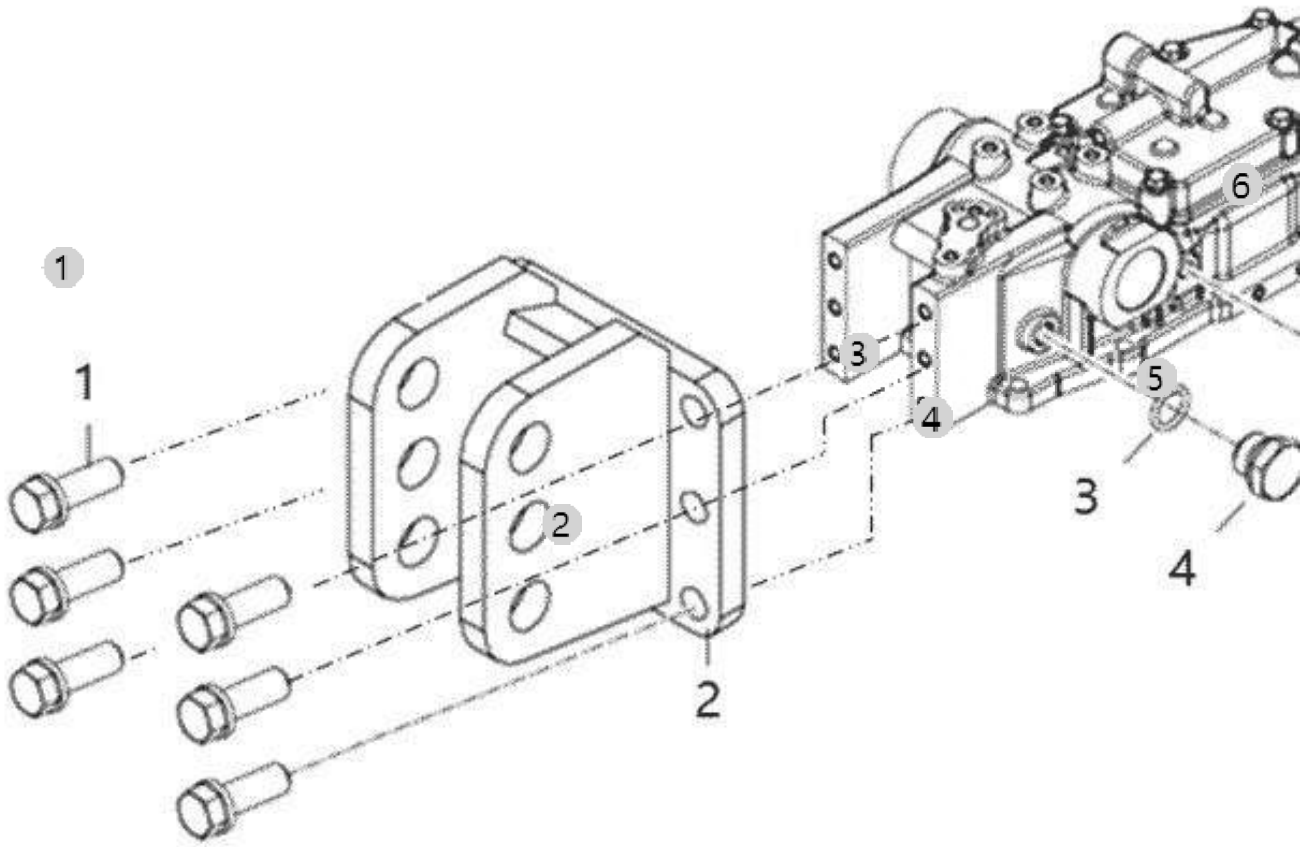

F10100 20H TM(US)_3기통 _RANGE4(AC01758)	TOP LINK	Year/Month 2022-12-15

순번 (NO)	부품번호 (PART NO)	품 명 (PART NAME)	품 명 (PART NAME)	수량 (QTY)	규격 (SPEC)	비고 (REMARK)
1	26013-120352	와셔조립육각볼트(+SW)	SCREW,CAPTIVEWASHERCAP	6	M12XP1.75X0	
2	TA00034323A	톱링크 브래킷 조합	BRACKET ASS'Y, TOP LINK	1		
3	24311-000140	441,ALL,O-RINGP-14	O-RING, DYNAMIC (Φ14)	1	P14	
4	NTA1130100A9	몸체	BODY	1		
5	22351-040020	스프링핀	PIN, SPRING (4X20)	1	D4X20	
6	TA00033147B	링크조합(OUT)	LINK ASSY (OUT)	1		
6	TA00033147C	링크조합(OUT)	LINK ASSY (OUT)	1		

F10120 20H TM(US)_3기통 _RANGE4(AC01758)	REAR SCV	Year/Month 2022-12-15

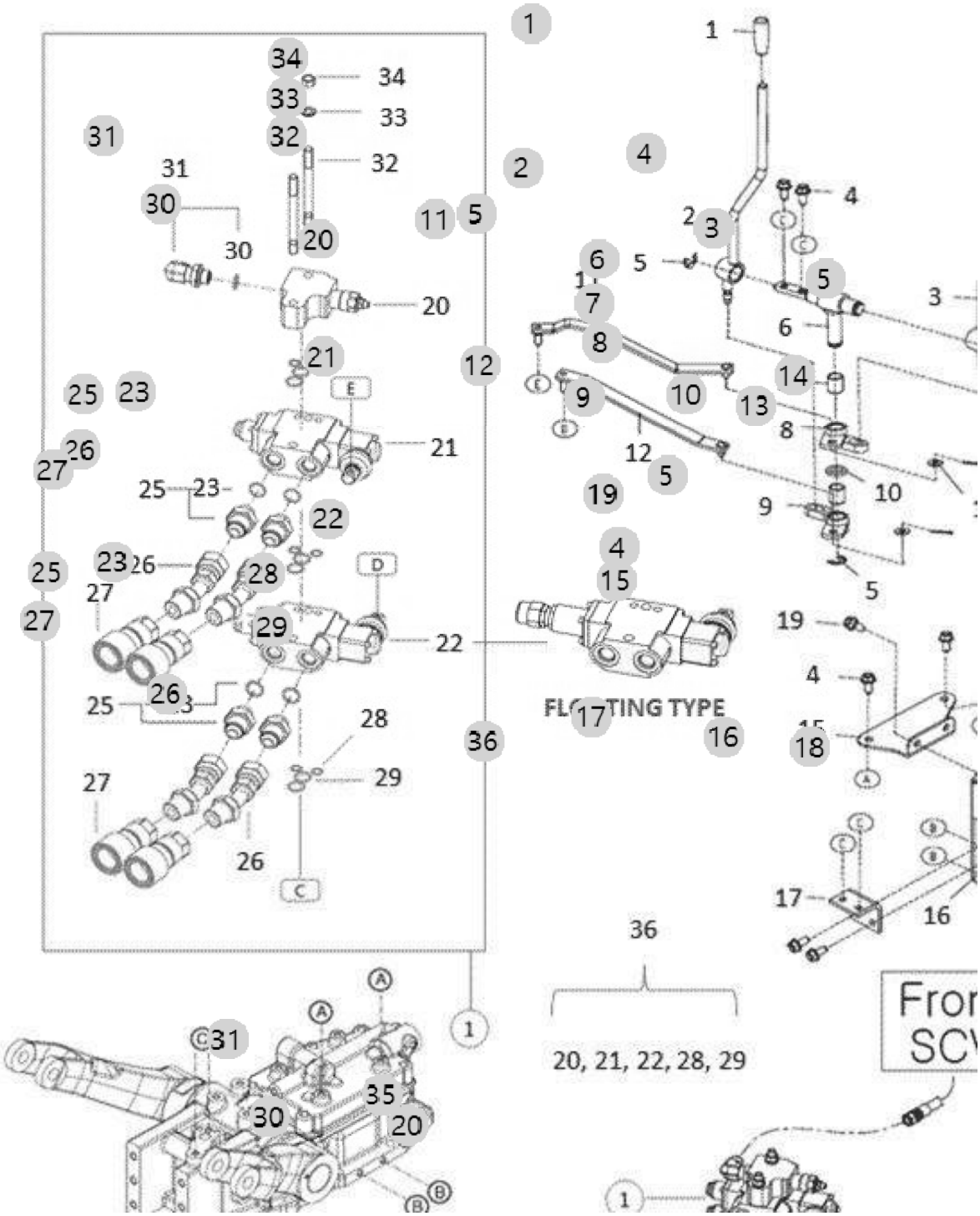

F10120 20H TM(US)_3기통 _RANGE4(AC01758)	REAR SCV	Year/Month 2022-12-15

순번 (NO)	부품번호 (PART NO)	품 명 (PART NAME)	품 명 (PART NAME)	수량 (QTY)	규격 (SPEC)	비고 (REMARK)
1	VD05460000A4	손잡이(흑)	LEVER(BLACK)	2		
2	TA00034047C	레버 A 조합	LEVER A ASS'Y	1		
2	TA00034047B	레버 A 조합	LEVER A ASS'Y	1		
3	TA00034049B	레버 B 조합	LEVER B ASS'Y	1		
3	TA00034049C	레버 B 조합	LEVER B ASS'Y	1		
4	26106-080162	플랜지볼트8X16	SCREW,HEXFLANGEHEADCAP	6	M8XP1.25X16	
5	22272-000120	E형스냅링12	RING, CIRCLIP (Φ 12)	3	D12	
6	TA00034042D	축 조합	SHAFT ASS'Y	1		
6	TA00034042C	축 조합	SHAFT ASS'Y	1		
6	TA00034042B	축 조합	SHAFT ASS'Y	1		
7	24550-016200	드라이부시16X20	DRY BUSH 16X20	4		
8	TA00036430B	보스 A 조합 PTO 3단	BOSS B ASS'Y PTO 3SD	1		
9	TA00036429B	보스 B 조합 PTO 3단	BOSS B ASS'Y PTO 3SD	1		
10	TA00034062A	플레이트	PLATE	1		
11	TA00036297C	링크 2 조합	LINK ASSY 2	1		
11	TA00036297B	링크 2 조합	LINK ASSY 2	1		
12	TA00034019B	링크1조합	LINK 1 ASS'Y	1		
13	22137-080000	와셔8	WASHER, PLAIN (Φ 08)	4	M8	
14	22417-200200	할핀	PIN , COTTER (2-20)	4	D1.8	
15	TA00036443C	브래킷	BRACKET	1		
16	TA00036941B	SCV 고정 레버 브래킷 조합	HOLDING BRACKET, SCV LEVER	1		
17	TA00036949B	고정브라켓	BRACKET	1		
18	26106-100162	플랜지볼트M10X16	SCREW,HEXFLANGEHEADCAP	2	M10XP1.5X16	
19	26106-080182	444,ALL,플랜지볼트	SCREW,HEXFLANGEHEADCAP	4		
20	TA00033977B	컨트롤 릴리프	COVER RELIEF	1		
20	TA00033977C	컨트롤 릴리프	COVER RELIEF	1		
21	TA00037393A	SCV2(D)	SCV2(D)	1		
22	TA00028226B	SCV 1	SCV	1		
22	TA00028226A	SCV 1	REAR SCV 1	1		
22	TA00028226C	SCV 1	SCV 1	1		
22	TA00048561B	SCV(FLOATING)	SCV(FLOATING)	1		
22	TA00048561A	SCV(FLOATING)	SCV(FLOATING)	1		
22	TA00048561C	SCV(FLOATING)	SCV(FLOATING)	1		
23	24311-000160	O-링 P 16	O-RING, DYNAMIC (Φ16)	4	P16	
25	TA00042245C	아댑터(PF1/2)	ADAPTER	2		
25	TA00042245B	아댑터(PF1/2)	ADAPTER	2		
26	TA00042242B	SCV연결파이프(K3)	PIPE, SCV	2		
26	TA00042242D	SCV연결파이프(K3)	SCV EXTENSION PIPE(K3)	2		
26	TA00042242C	SCV연결파이프(K3)	PIPE, SCV	2		
27	FBA3150000B3	죠인트암(1/2")	"ARM, JOINT(1/2"")"	2		
27	FBA3150000A4	죠인트(1/2")	ARM, JOINT(1/2") -> FBA3150000A3	2		
28	24311-000100	O-링1AP10.0	O-RING, DYNAMIC (Φ10)	4	P10	
29	24311-000160	O-링 P 16	O-RING, DYNAMIC (Φ16)	4	P16	
30	24311-000140	441,ALL,O-RINGP-14	O-RING, DYNAMIC (Φ14)	1	P14	
31	TA00035078B	90도 엘보 (PF3/8-1/2)	ELBOW	1		

F10120 20H TM(US)_3기통 _RANGE4(AC01758)	REAR SCV	Year/Month 2022-12-15

순번 (NO)	부품번호 (PART NO)	품 명 (PART NAME)	품 명 (PART NAME)	수량 (QTY)	규격 (SPEC)	비고 (REMARK)
32	TA00034089B	심음 볼트	BOLT	2		
33	22217-100000	스프링와셔	WASHER, SPRING (Φ 10)	2	M10	
34	26716-100002	육각너트	Nut, Hexa (Φ10)	2	M10XP1.5	
35	26013-100452	와셔조립육각볼트	HEX BOLT W/WASHER	2	M10X1.5X45	
36	TA00034058C	SCV 조합	SCV TOTAL ASS'Y	1		
36	TA00034058B	scv 조합	SCV TOTAL ASS'Y	1		
37	TA00058975A	4PORT SCV_KIT(20R)	4PORT SCV_KIT(20R)	1		

F11020 20H TM(US)_3기통 _RANGE4(AC01758)	RANGE SHIFT LEVER	Year/Month 2022-12-15

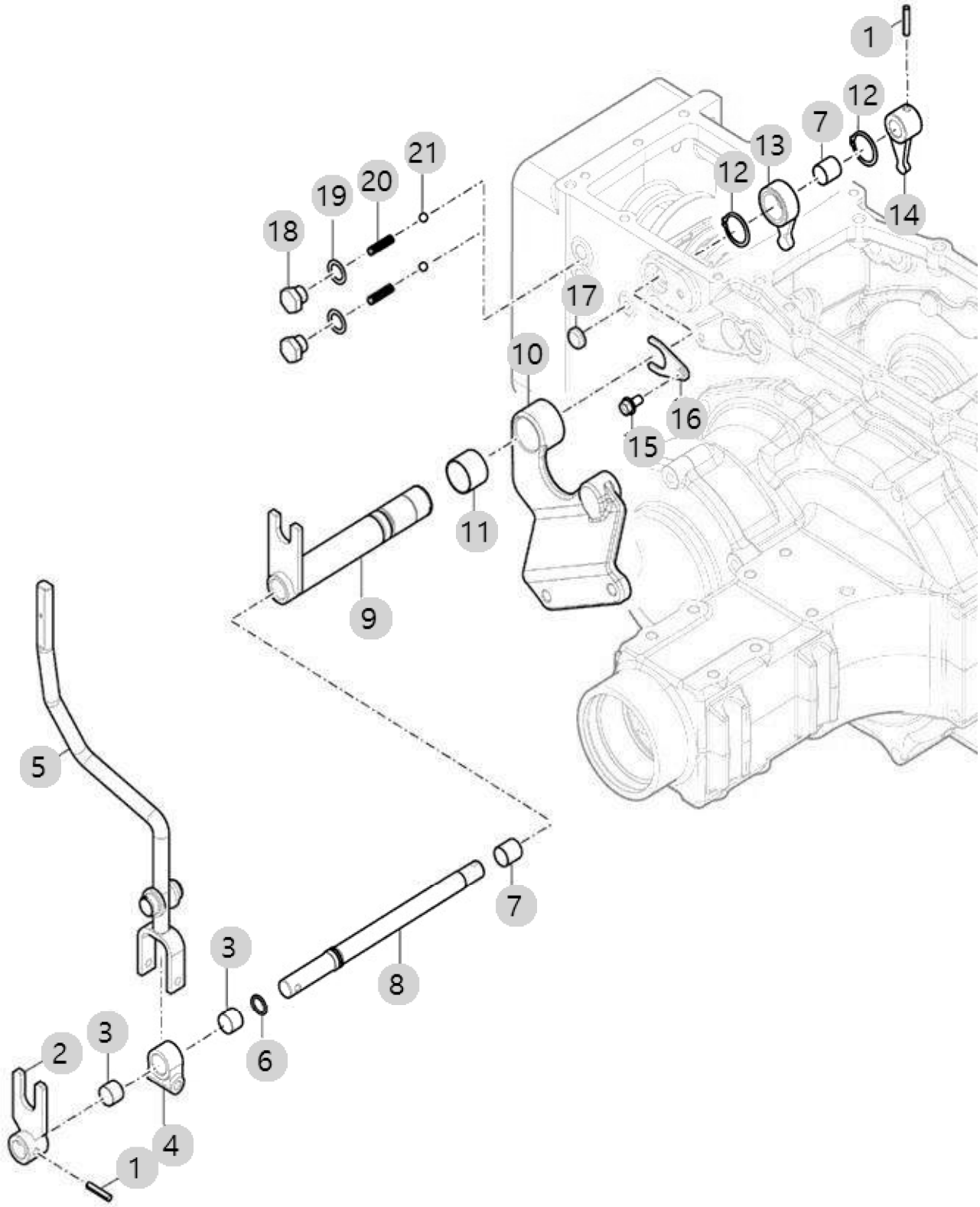

F11020 20H TM(US)_3기통 _RANGE4(AC01758)	RANGE SHIFT LEVER	Year/Month 2022-12-15

순번 (NO)	부품번호 (PART NO)	품 명 (PART NAME)	품 명 (PART NAME)	수량 (QTY)	규격 (SPEC)	비고 (REMARK)
1	22351-060030	스프링핀	PIN, SPRING (6-30)	2		
2	TA00061279A	변속암조합(A-B)	SHIFTING ARM ASSY	1		
3	24550-018150	드라이부시	DRY BUSH	2		
4	FB67620000A4	PTO레버링크	PTO Lever Link	1		
5	TA00054738C	부변속레버	SUB SHIFT LEVER	1		
6	24311-000160	O-링 P 16	O-RING, DYNAMIC (Φ16)	1	P16	
7	24550-018200	드라이부시	DRY BUSH	2	18X20	
8	TA00054630B	시프터축(A-B단)	SHIFTER SHAFT(3-4)	1		
9	TA00061277B	변속축조합(C-D)	SHIFTING SHAFT	1		
10	TA00059001A	부변속축홀더	RANGE SHAFT HOLDER	1		
11	24550-030300	드라이부시		1	30X30	
12	22242-000300	축용스냅링30	SNAP RING, SHAFT (Φ 30)	2	D30	
13	TA00061282A	암(3-4단)	ARM(3-4)	1		
14	TA00054631C	암(1-2단)	ARM(3-4)	1		
14	TA00054631D	암(1-2단)	ARM(3-4)	1		
15	26106-080162	플랜지볼트8X16	SCREW,HEXFLANGEHEADCAP	1	M8XP1.25X16	
16	TA00054736A	스톱퍼	STOPPER	1		
17	27260-200000	시일캡 D20	Cap, Seal (d=20mm)	1		
18	TA00071201A	볼트(20부변속)	BOLT	2		
19	23414-160000	동패킹	WASHER,SEALING	2	M16	
20	TA00048409B	포크 스프링	SPRING, FORK	2		
21	24190-100001	강구5/16	Ball, Steel (5/16)	2	5/16"	

F11030 20H TM(US)_3기통 _RANGE4(AC01758)	LEVER ASS'Y, PTO SPEED CHANGE	Year/Month 2022-12-15

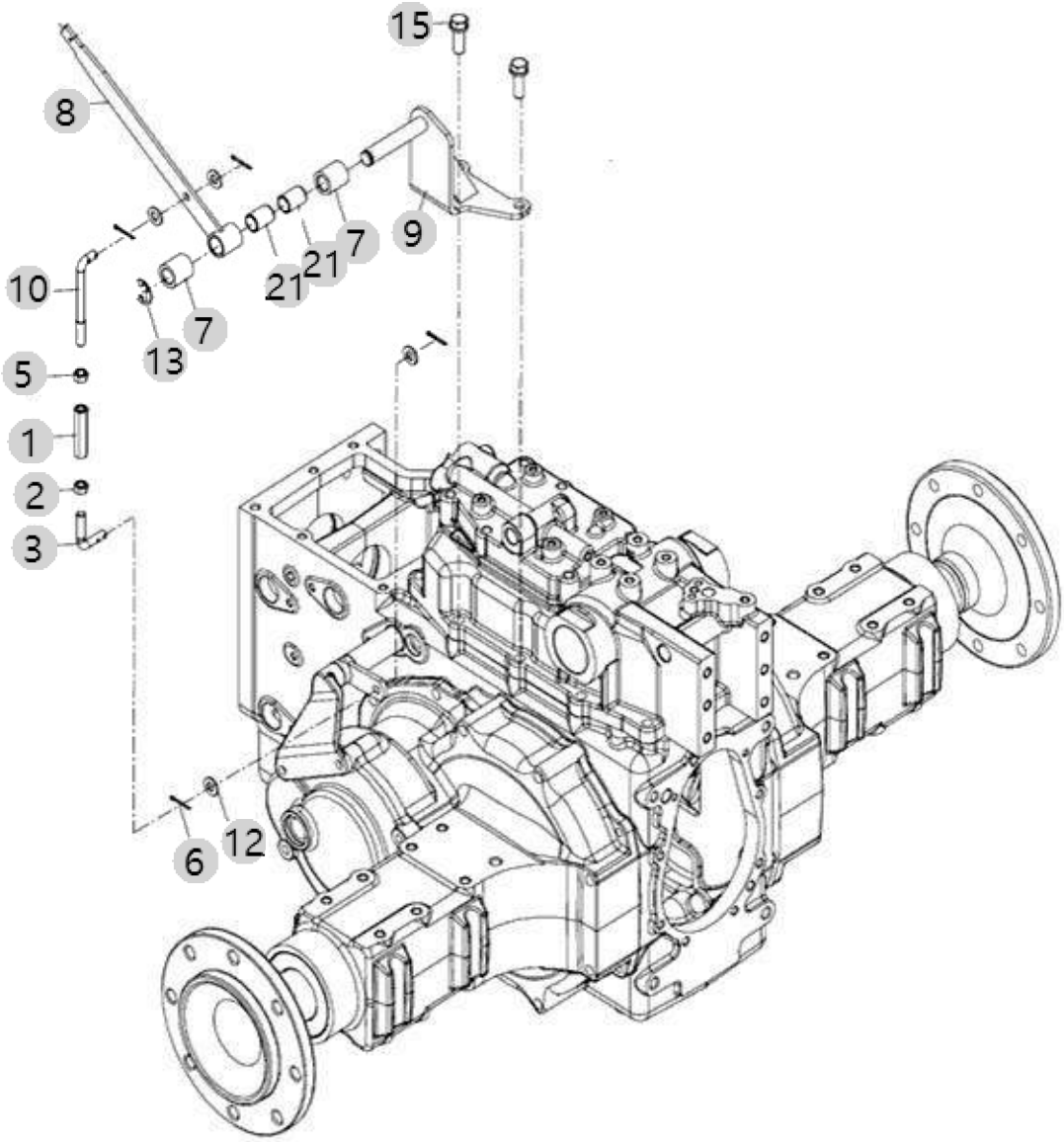

F11030 20H TM(US)_3기통 _RANGE4(AC01758)	LEVER ASS'Y, PTO SPEED CHANGE	Year/Month 2022-12-15

순번 (NO)	부품번호 (PART NO)	품 명 (PART NAME)	품 명 (PART NAME)	수량 (QTY)	규격 (SPEC)	비고 (REMARK)
1	TT71010000B4	턴 버클	ADJUST	1	육각 14	
2	TT71020000B4	너트 M10 (좌나사)	NUT M10 (COUNTERCLOCKWISE)	1	M10	
3	TA00003044B	PTO변속로드B	PIN	1	D8.9	
5	26756-100002	고정너트	FIXEDNUT	1	M10XP1.5	
6	22417-250250	가름핀2.5X25	PIN , COTTER (2-25)	4	D2.5X25	
7	TZ47140000A4	칼라	COLLAR	2		
8	TA00001122C	PTO변속레버(HST)	LEVER, PTO	1		
9	TA00034059A	PTO 2단 브래킷 조합	PTO 2ND BRACKET ASS'Y	1		
9	TA00034059B	PTO 2단 브래킷 조합	PTO 2ND BRACKET ASS'Y	1		
10	NT47200000C4	PTO 로드		1	D8.9	
11	TT70080000A4	부시	BUSH	1	17X20X29	
12	22137-100000	평와셔 10	WASHER, PLAIN (Φ 10)	4	M10	
13	22272-000150	E형스냅링15	RING, CIRCLIP (Φ 15)	1	D15	
15	26013-120352	와셔조립육각볼트(+SW)	SCREW,CAPTIVEWASHERCAP	2	M12XP1.75X0	
21	24450-017150	드라이부시	BUSH	2		

F11080 20H TM(US)_3기통 _RANGE4(AC01758)	4WD LEVER	Year/Month 2022-12-15

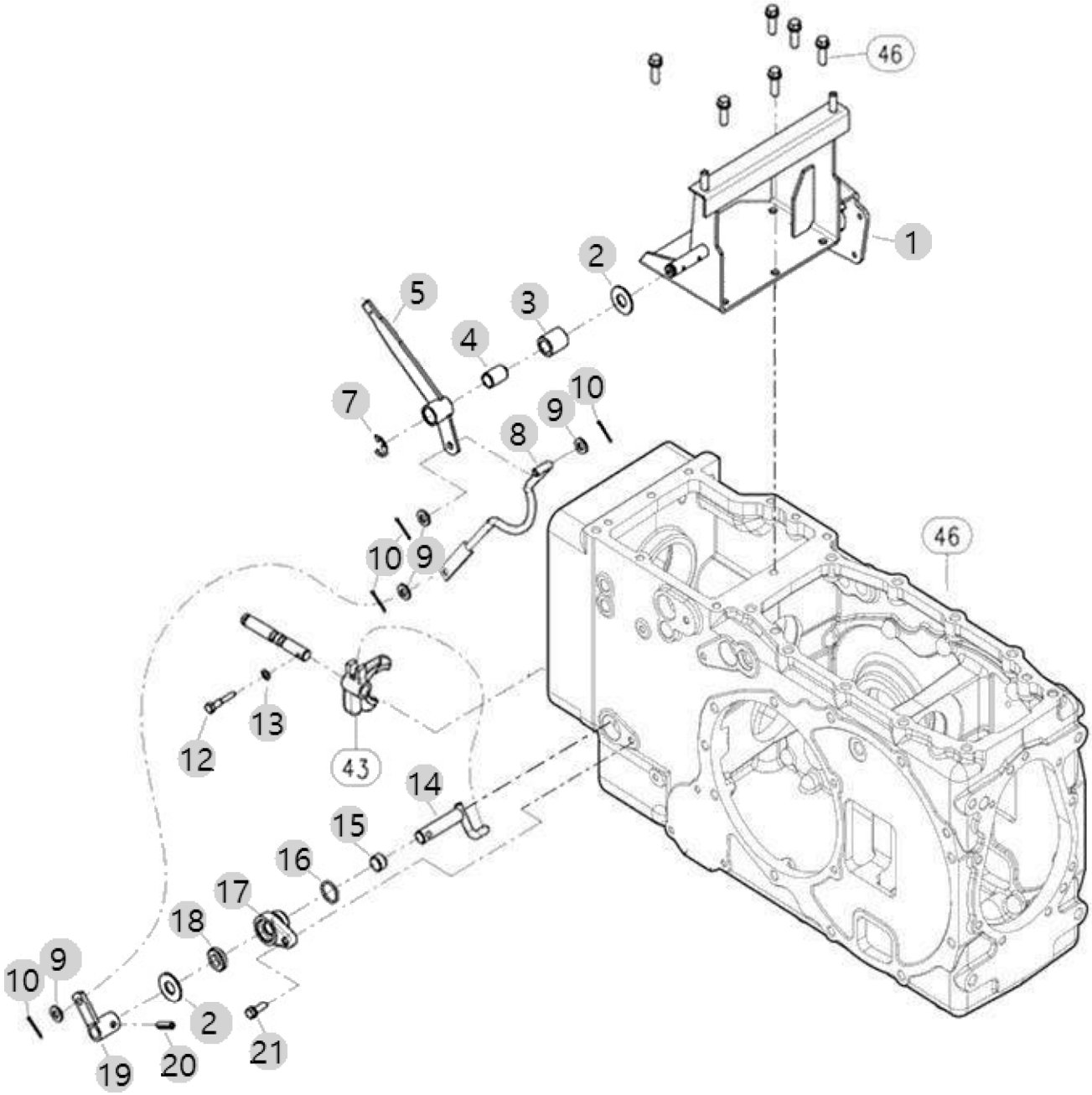

F11080 20H TM(US)_3기통 _RANGE4(AC01758)	4WD LEVER	Year/Month 2022-12-15

순번 (NO)	부품번호 (PART NO)	품 명 (PART NAME)	품 명 (PART NAME)	수량 (QTY)	규격 (SPEC)	비고 (REMARK)
1	TA00000777D	의자레일 스테이 조합	STAY ASS'Y, SEAT RAIL	1		
2	TT65120000A4	칼라B	COLLARB	3	T2.3X45X45	
3	TZ44080000A4	초저속레버보스	BOSSCREEPER	1		
4	TT70080000A4	부시	BUSH	1	17X20X29	
5	NT44100000B3	전륜구동 레버	Lever, Front Drive	1	-	
7	22272-000150	E형스냅링15	RING, CIRCLIP (Φ 15)	1	D15	
8	TA00036164B	전륜구동로드조합	LEVER ASSY	1		
9	22137-100000	평와셔 10	WASHER, PLAIN (Φ 10)	4	M10	
10	22417-250250	가름핀2.5X25	PIN , COTTER (2-25)	4	D2.5X25	
12	TN44400000B4	단붙이볼트	BOLT	2		
13	23414-080000	320,ALL,패킹8	WASHER, PLAIN (Φ8)	2	M8	
14	TN44380000A4	전륜구동레버조합A	LEVERASS'YF.DRIVE	1		
15	TT70090000A4	부시	BUSH	1	17X20X12	
16	24321-000250	O-링	O-RING	3	25G	
17	TN44300000A4	시프터아암홀더	Holder, Shift Arm	2		
18	24421-173007	오일실TC173007	Seal, Oil (#17-30-07)	2	TC17X30X7	
19	NT44360000A4	전륜구동레버조합B	LEVER,A'SSYB.FRONTDRIVE	1		
20	22351-080030	스프링핀	PIN, SPRING (8-30)	1		
21	26013-080252	와셔조립육각볼트(+SW)	Bolt, Hexa (8-25)	2	M8XP1.25X25	