www.maskinisten.net

VOLVO BM VALMET

628

Traosakuvasto
Reservdelskatalog
Parts Catalogue

www.maskinisten.net

VOLVO BM VALMET

505, 605
705, 805

600 120 ..

Varaosakuvasto
Reservdelskatalog
Spare Parts Catalogue

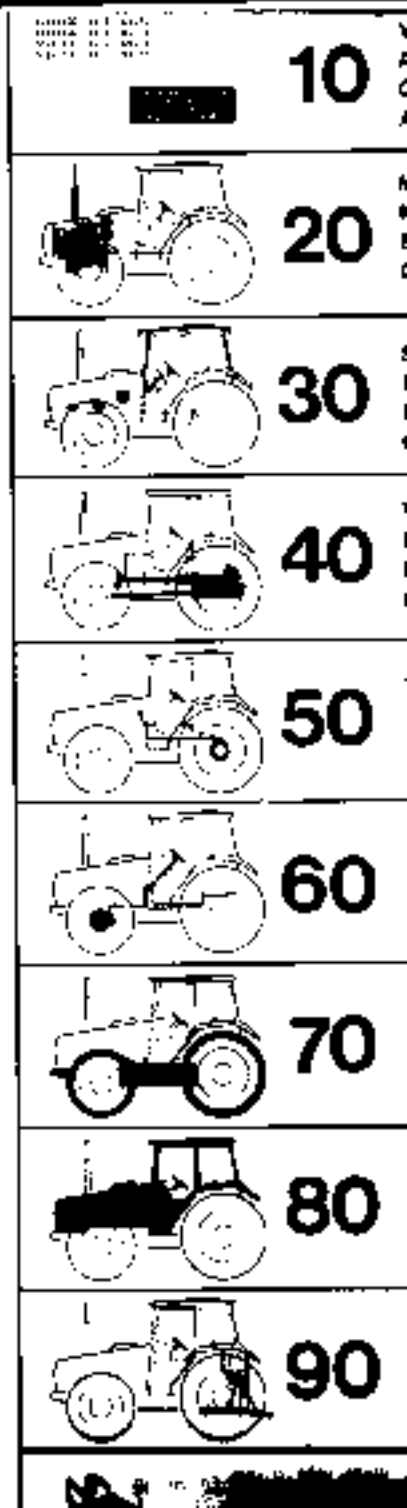

VALMET

https://tractormanualz.com/

www.maskinisten.net

1) YLEISTÄ	ALLMÄNT	GENERAL INFORMATION	
Valmistusnumerot	Tillverkningsnummer	Production numbers	1
Käyttöohje	Anvisningar	Introduction	2
Tarrat ja kilvet	Dekaler och skyltar	Tapes and plates	33

https://tractormanualz.com/

www.maskinisten.net

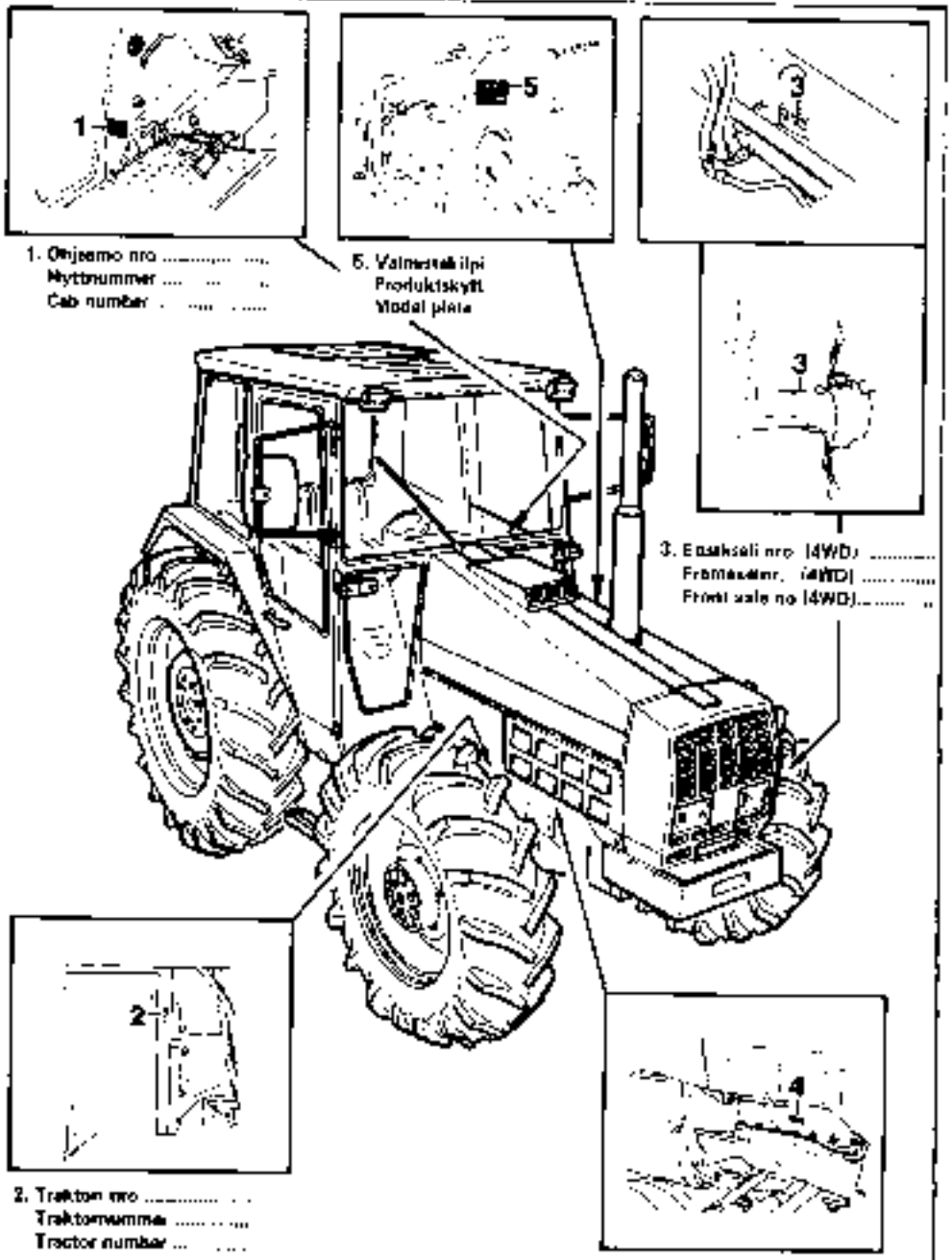

KUVASTON KÄYTTÖ

Tätä kuvastoa käytetään vain tilattaessa osia valtuutettuilta Volvo BM Valmet-myyjiltä. Tämän kuvaston avulla voitte antaa myyjälle tiedot mistä, joita haluatte tilata.

Varaosat on esitetty räjähdyskuvin, jotka jokainen käsittää suurennan kokonaisuuden ko. konneesta. Kullakin kuvalla on numerokirjä ja osat on numeroitu yläkulmasta alaviistoon.

Ohjaamopanelien ja taivutettujen osien osalta tiedot Volvo BM Valmet-myyjältänne.

VARAOSIEN TILAAMINEN

1. Ilmoitta aina konean tyyppi ja sen moottorin, rungon, ohjaamon (6-vetu) ja ohjaamon numeron sekä sähköisiin erikoisvarusteisiin numero. Ilmoita myös kyseessä on erikoiskone. Sivulla II-1 on kuva näiden numeroiden sijainnista.

2. Ilmoita selvästi osan oikea otsikko ja numero, jolta osa löytyy (esim. Ohjaamo H1-1) sekä osan viitenumero ko. räjähdyskuvasta.

3. Ilmoita tilaukseen tarvittaessa kappalemäärä.

4. Ilmoita selvästi ohjeet ja osoitteet mihin haluatte toimituksen.

Valmet Oy Traktoriteollisuus, Suolahti
1985

https://tractormanualz.com/

www.maskinisten.net

KATALOGENS ANVÄNDANDE

Denna sprängbildkatalog användes endast vid beställning av reservdelar hos auktoriserade Volvo BM Valmet -återförsäljare. Genom att använda denna katalog kan Ni ge återförsäljaren information om de reservdelar Ni önskar beställa.

Reservdelarna återfinns på sprängbilder, vilka omfattar var och en en större helhet av den tillägnade maskinen. Varje bild har en sidonummerbeteckning och detaljerna har numrerats från ett och uppåt.

Volvo BM Valmet -återförsäljarna kan ge Er information bl a om packningssatser, vilka enheter sätts som kompletta osv.

BESTÄLLNING AV RESERVDELAR:

1. Ange alltid maskinens typbeteckning och dess chassi-, motorn-, framaxel- (4-hjulsdrift) eller hytnummer samt ev. maten strukturingsnummer. Ange ifall maskinen är ett specialutförande. På sidan 11-1 finns en bild om placering av ovannämnda numrer.

2. Ange tydligt sidans benämning och nummer under vilket reservdelen återfinns (t.ex. Kyl S1-1) samt delens positionsnummer i sprängbilden.

3. Ange önskat antal av varje reservdel.

4. Ange tydligt namn och adress och på vilket sätt Ni önsker ha reservdelarna levererade.

Valmet AB Traktorfabriken, Suolahti
1983

USE OF THE CATALOGUE

This catalogue should be used only when ordering spare parts from authorized Volvo BM Valmet dealers. By using this catalogue you can give the dealer information on the parts you wish to order.

The spare parts are illustrated in exploded views, each of them consisting of a major unit of the machine in question. Each illustration carries a page number, and the parts are numbered from 1 onwards.

Your Volvo BM Valmet dealer will inform you of subassemblies and seal and gasket sets.

ORDERING SPARE PARTS

1. Always state the type of the machine, of the engine, chassis, front axle (4WD) or cab number and the number of possible optional equipment. State if it is a special machine. A figure on the location of these numbers is shown on page 11-1.

2. State clearly the heading and numbers of the page on which the part is shown in the catalogue (e.g. Cab S1-1) and the part's reference number in the picture in question.

3. State the required quantity of each part.

4. Give your name and address clearly and state the desired method of delivery.

Valmet Corporation Tractor Works, Suolahti.
1983

https://tractormanualz.com/

www.maskinisten.net

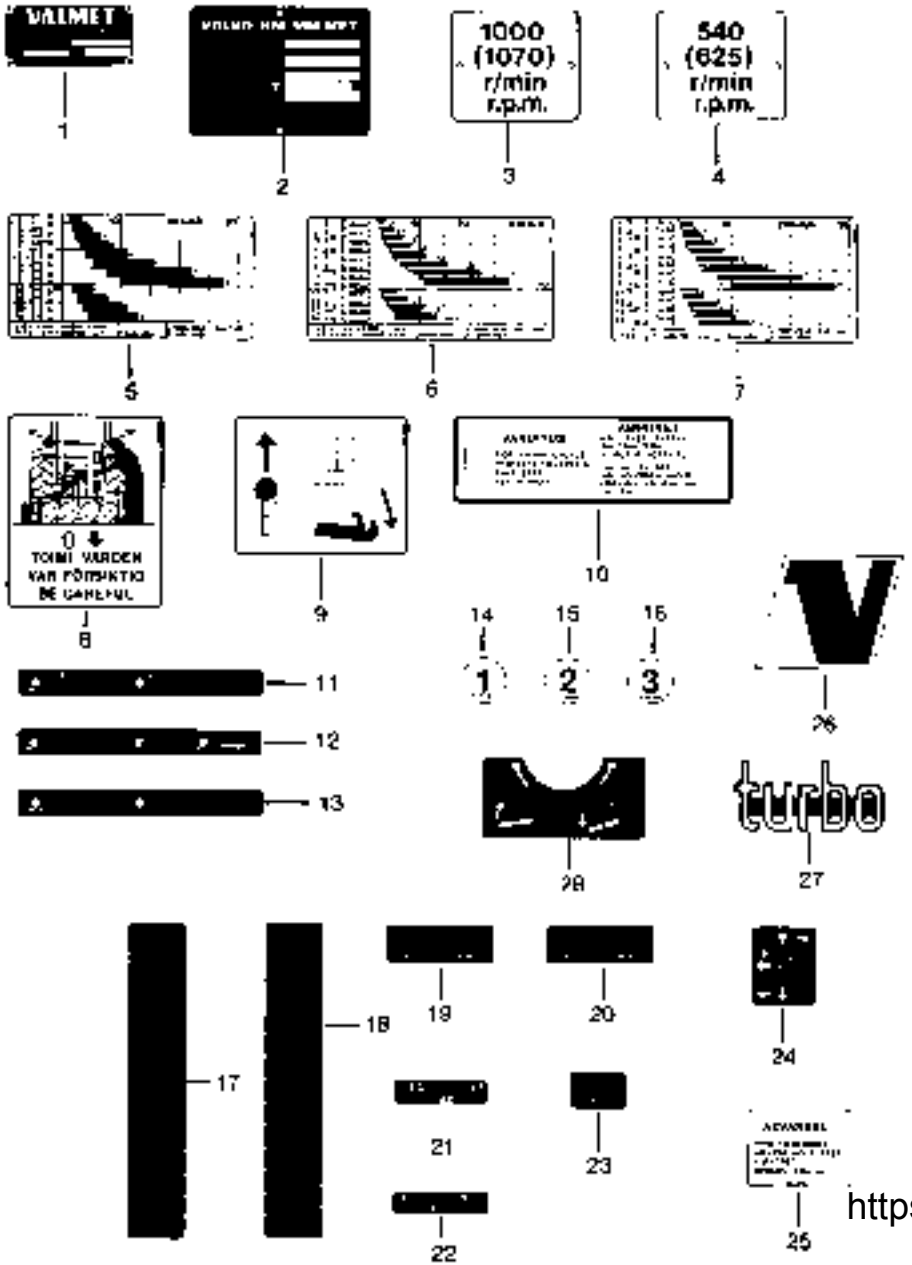

21 MOOTTORI	MOTOR	ENGINE	
Sylinteriryhmä	Cylinderblock	Cylinder block	1
Vauhtip. ja kotelo	Svänghjul och kåpa	Flywheel and housing	5
Sylinterikansi	Cylinderlock	Cylinder head	7
Venttiilikoneisto	Ventilmekanism	Valve mechanism	11
Kampikoneisto	Vevmekanism	Crankshaft	15
Hammaspyörärakenteet	Tandhjulskonstruktioner	Gear housing	21
Öljysuodin	Oljefilter	Oil filter	23
Öljypohja	Oljesump	Oil sump	25
Ilmansuodin	Luftrenare	Air cleaner	29
Ahdin	Turbokompressor	Turbocharger	33
Äänenvaimennin	Ljuddämpare	Muffler	37
Kylmäkäynnistyslaite ja moottorinlämmitin	Kallstartanordning och motorvärmare	Cold-starting device and engine heater	39
22 POLTTOAINEJÄRJESTELMÄ	BRÄNSLESYSTEM	FUEL SYSTEM	
Siirtopumppu	Roterpump	Feed pump	1
Polttoainesuodin	Bränslefilter	Fuel filter	3
Polttoaineputket	Bränsleror	Fuel pipes	5
Ruiskutuspumppu	Insprutningspump	Injection pump	7
Suutimet	Spridare	Accelerator	11
Nopeusvivusto	Reglage	Speed levers	15
23 JÄÄHDYTYSJÄRJESTELMÄ	KYLSYSTEM	COOLING SYSTEM	
Jäähdytin	Kylare	Radiator	1
Jäähdytyspumppu	Kylvätskepump	Coolant pump	3

https://tractormanualz.com/

www.maskinisten.net

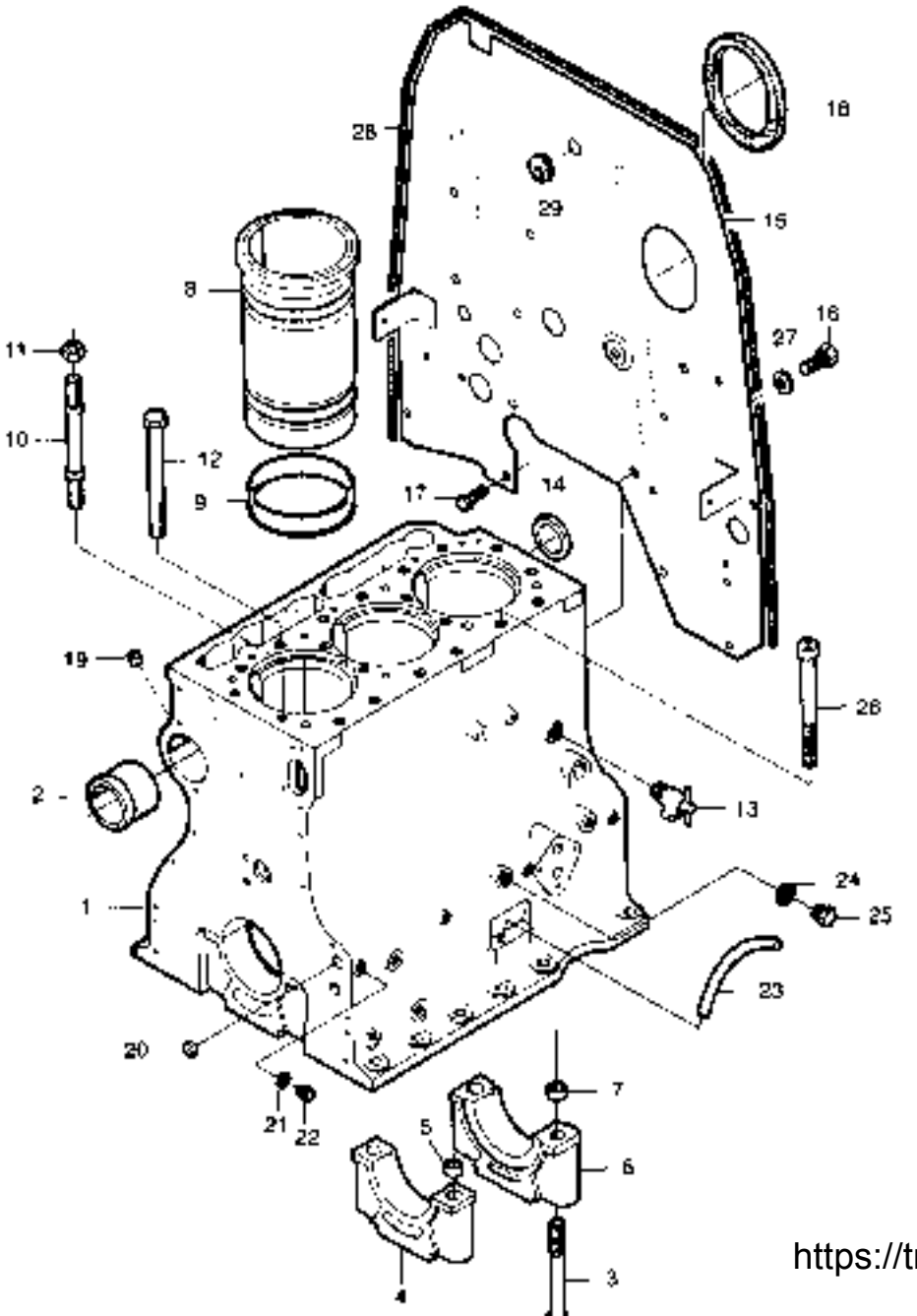

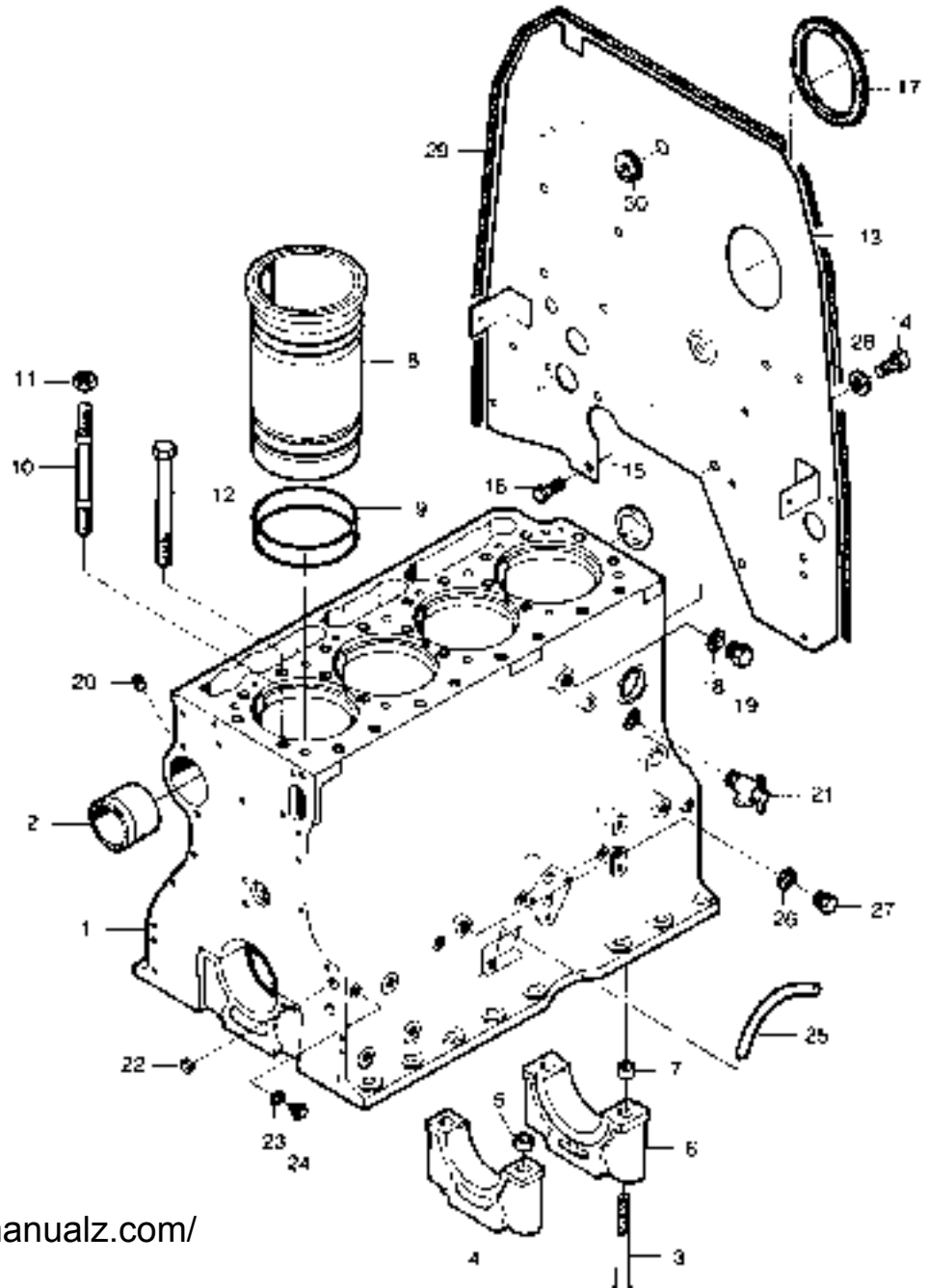

https://tractormanualz.com/

www.maskinisten.net

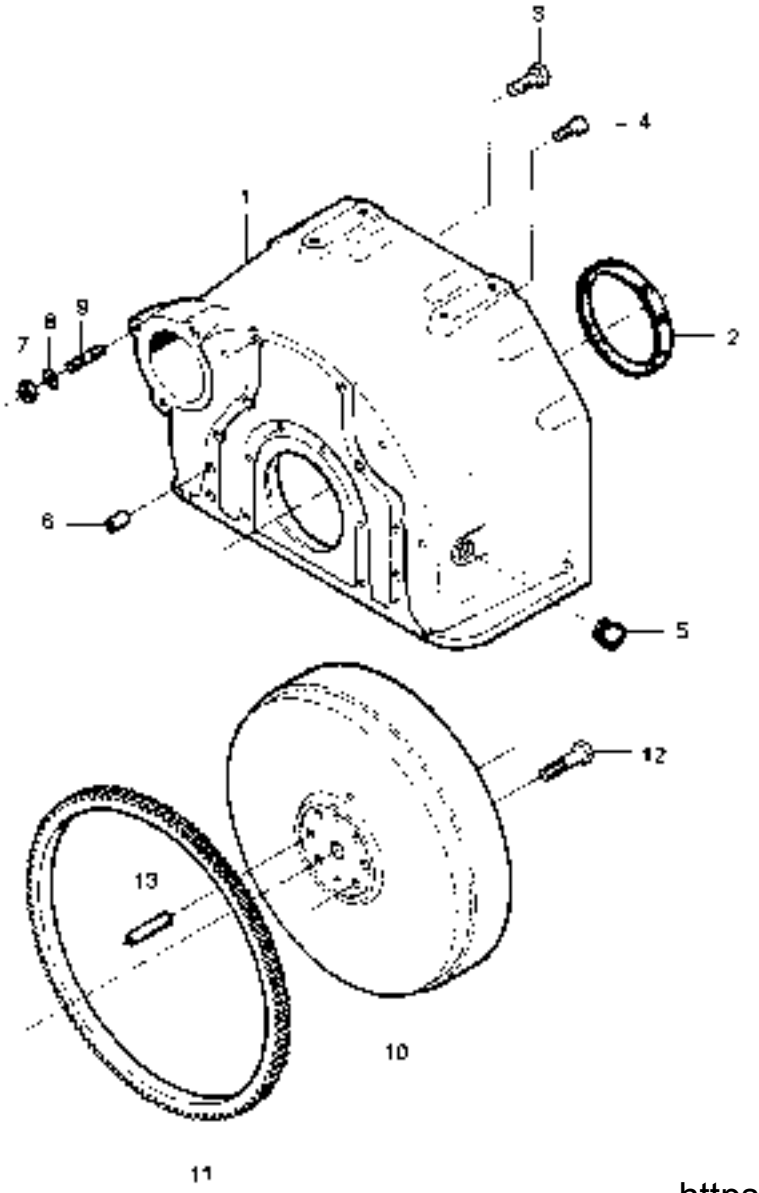

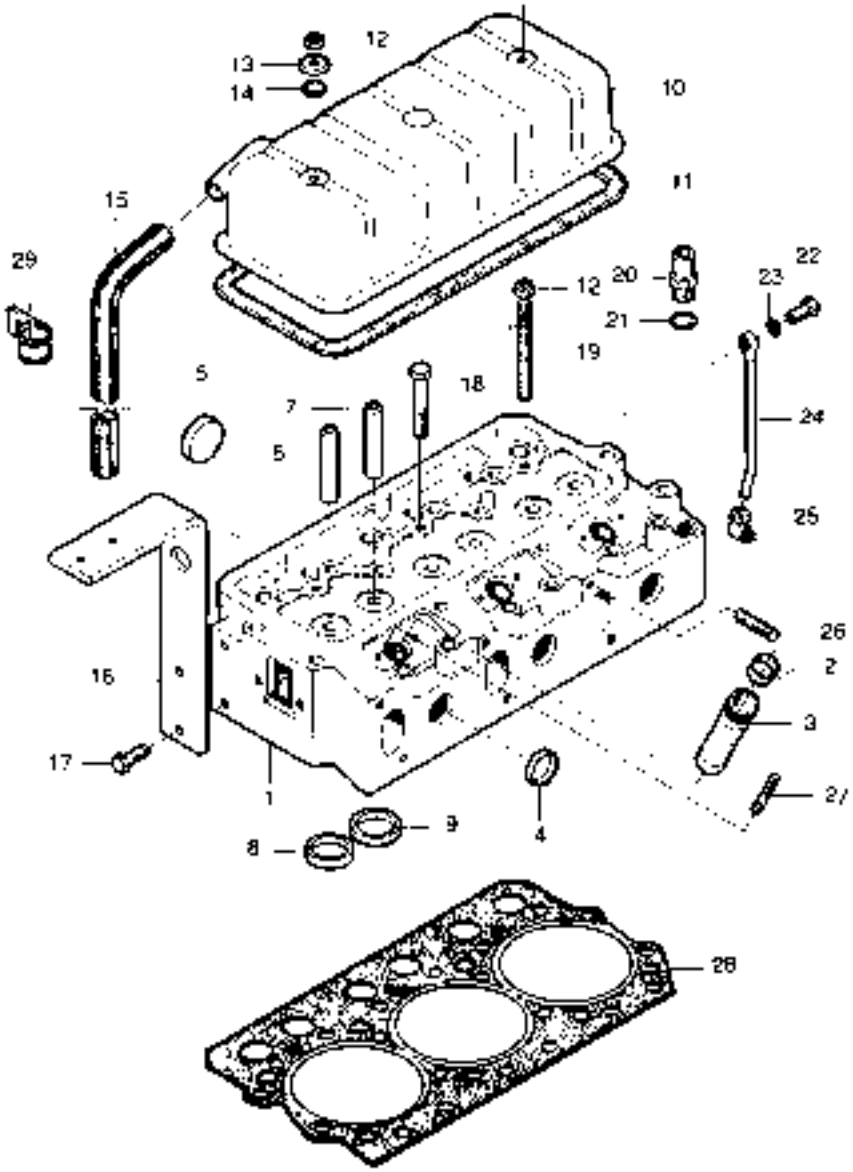

https://tractormanualz.com/

www.maskinisten.net

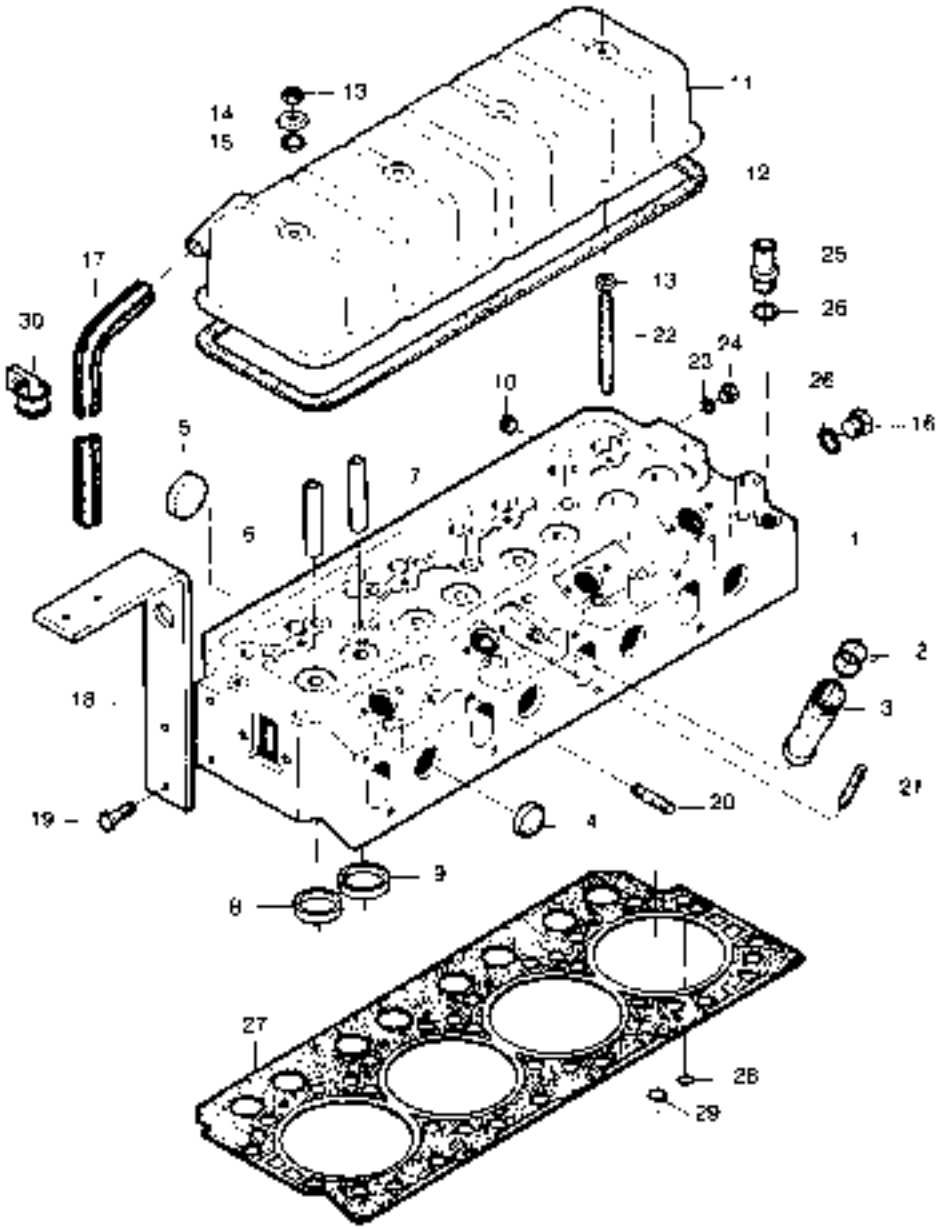

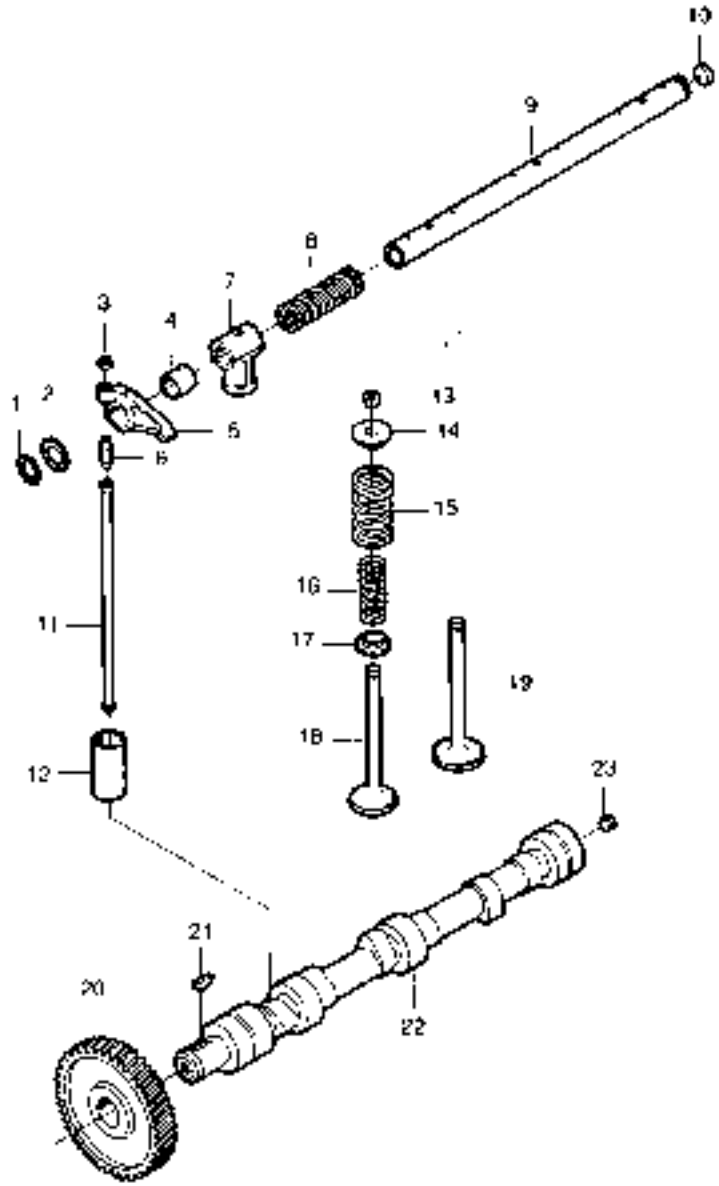

https://tractormanualz.com/

www.maskinisten.net

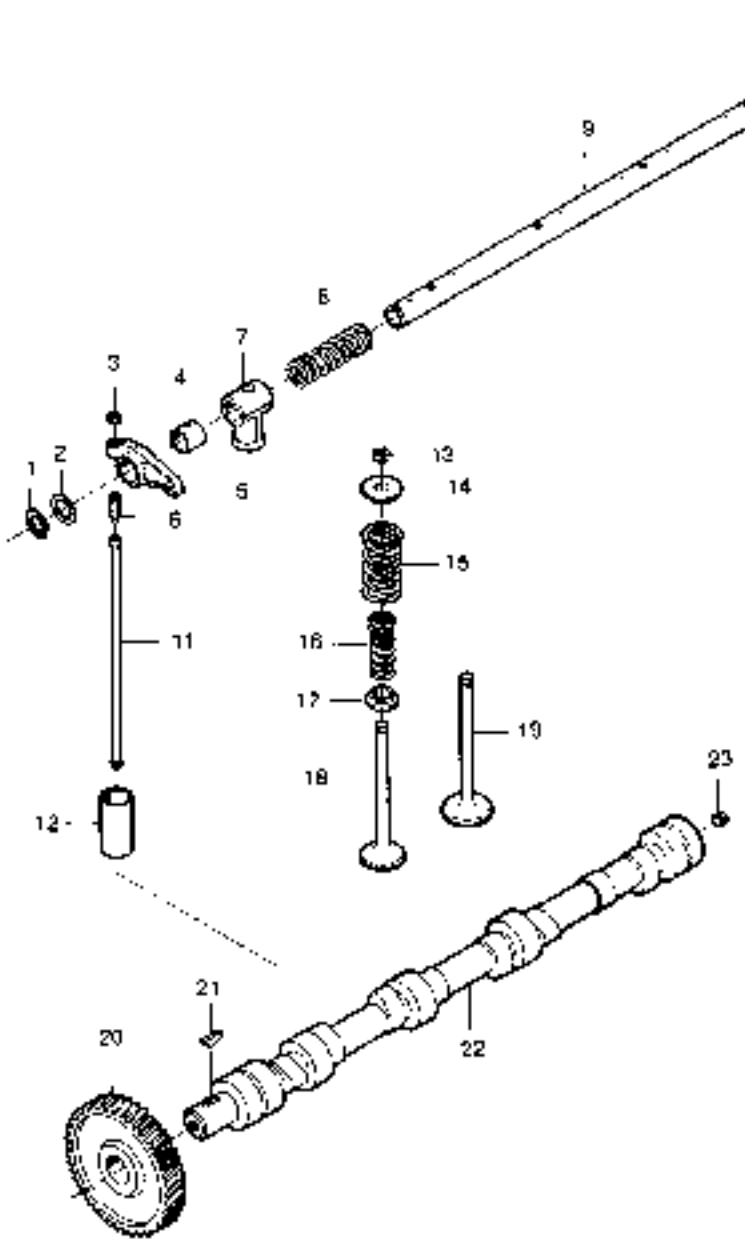

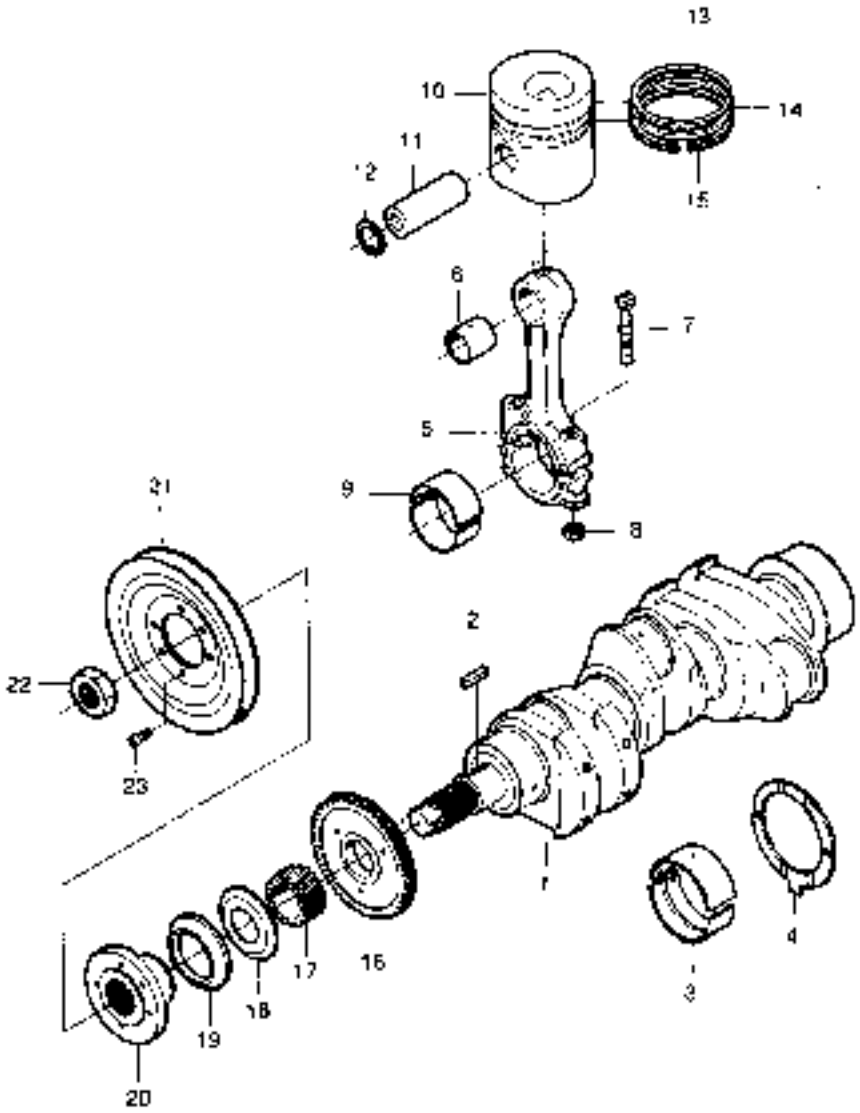

https://tractormanualz.com/

www.maskinisten.net

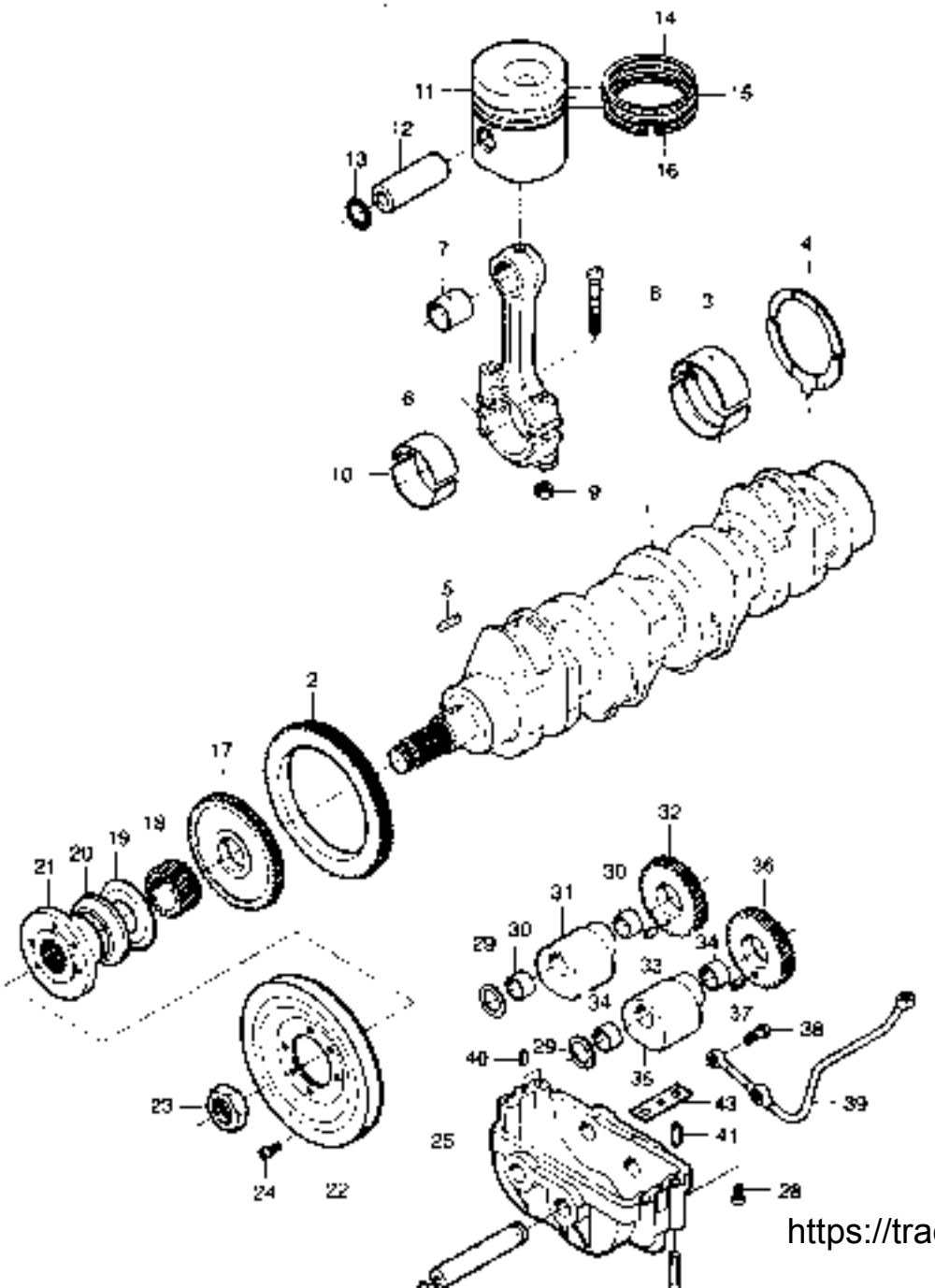

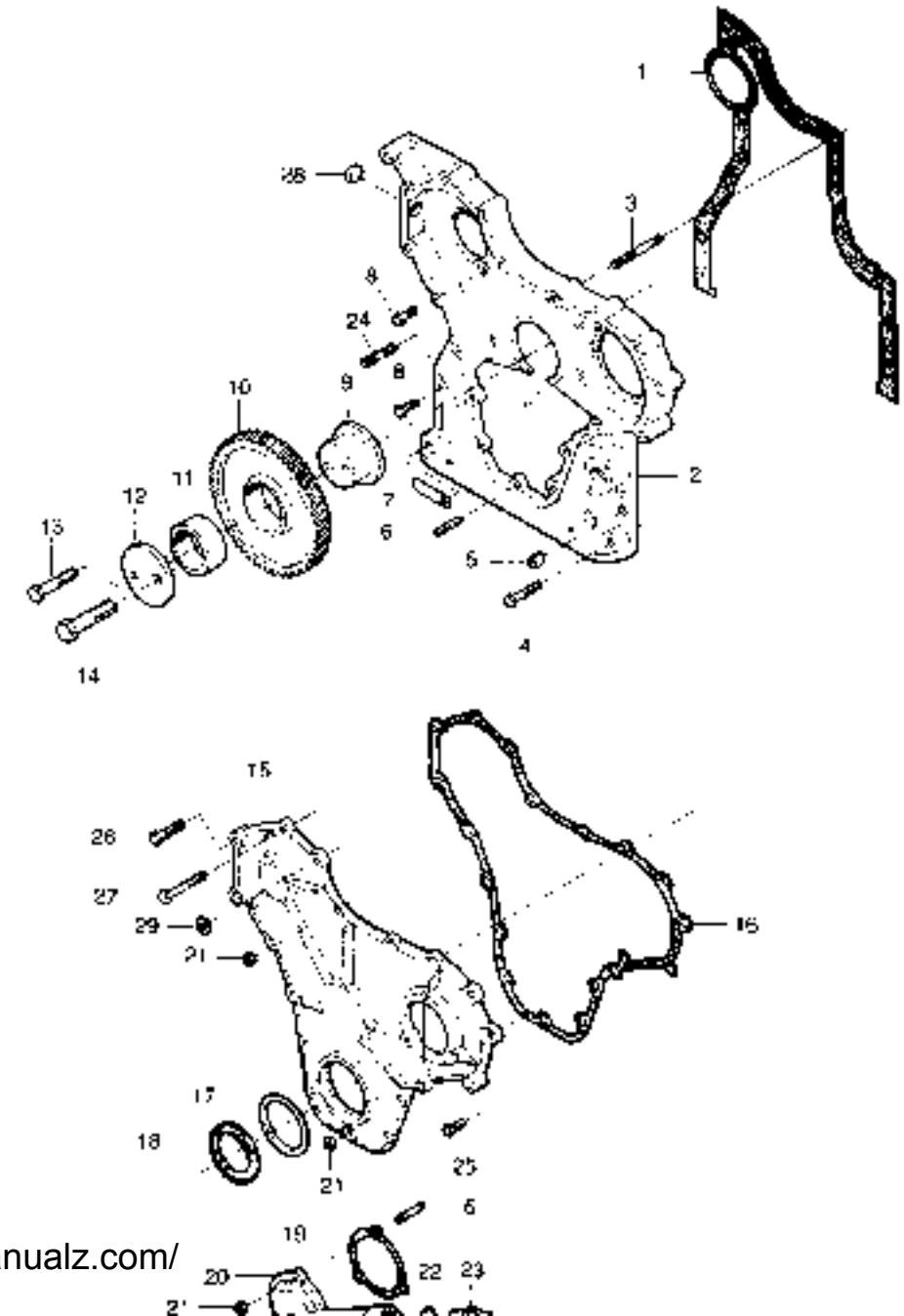

https://tractormanualz.com/

www.maskinisten.net

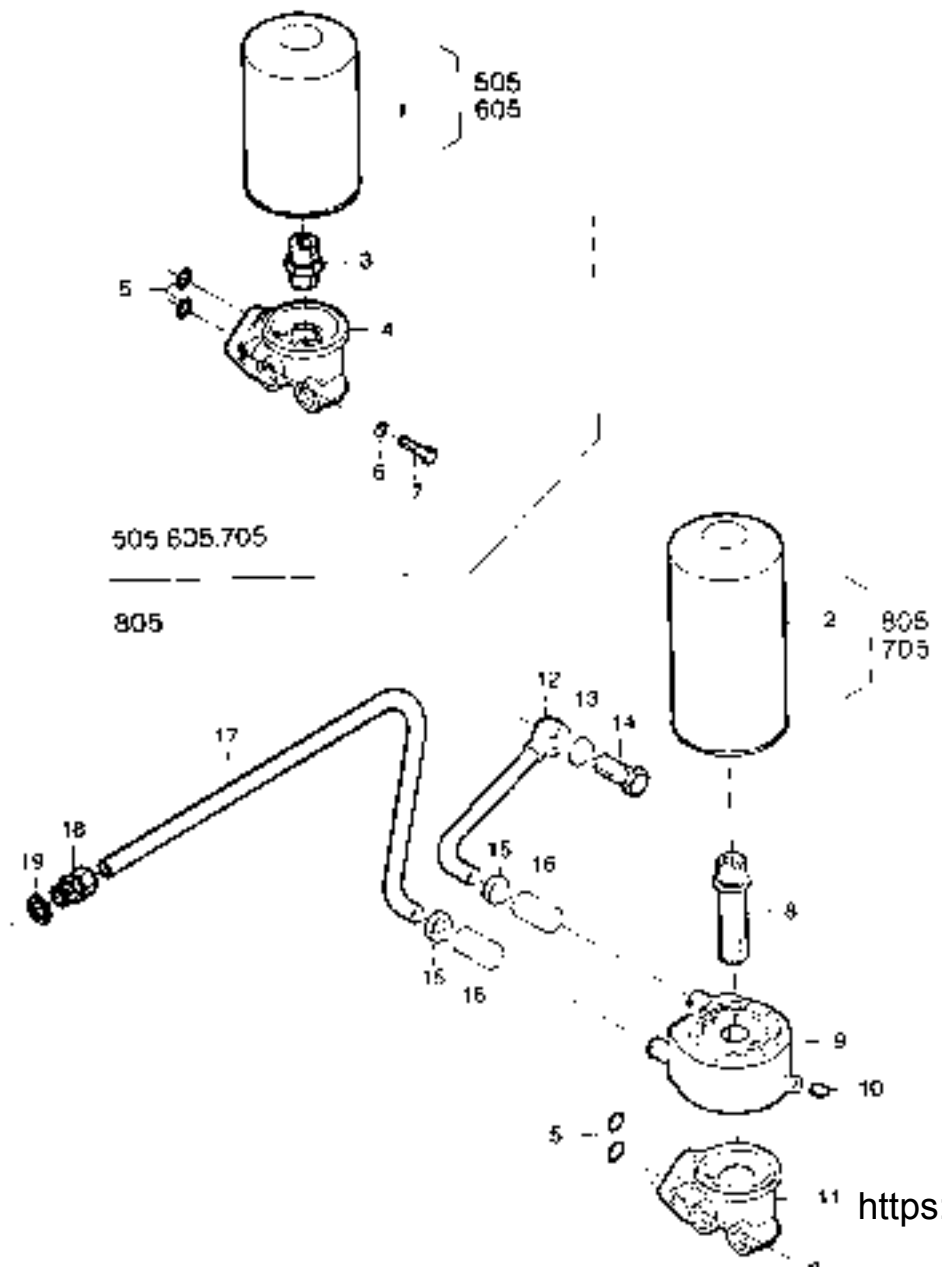

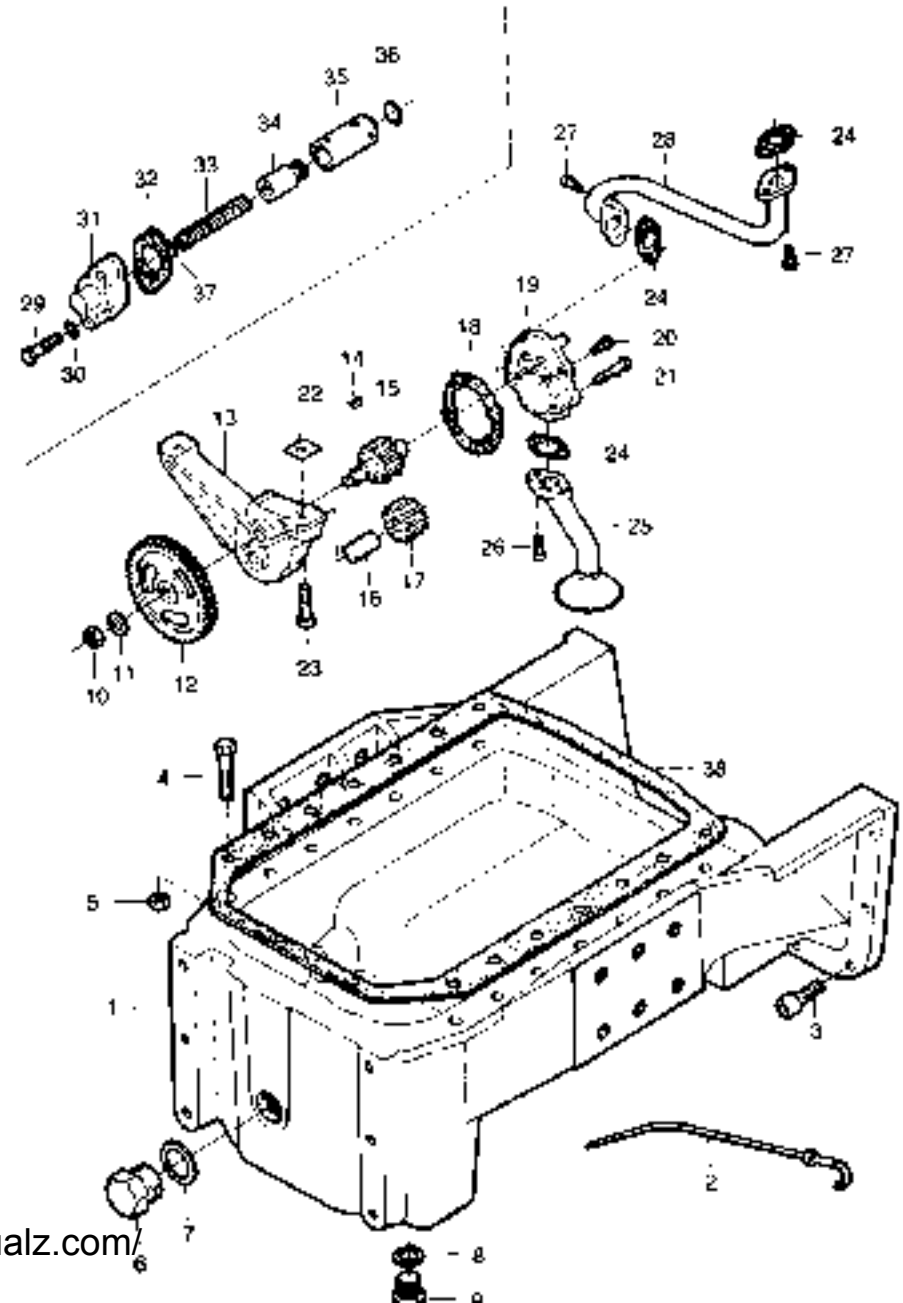

https://tractormanualz.com/

www.maskinisten.net

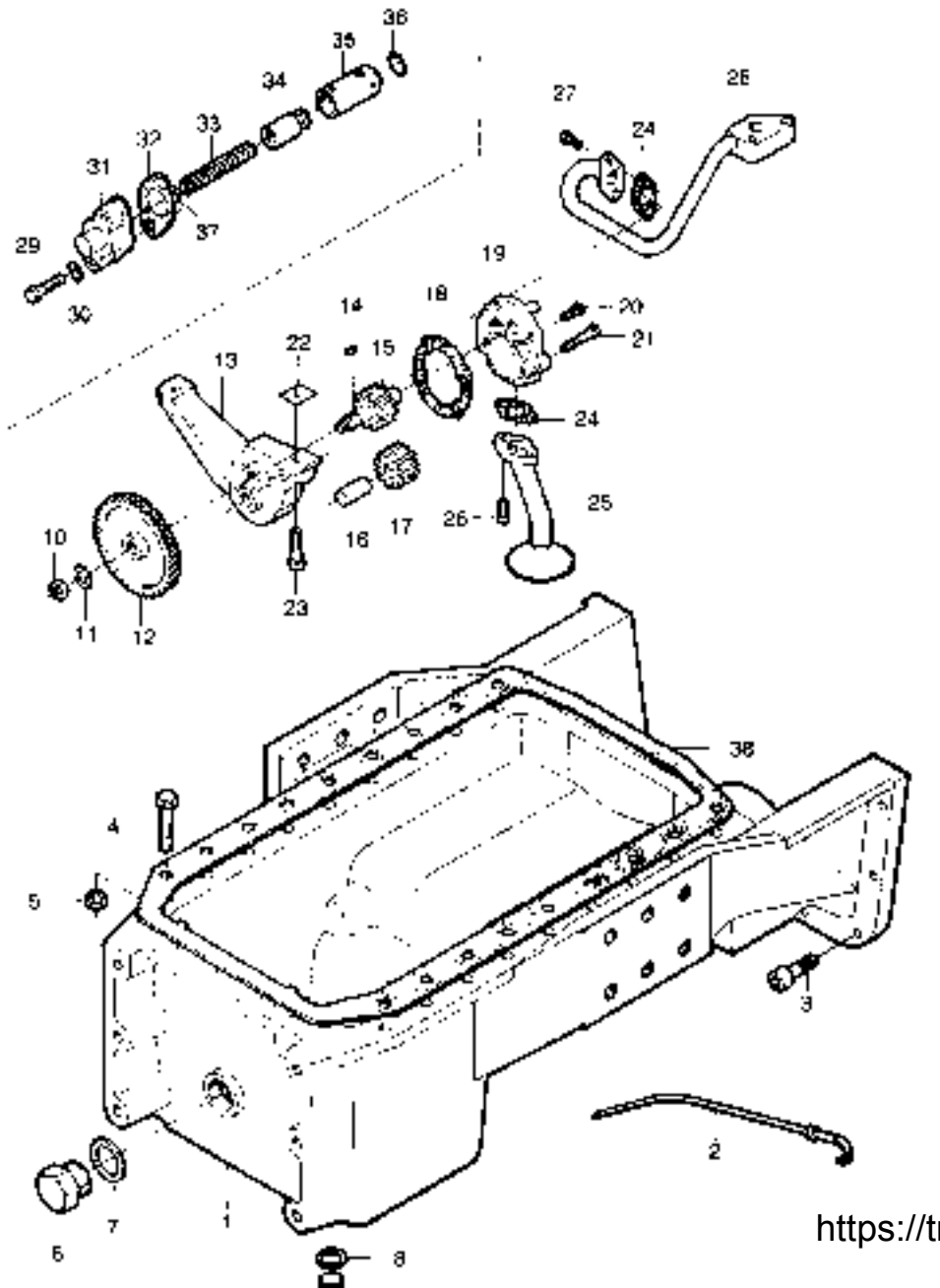

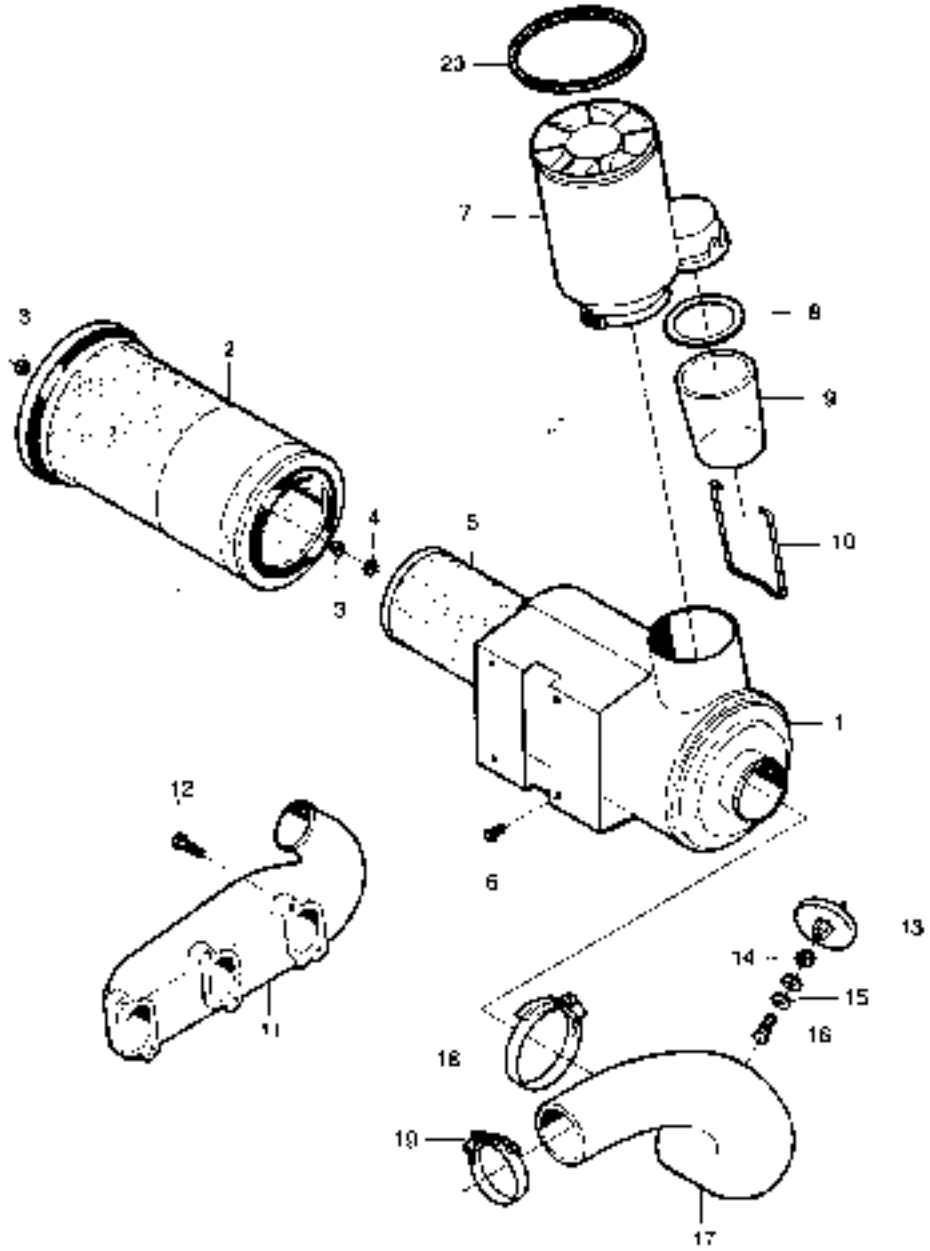

https://tractormanualz.com/

www.maskinisten.net

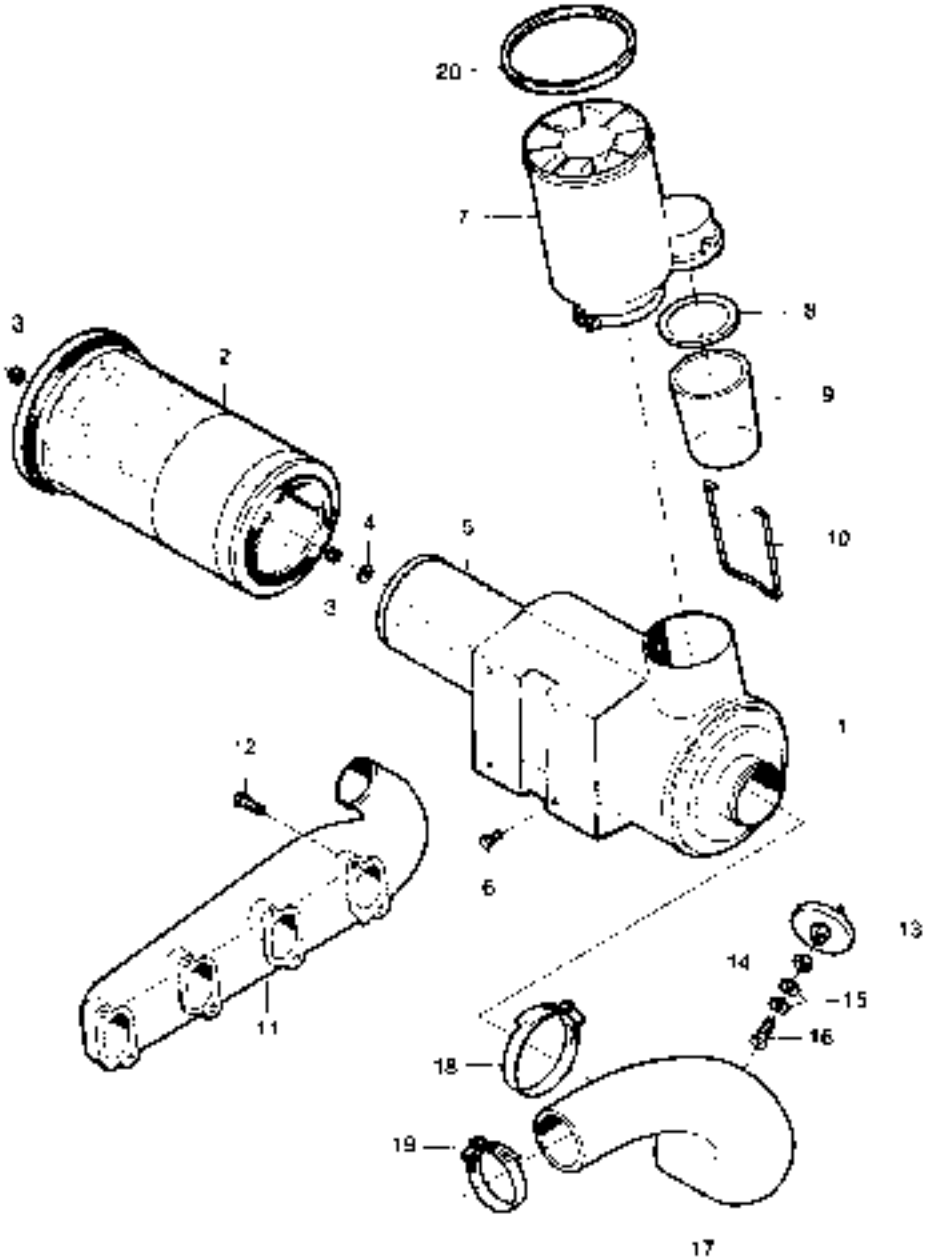

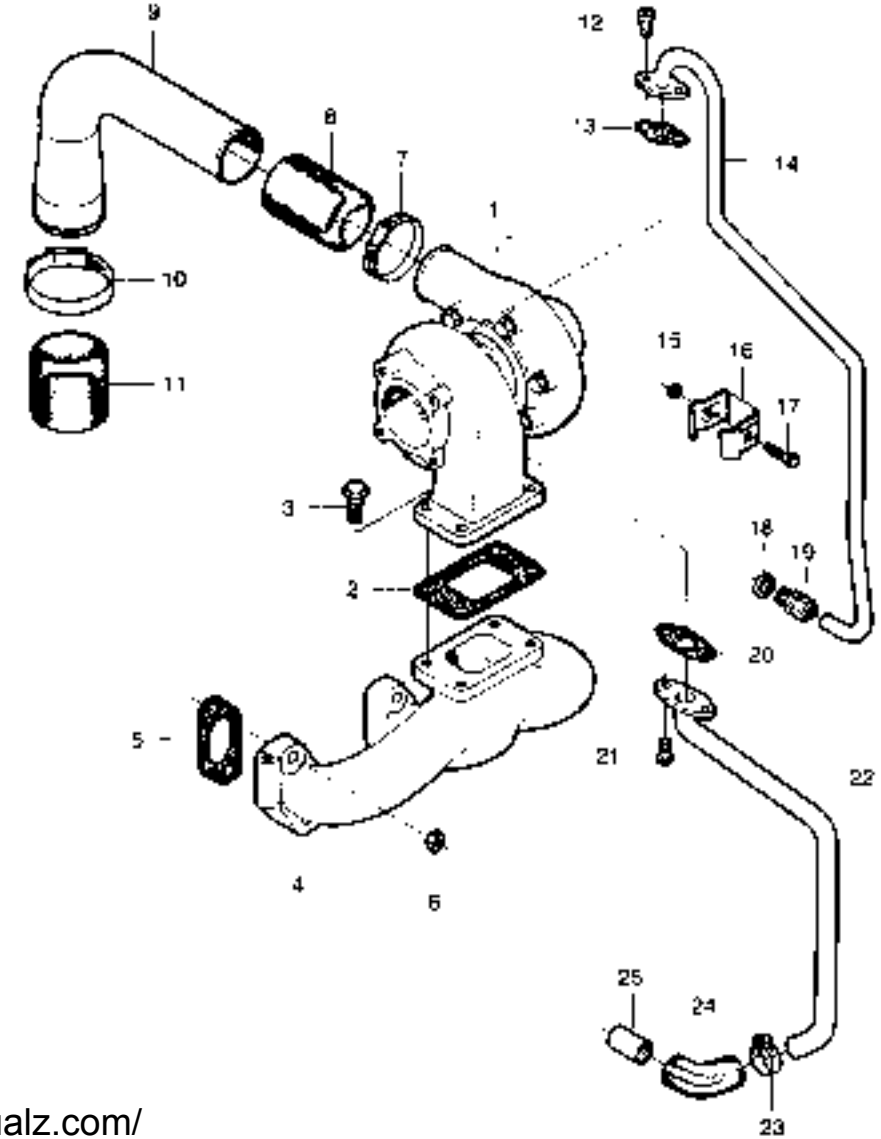

https://tractormanualz.com/

www.maskinisten.net

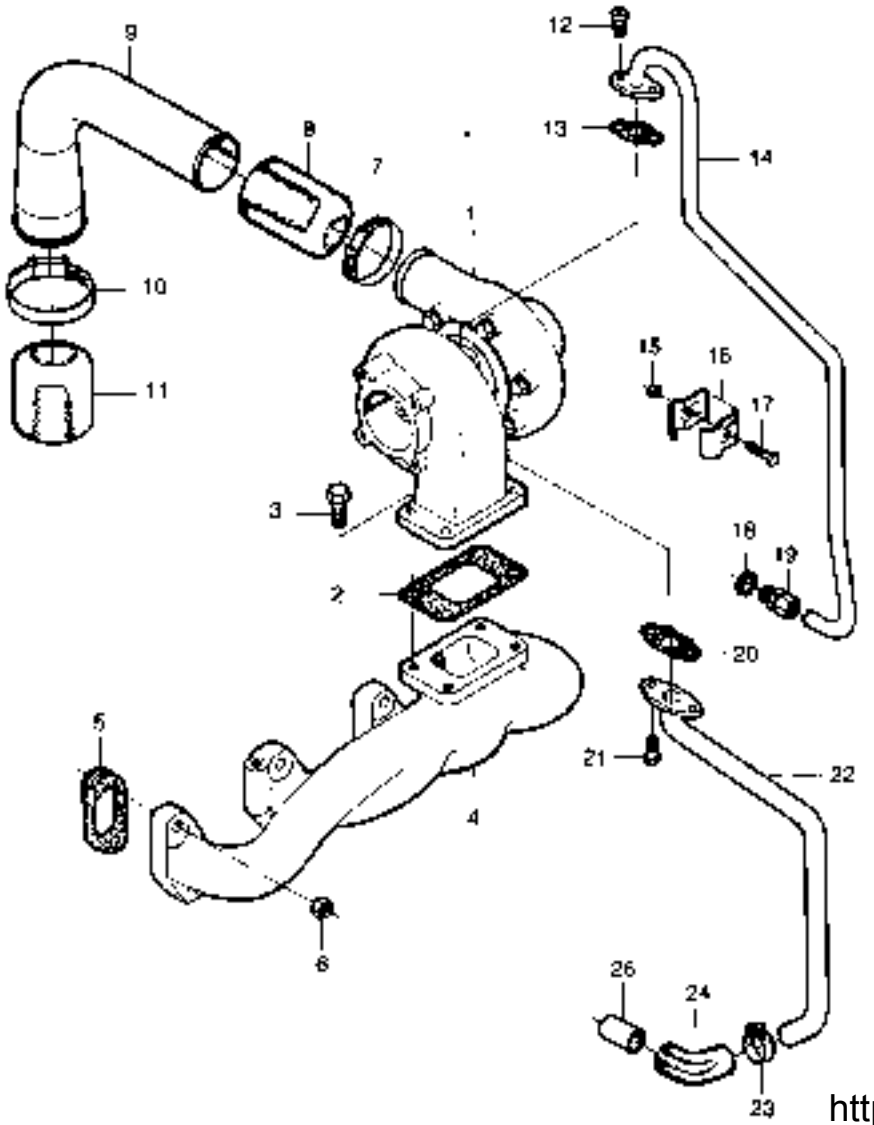

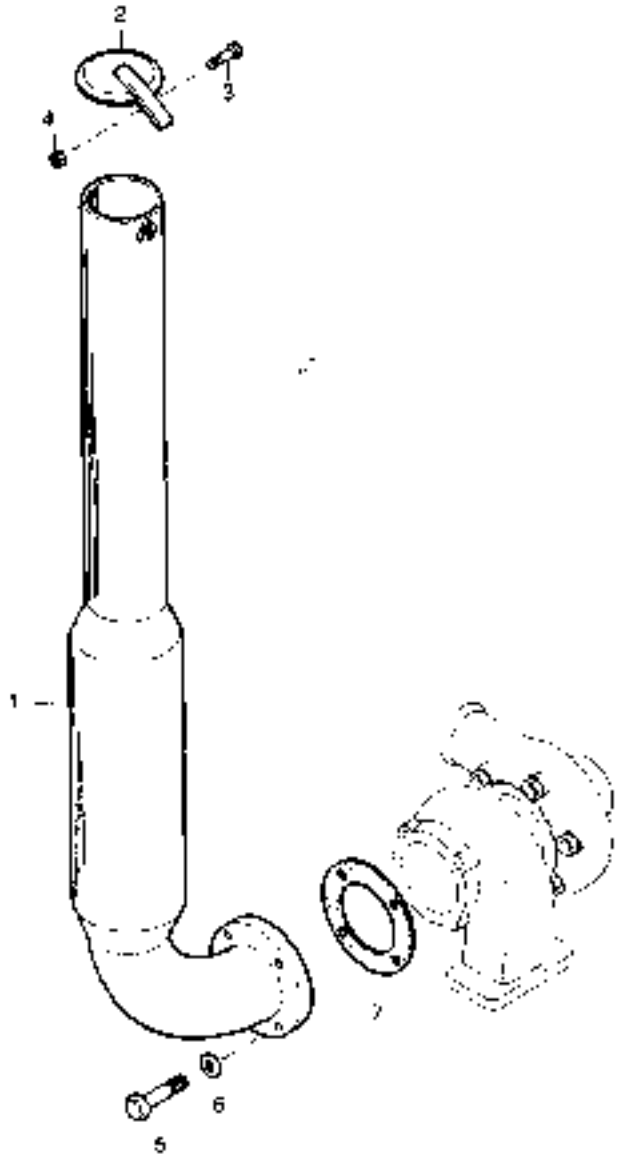

https://tractormanualz.com/

www.maskinisten.net

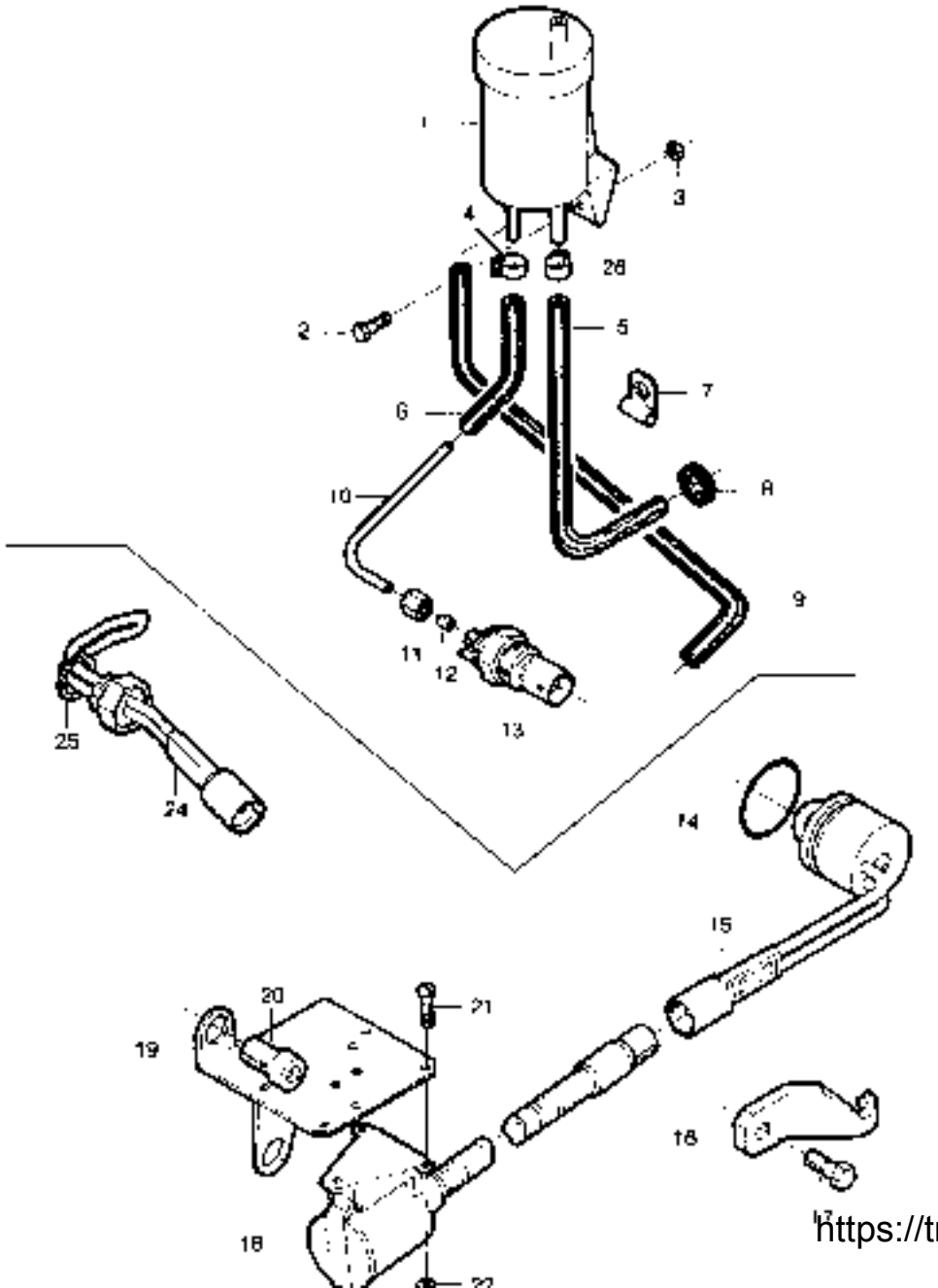

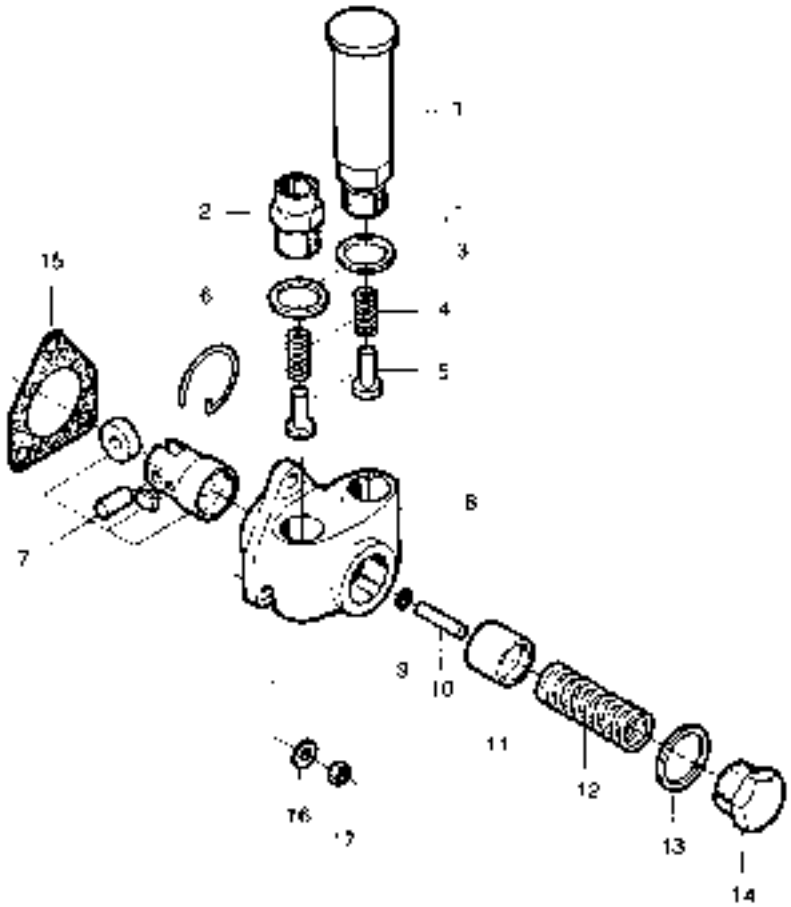

https://tractormanualz.com/

www.maskinisten.net

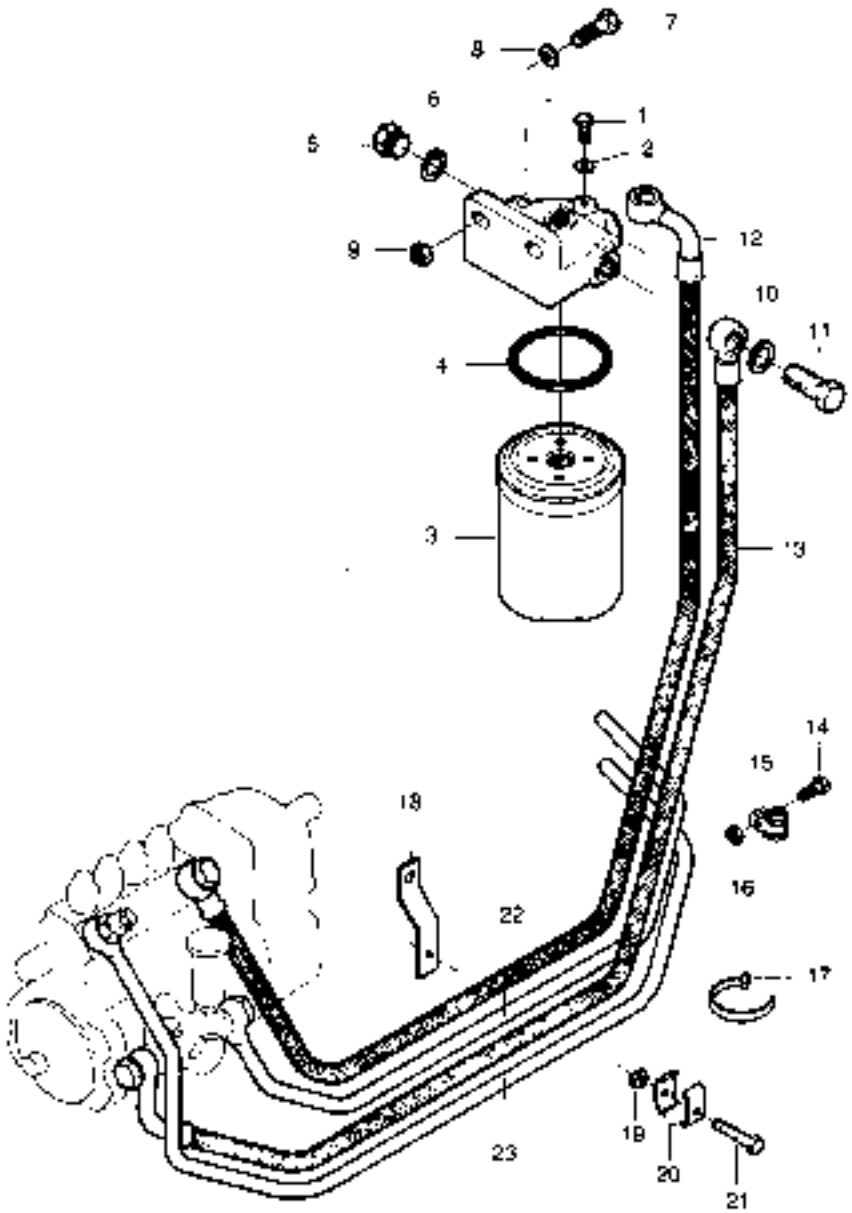

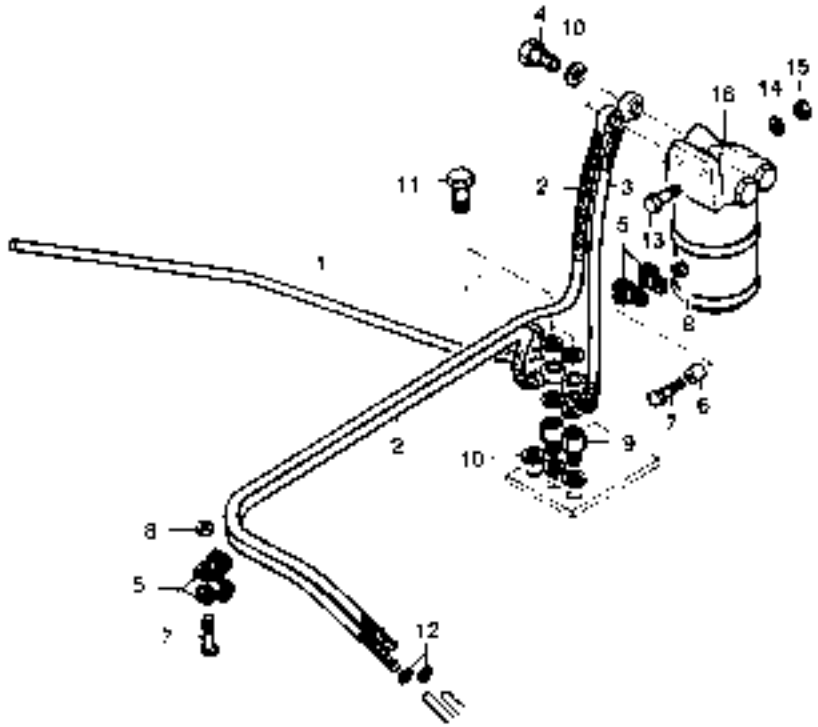

https://tractormanualz.com/

www.maskinisten.net

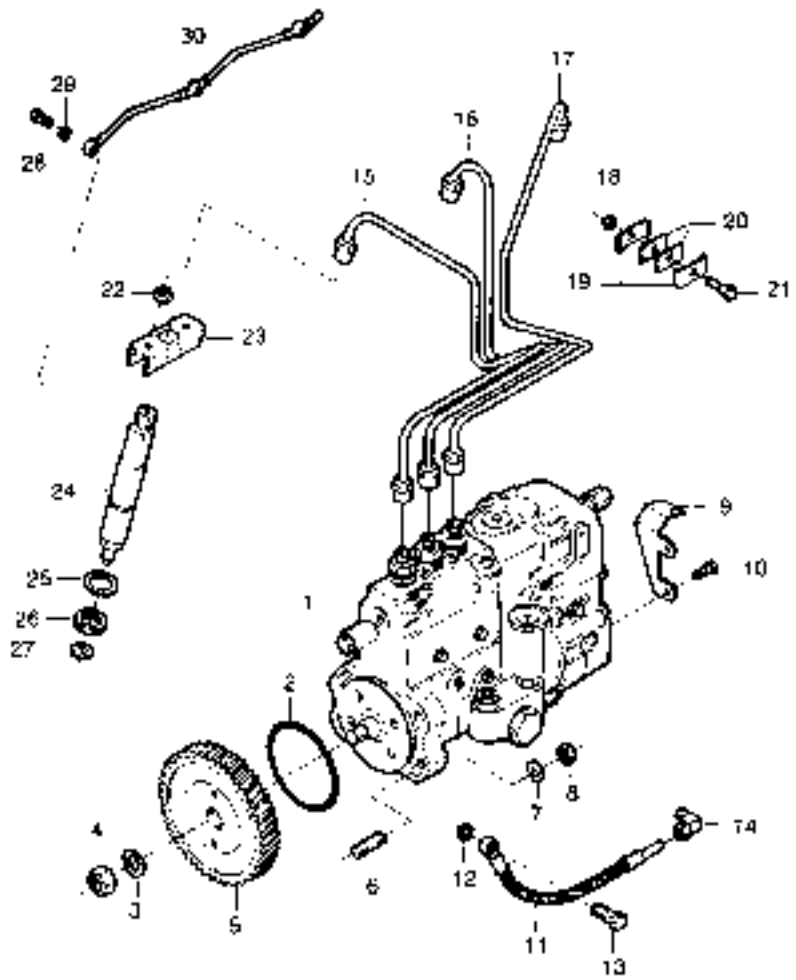

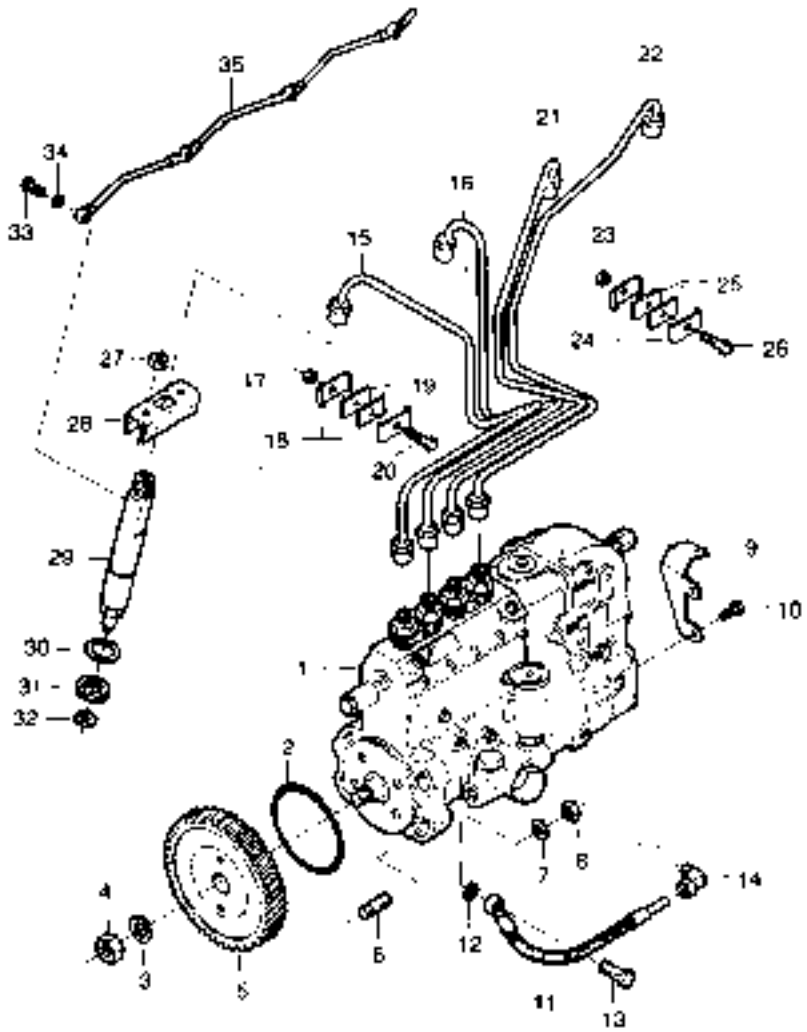

https://tractormanualz.com/

www.maskinisten.net

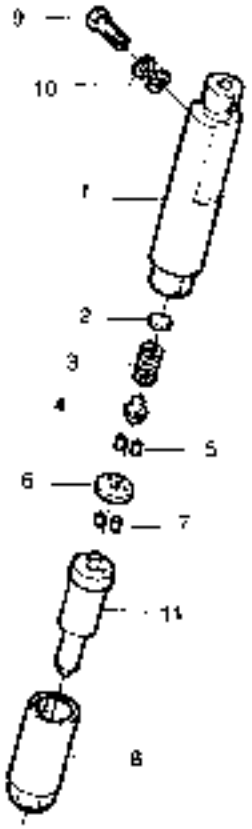

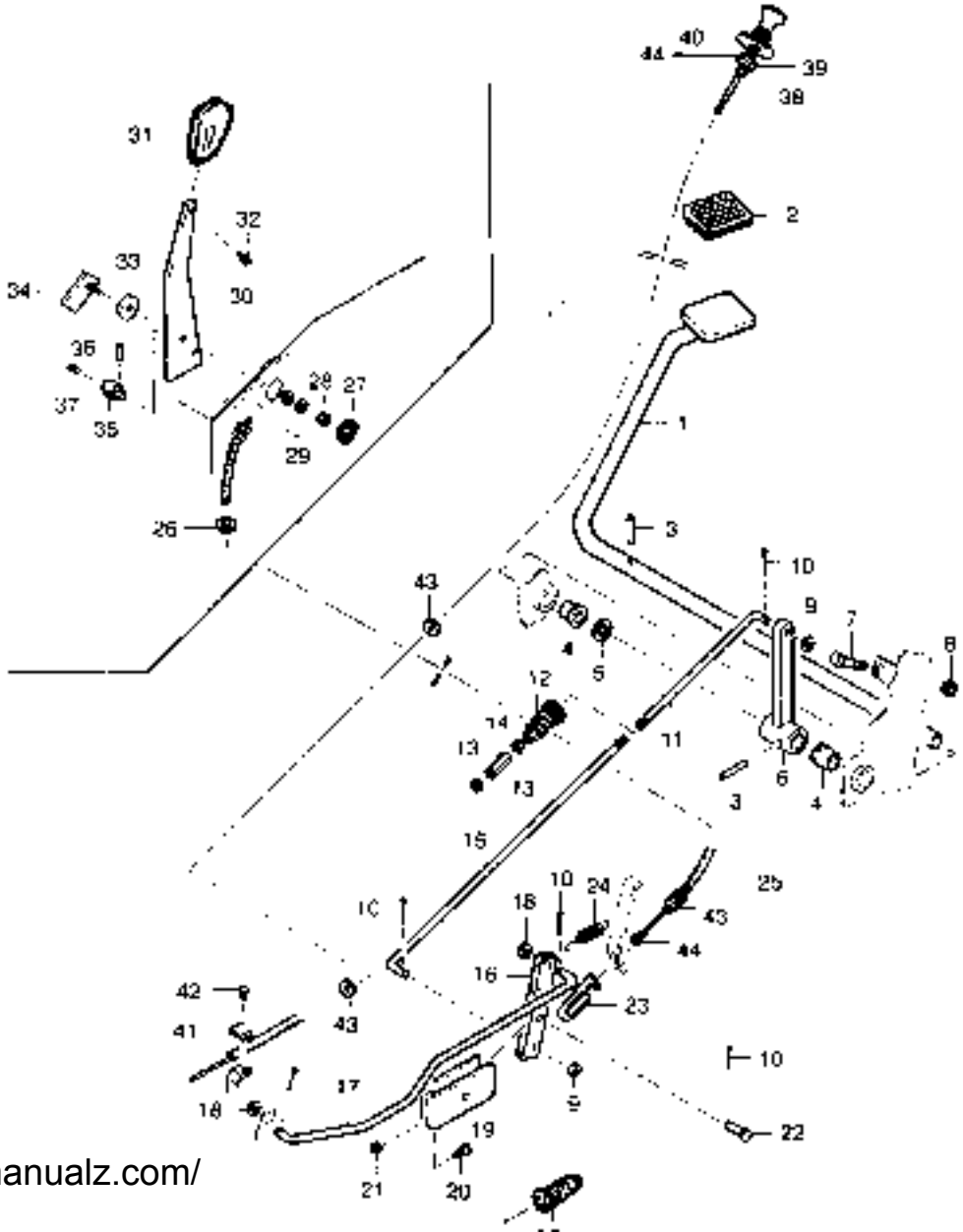

https://tractormanualz.com/

www.maskinisten.net

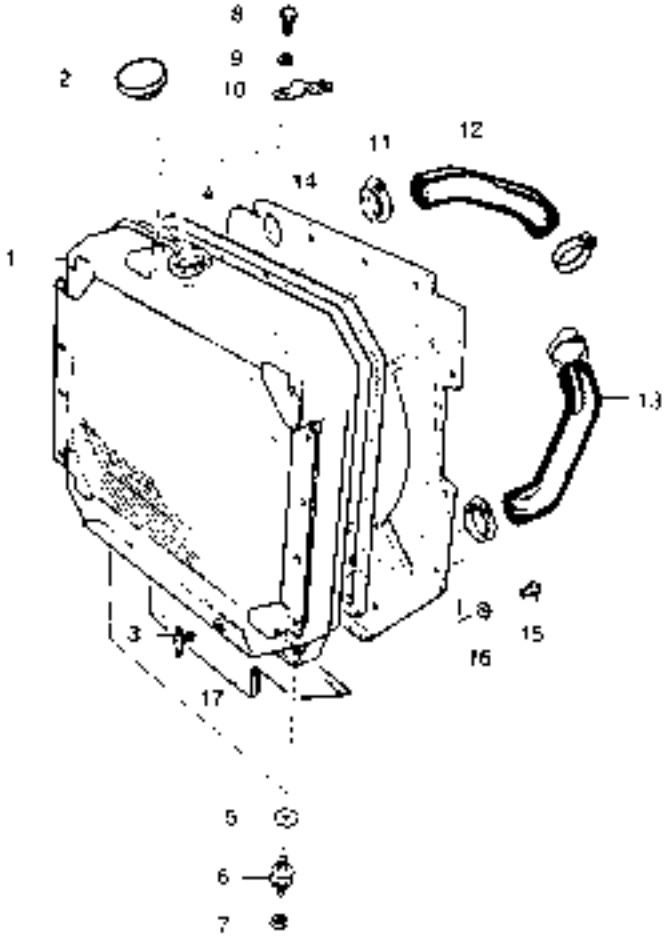

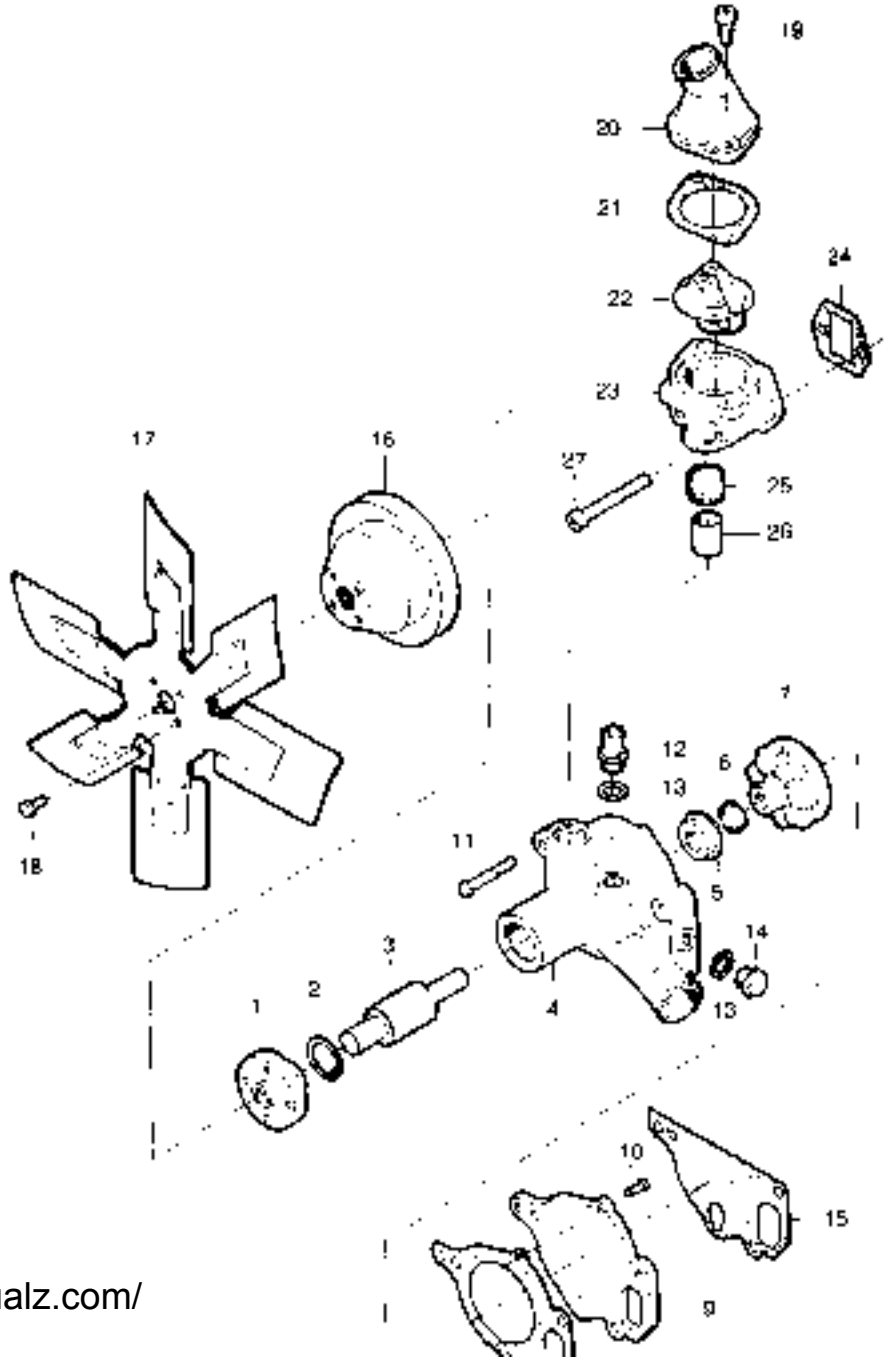

https://tractormanualz.com/

www.maskinisten.net

31 MOOTTORIN SÄHKÖLAITTEET	ELUTRUSTNING TILL MOTORN	ELECTR. EQUIPMENT FOR ENGINE	
Käynnistysmoottori	Startmotor	Starter motor	1
Laturi	Generator	Alternator	3
Akku ja teline	Batteri och konsol	Battery and bracket	5
32 SÄHKÖVARUSTEET OHJAAMOON	ELSYSTEM FÖR HYTT	ELECTRICAL SYSTEM FOR CAB	
Sähkövarusteet ohjaamoon	Elsystem för hytt	Electrical system for cab	1
Kojelauta	Instrumentpanel	Dashboard	3
Valot	Ljus	Lights	5
Lasipyyhkijä ja pesul.	Vindr.torkare o.-spolare	Windscreen wiper and washer	7
33 MUUT SÄHKÖVARUSTEET	ÖVRIG EL-UTRUSTNING	OTHER ELECTR. EQUIPMENT	
Muut sähkövarusteet	Övrig elutrustning	Other electr. equipment	1
Etikavaihteen sähkövarustelu	Elutrustning för snabbväxel	El.equipment for tran-trol	3
Tunnusvalon valo	Nummerbelysning	Light,number plate	5
39 LISÄVARUSTEET	EXTRA UTRUSTNINGAR	OPTIONAL EQUIPMENT	
Kello ja tupakansytytin	Klocka och tändare	Clock and lighter	1
Karvovilkku	Roterande varningslyse	Rotating light	3
Radio	Radio	Radio	5
Varoitusvilkku	Blinkfyr	Blinker light	7
Takalasin pyyhkijä ja pesulaite	Bakrutetorkare och bakrutespolare	Rear window wiper and windshield washer	9

https://tractormanualz.com/

www.maskinisten.net

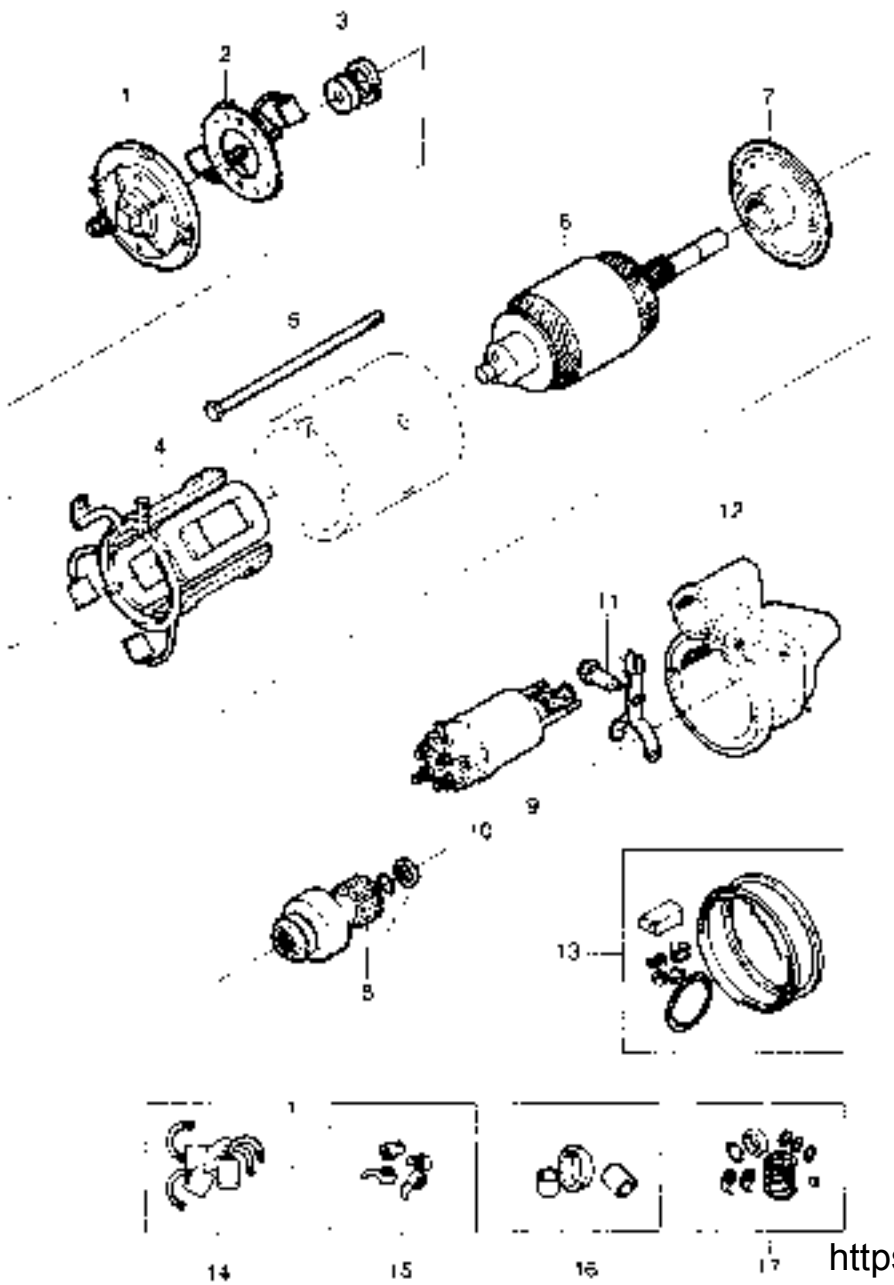

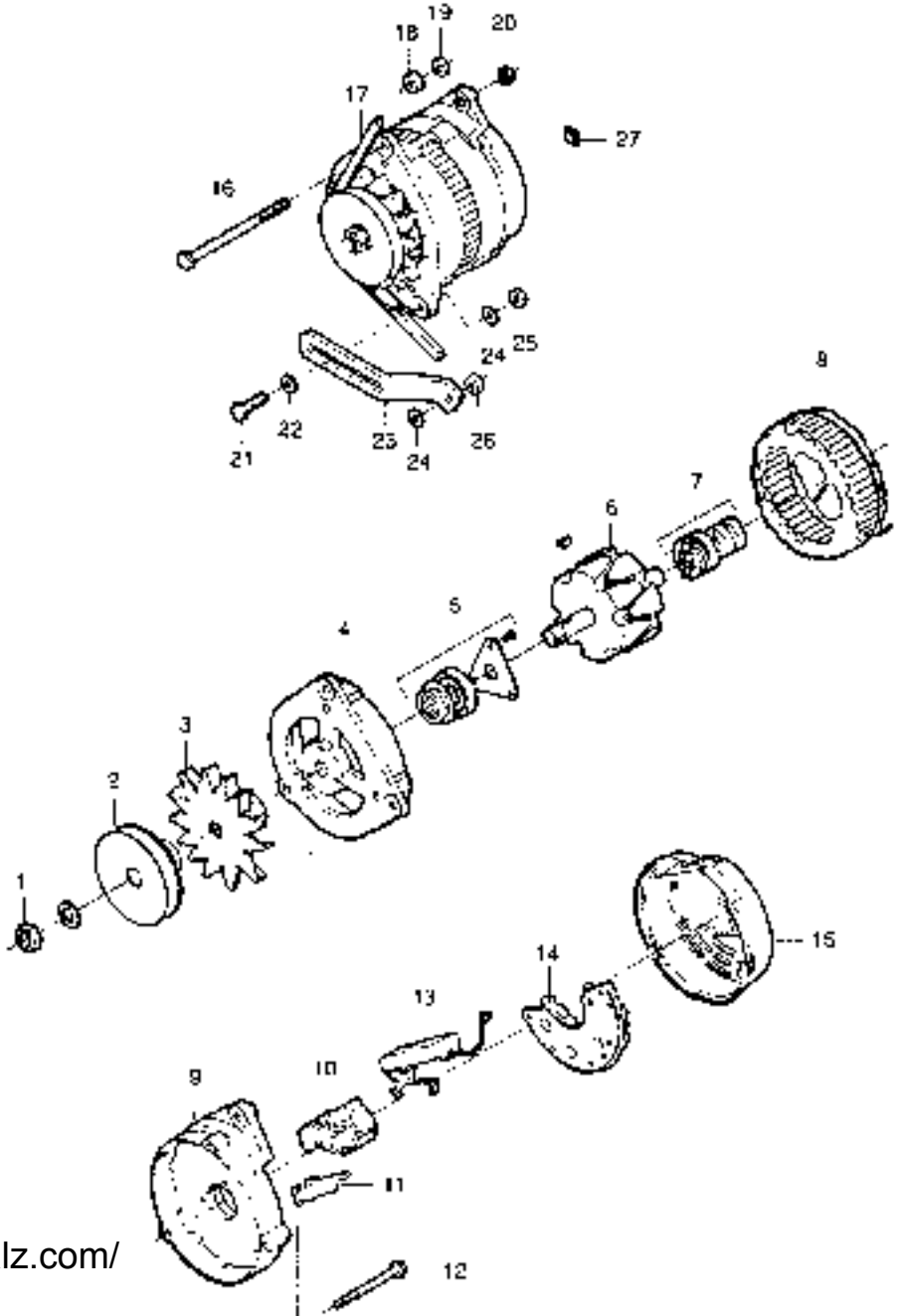

https://tractormanualz.com/

www.maskinisten.net

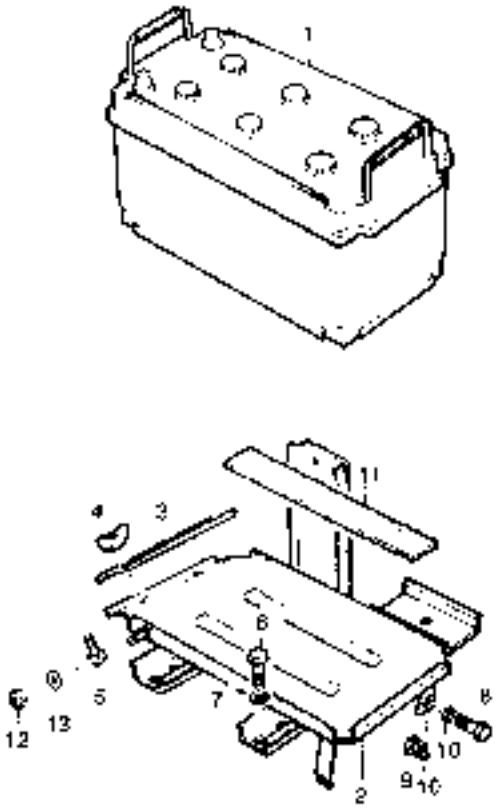

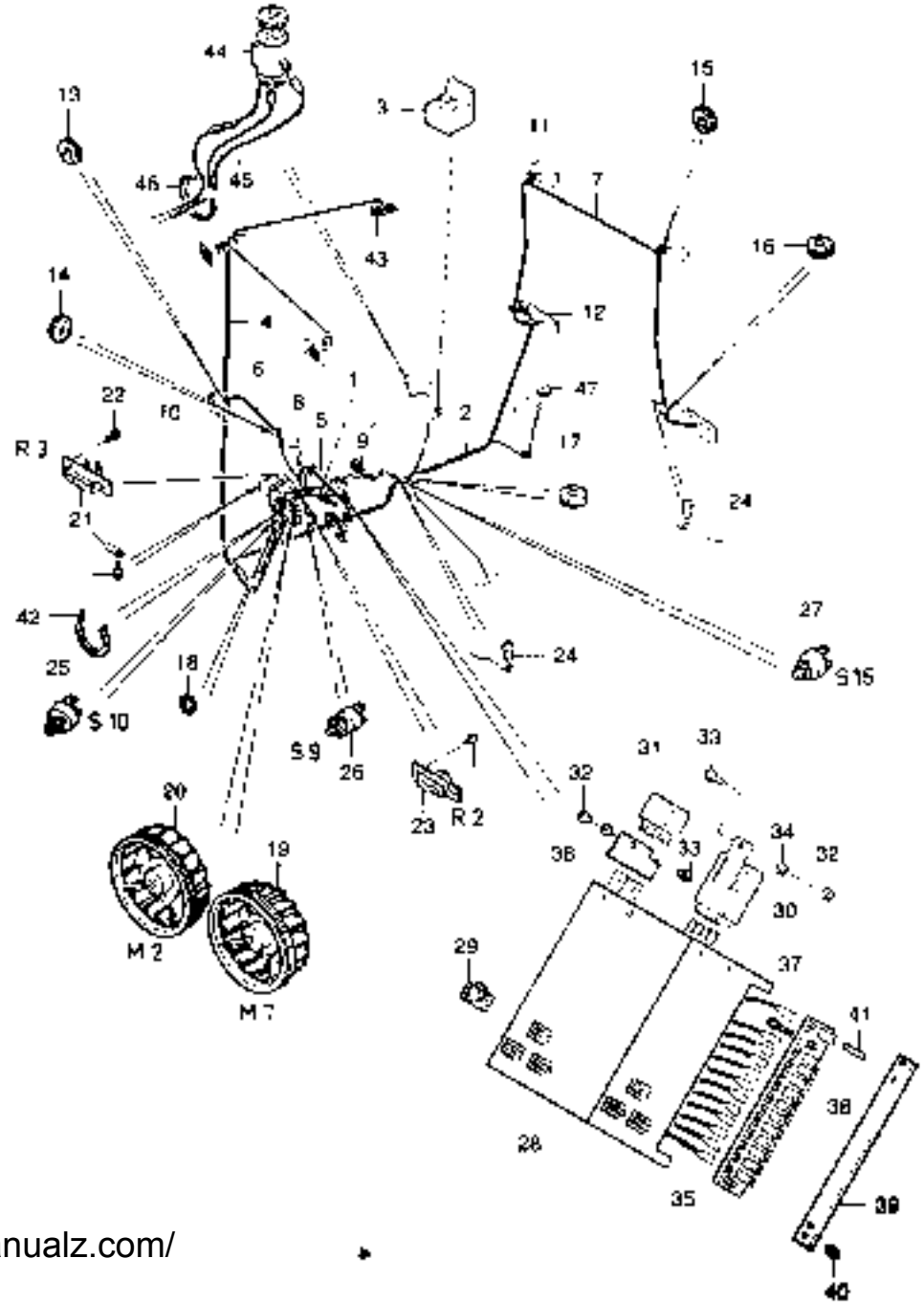

https://tractormanualz.com/

www.maskinisten.net

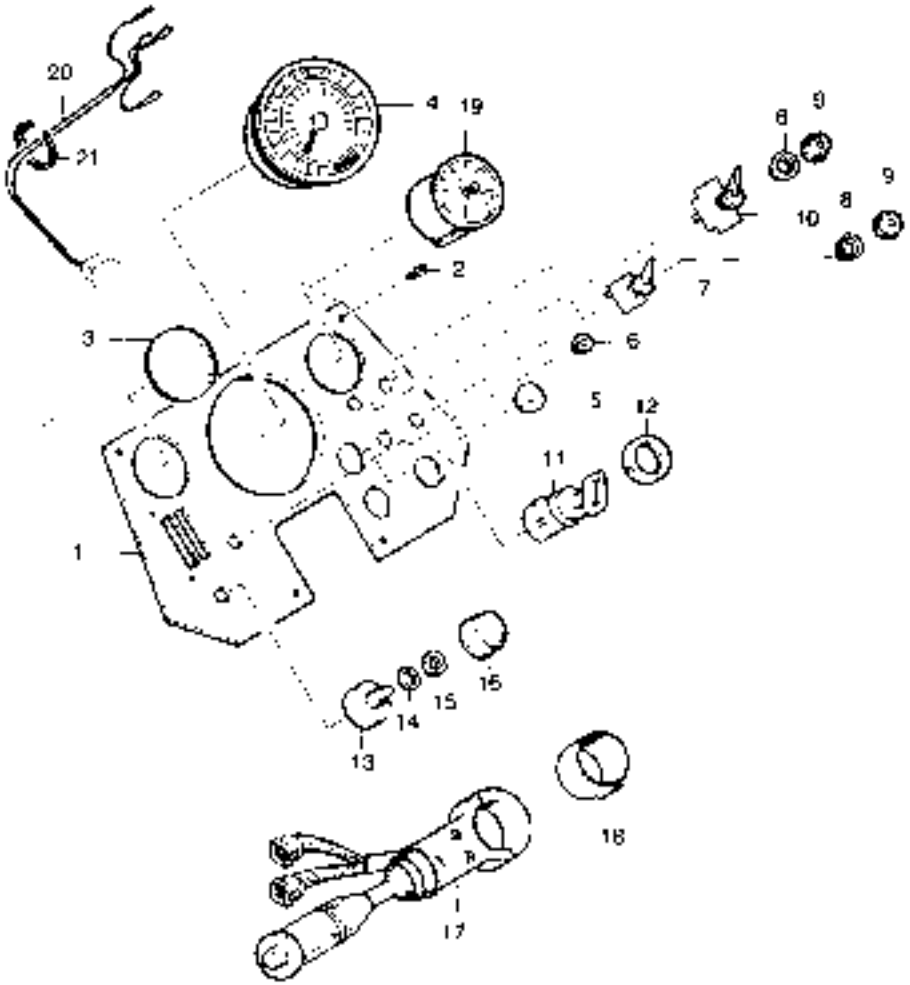

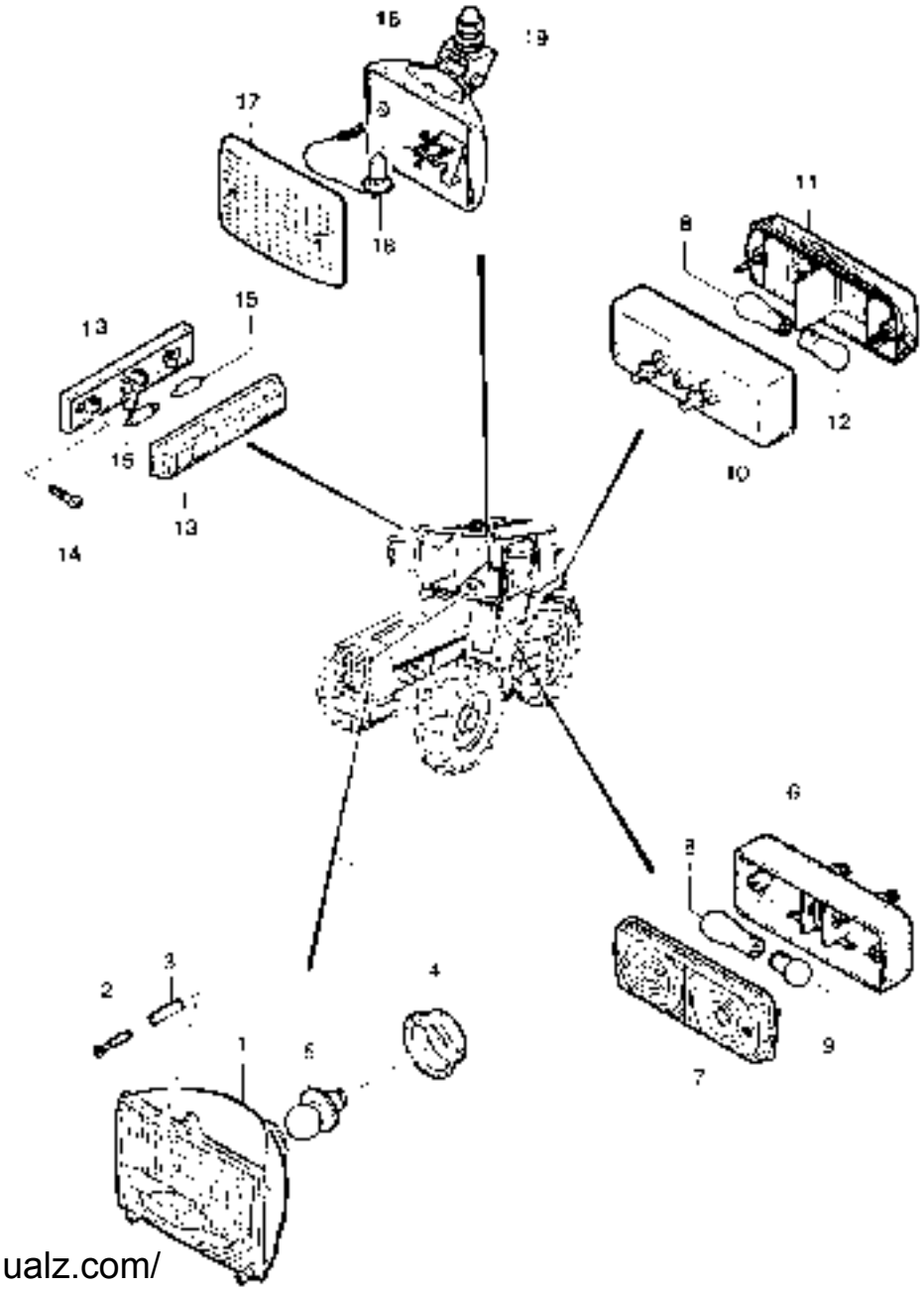

https://tractormanualz.com/

www.maskinisten.net

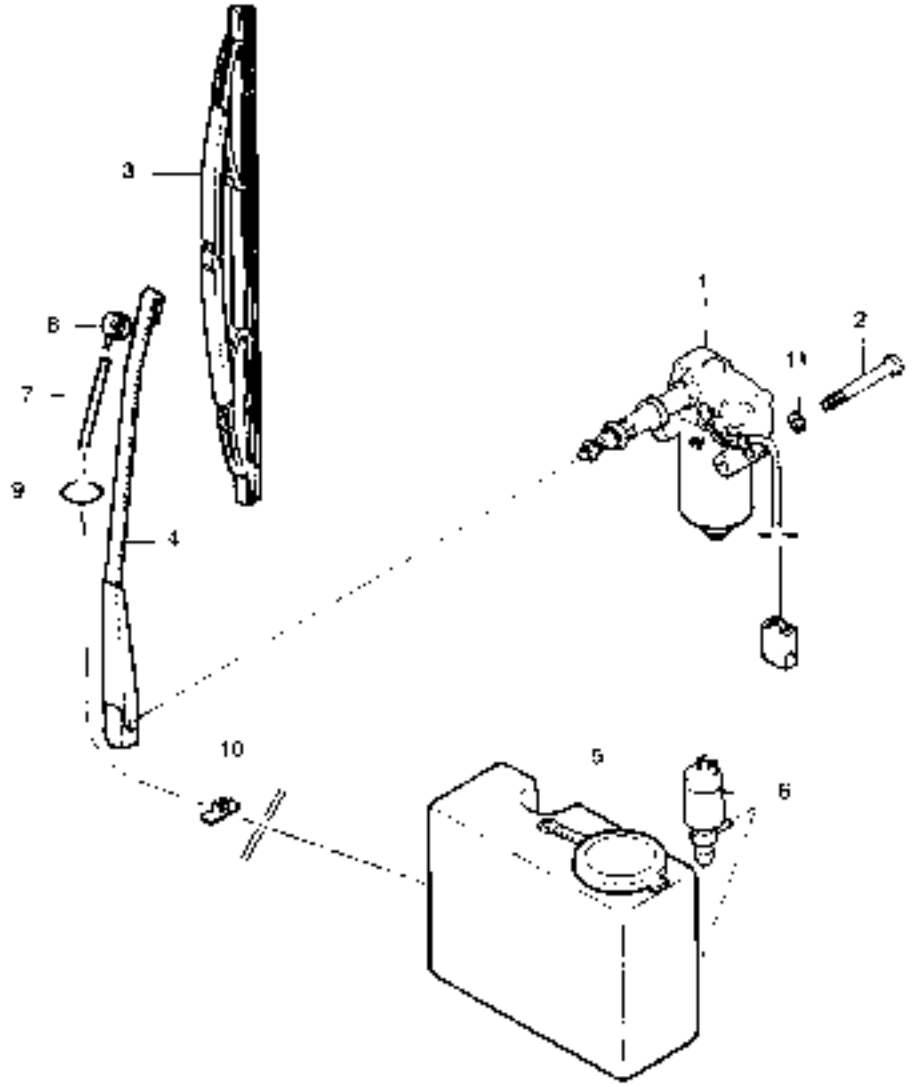

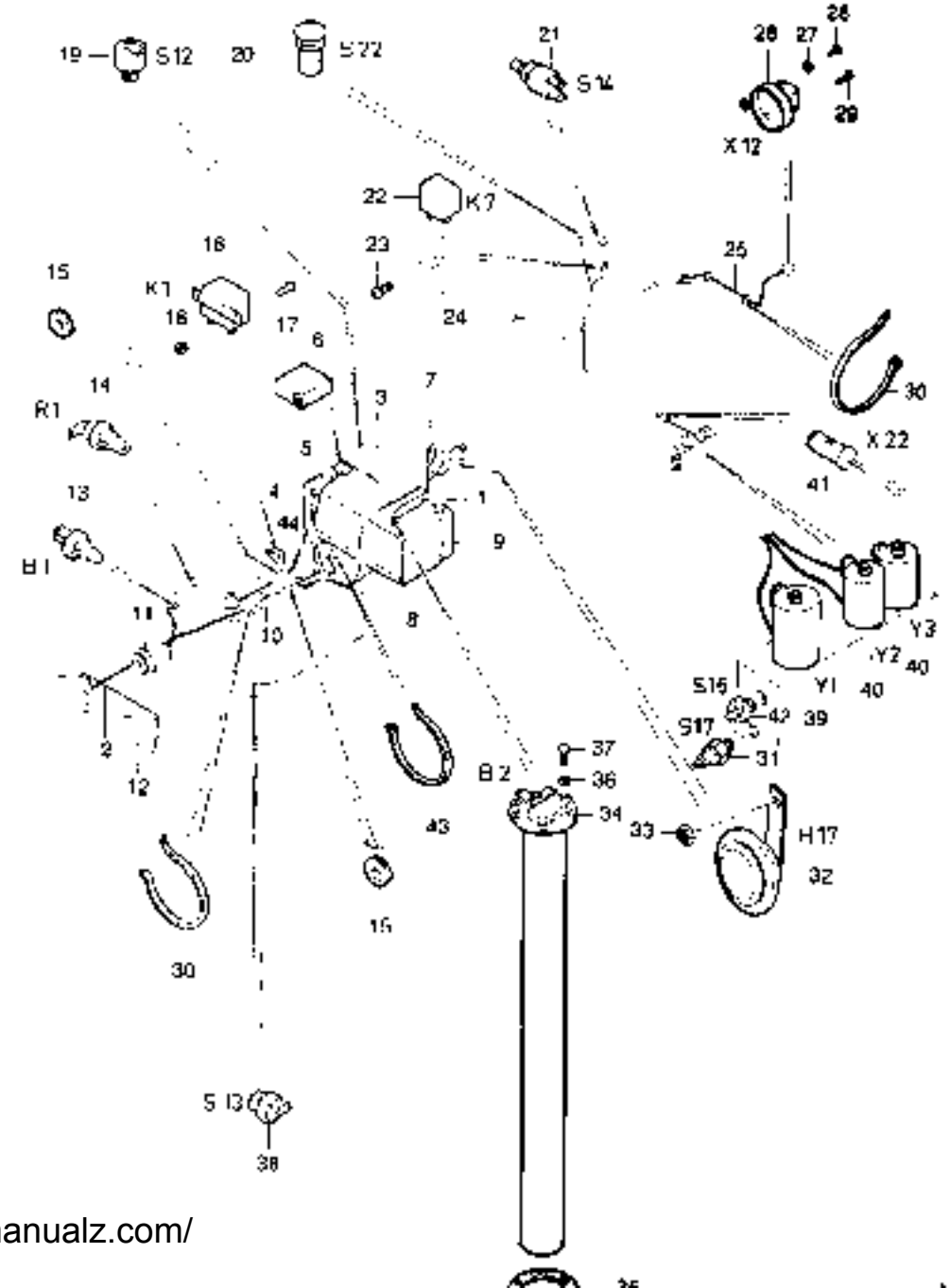

https://tractormanualz.com/

www.maskinisten.net

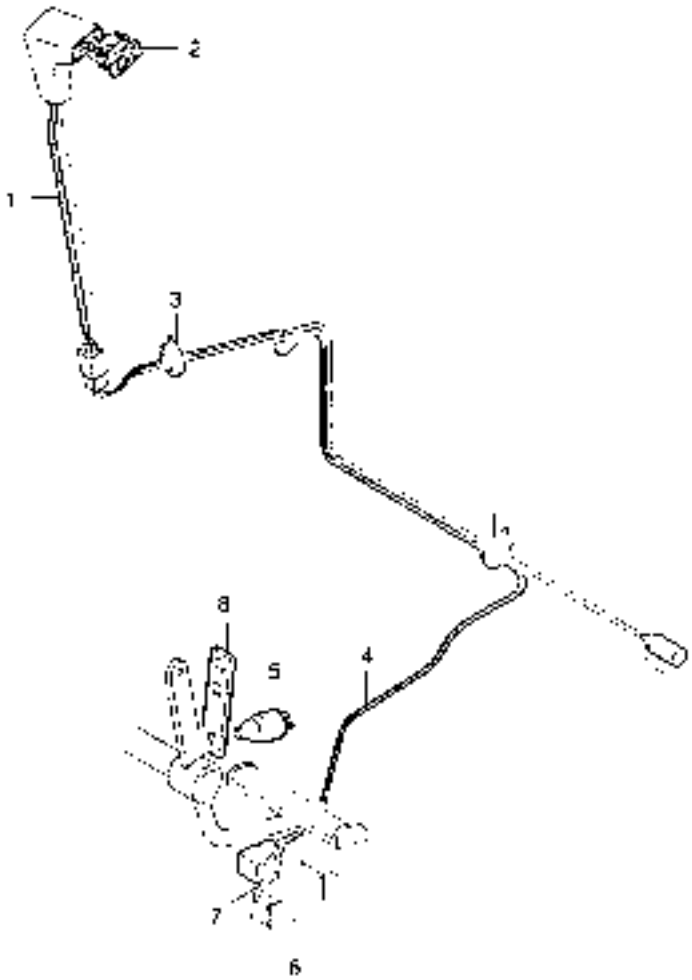

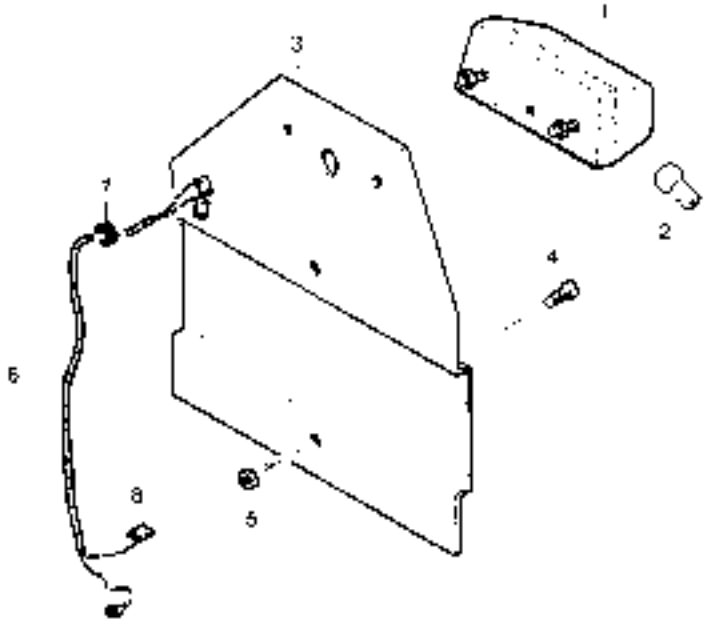

https://tractormanualz.com/

www.maskinisten.net

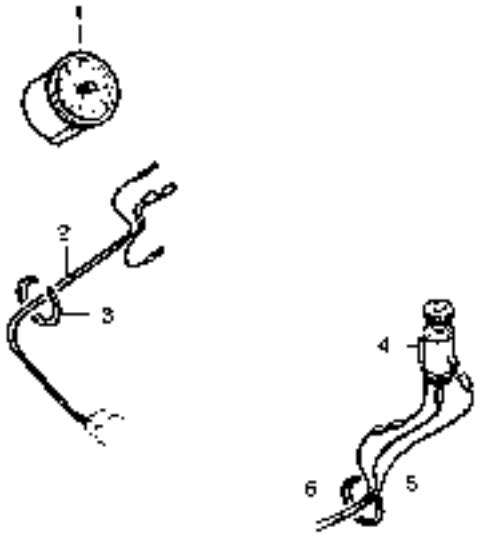

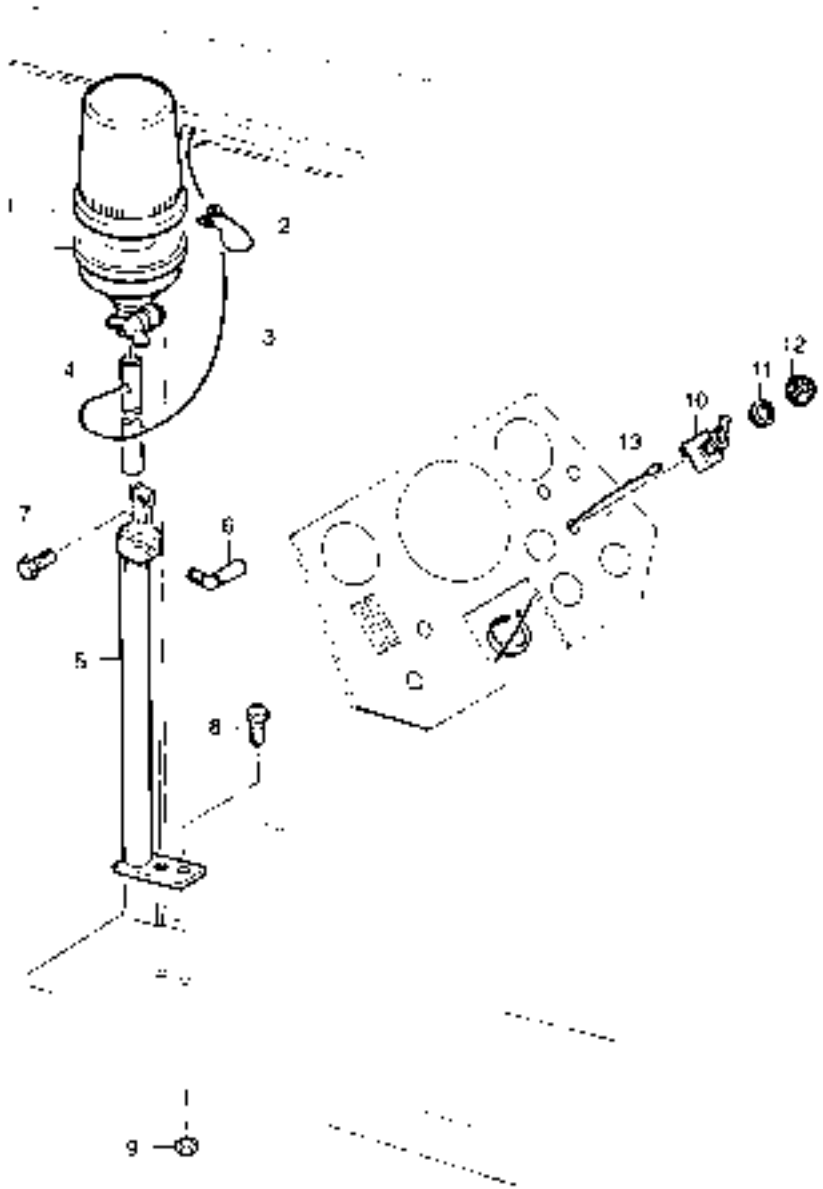

https://tractormanualz.com/

www.maskinisten.net

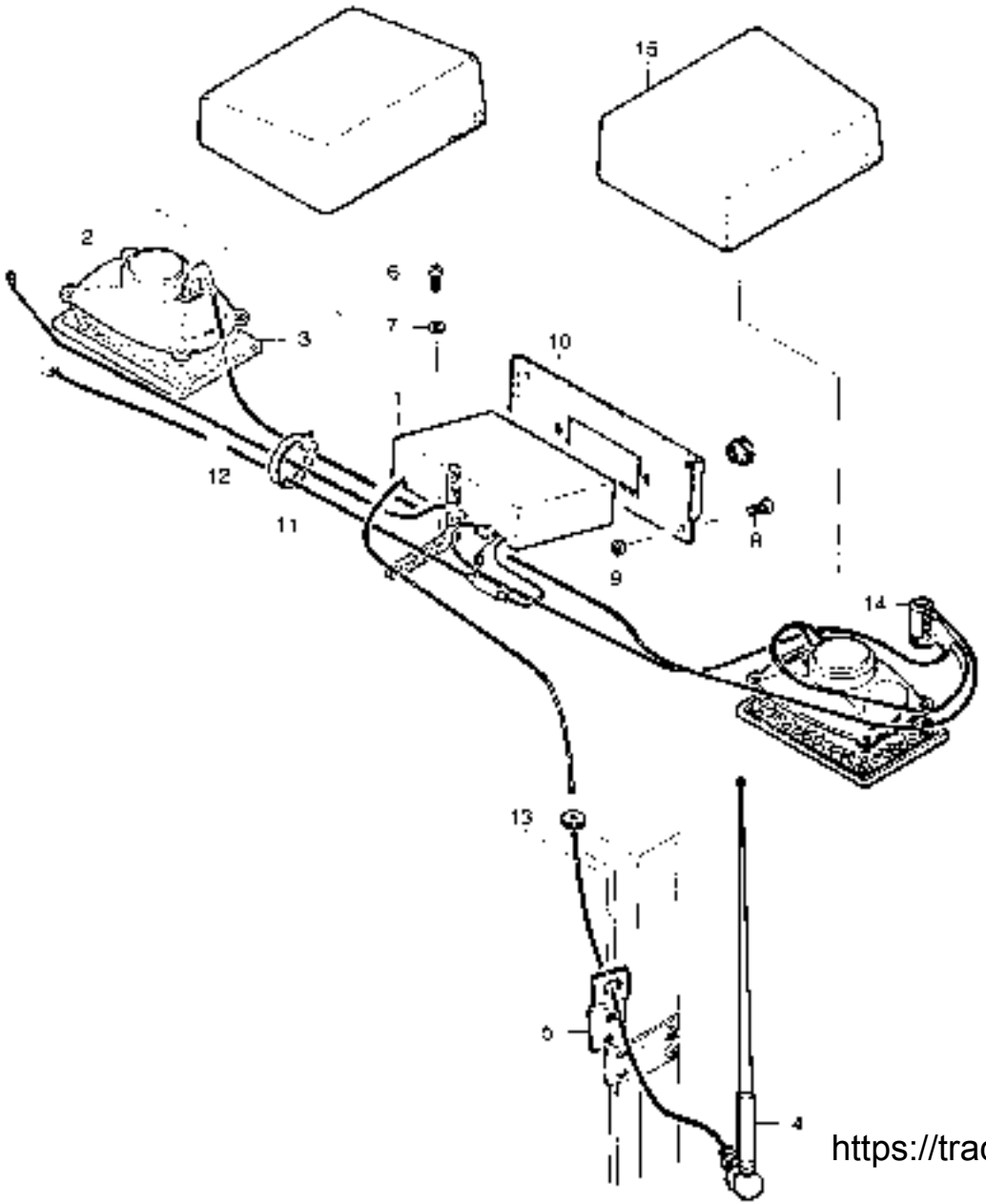

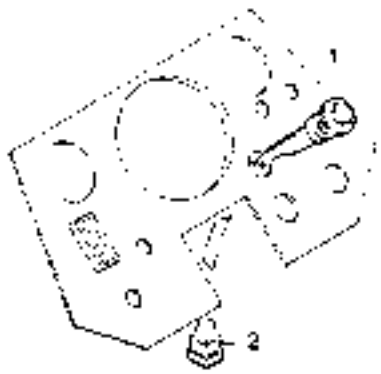

https://tractormanualz.com/

www.maskinisten.net

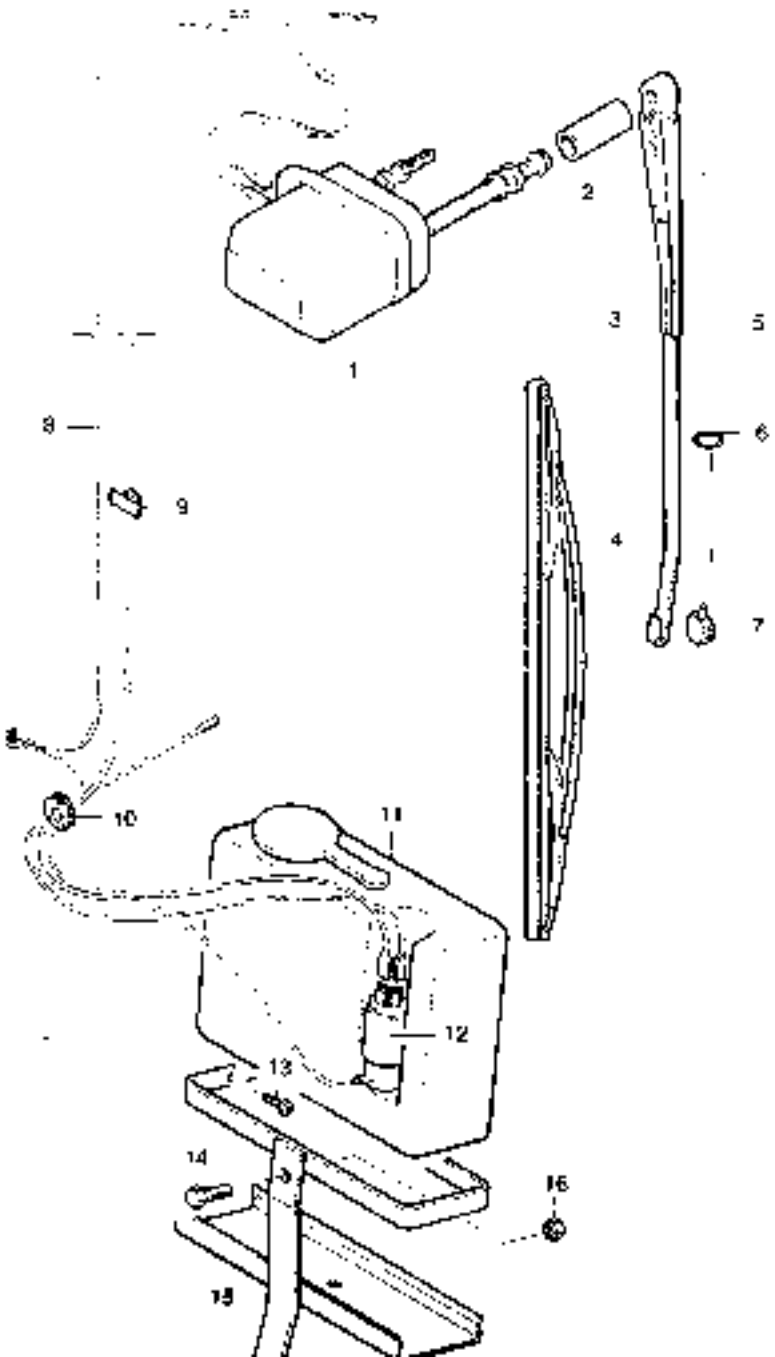

41 KYTKIN	KOPPLING	CLUTCH	
Kytkin	Koppling	Clutch	1
42 VAIHTEISTO	VÄXELLÅDA	GEAR BOX	
Vaihteiston kotelo ja siirtojht	Växellådshus och shiftgafflar	Gearbox housing and shift levers	1
Vaihdevipusto	Växelspaksystem	Gearlever system	1
Pääakseli	Primärväxel	Mainshaft	5
Sivu- ja ulosottoakseli	Sekundär- och kraftuttagsaxel	Intermediate and P.T.O. shaft	7
Voimansiirtoakseli	Kardanaxel	Power shaft	9
Kartiovetopyöräakseli	Pinjong	Bevel pinion shaft	11
Tasaustyöntöä	Differential	Differential	15
Vaihtelatohydraulikka	Hydraulik för växellåda	Gearbox hydraulics	17
Voitelujärjestelmä	Smörjsystem	Lubricating system	19
44 LISÄVAIHTEISTO	TILLÄGGSVÄXLAR	AUXILIARY GEARS	
Pikavaihde	Snabbväxel	Shift-on-the-go	1
Pikavaihteen vaihteisto	Drev för snabbväxel	Gears for shift-on-the-go	3
45 VETOPYÖRÄSTÖ	SLUTVÄXEL	FINAL DRIVE	
Vetopyörästö 300	Slutväxel 300	Final drive 300	1
Vetopyörästö 380	Slutväxel 380	Final drive 380	3
46 VOIMANULKOSUOTTOKONEISTO	KRAFTUTTAG	POWER-TAKE-OFF	
Takakotelo ja V.O.-vipusto	Bakhus och kraftuttagsreglage	Rear housing and P.T.O. gear levers	1 3
Voimanottokoneisto	Kraftuttag	Power-take-off	5
V.O.-kytkin ja sivuakseli	Kraftuttagskoppling och mellanaxel	P.T.O. clutch and intermediate shaft	

https://tractormanualz.com/

www.maskinisten.net

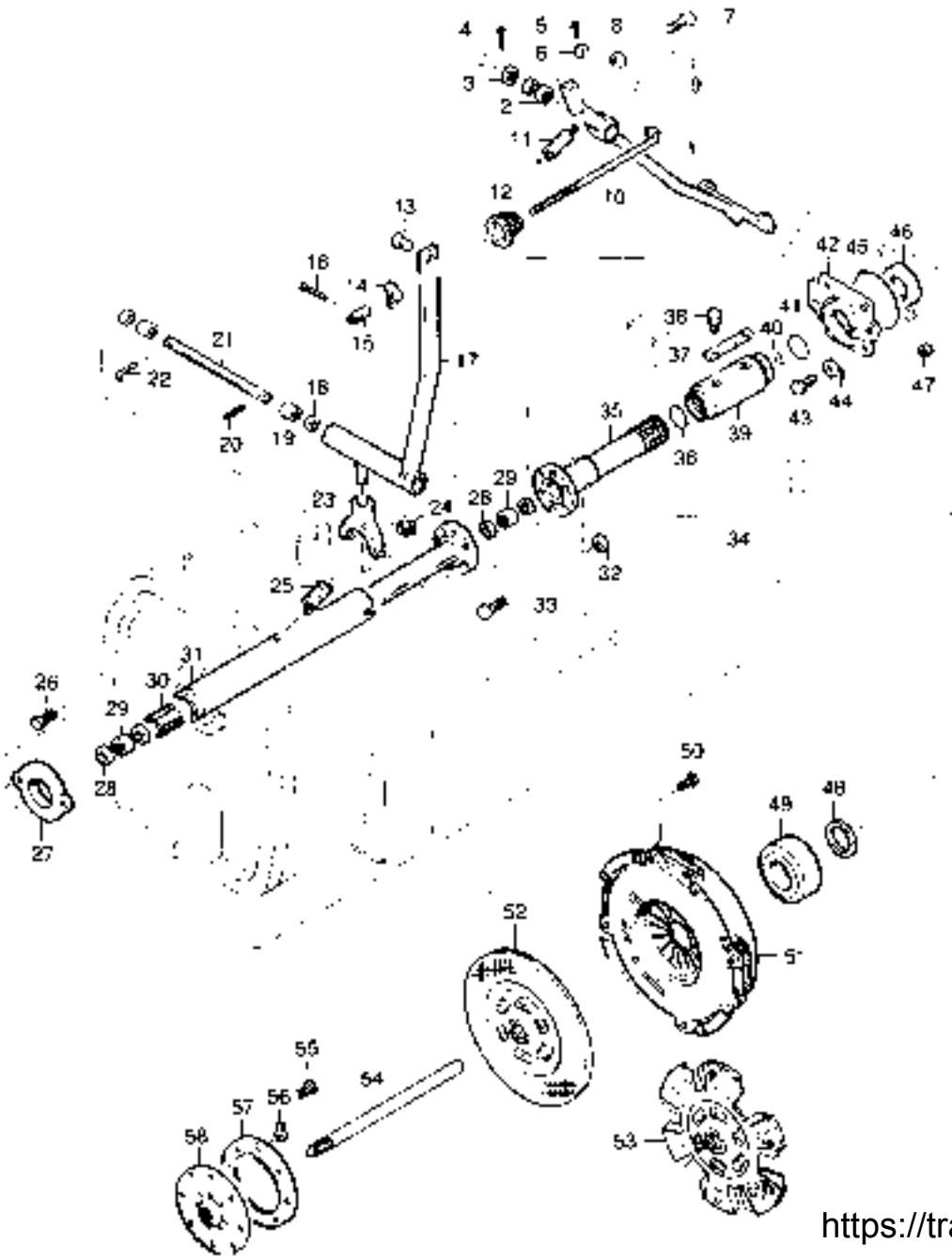

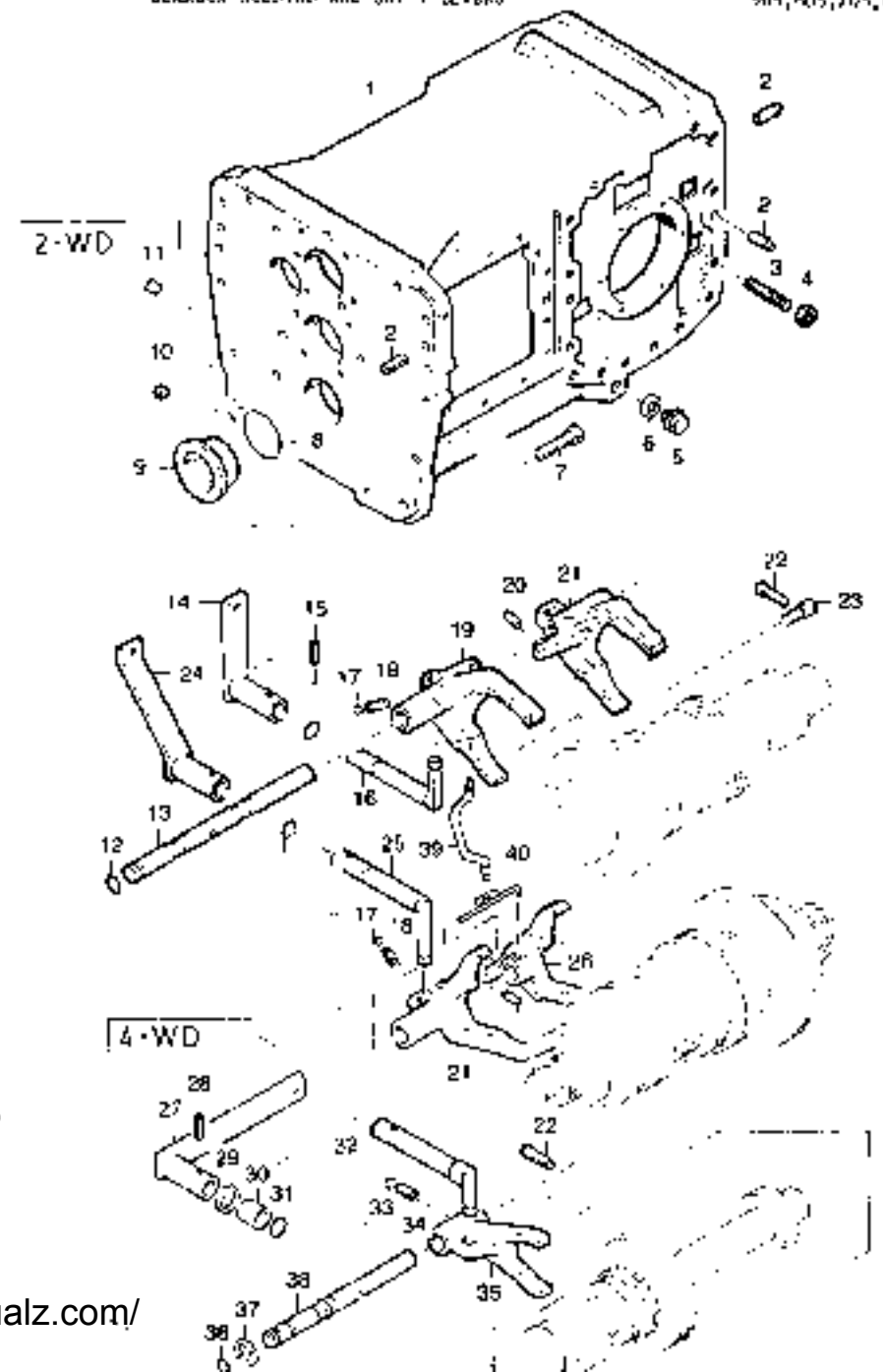

https://tractormanualz.com/

www.maskinisten.net

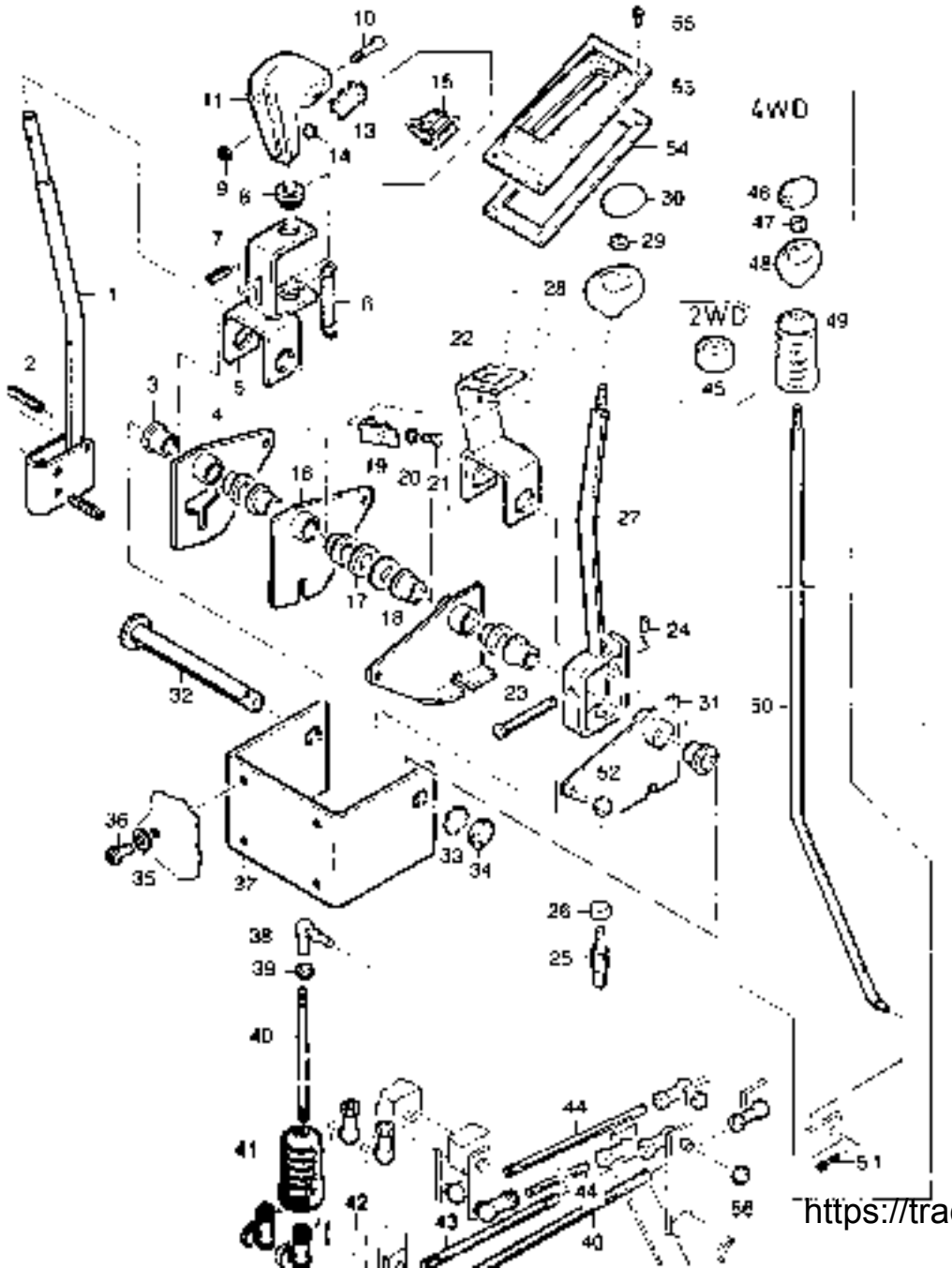

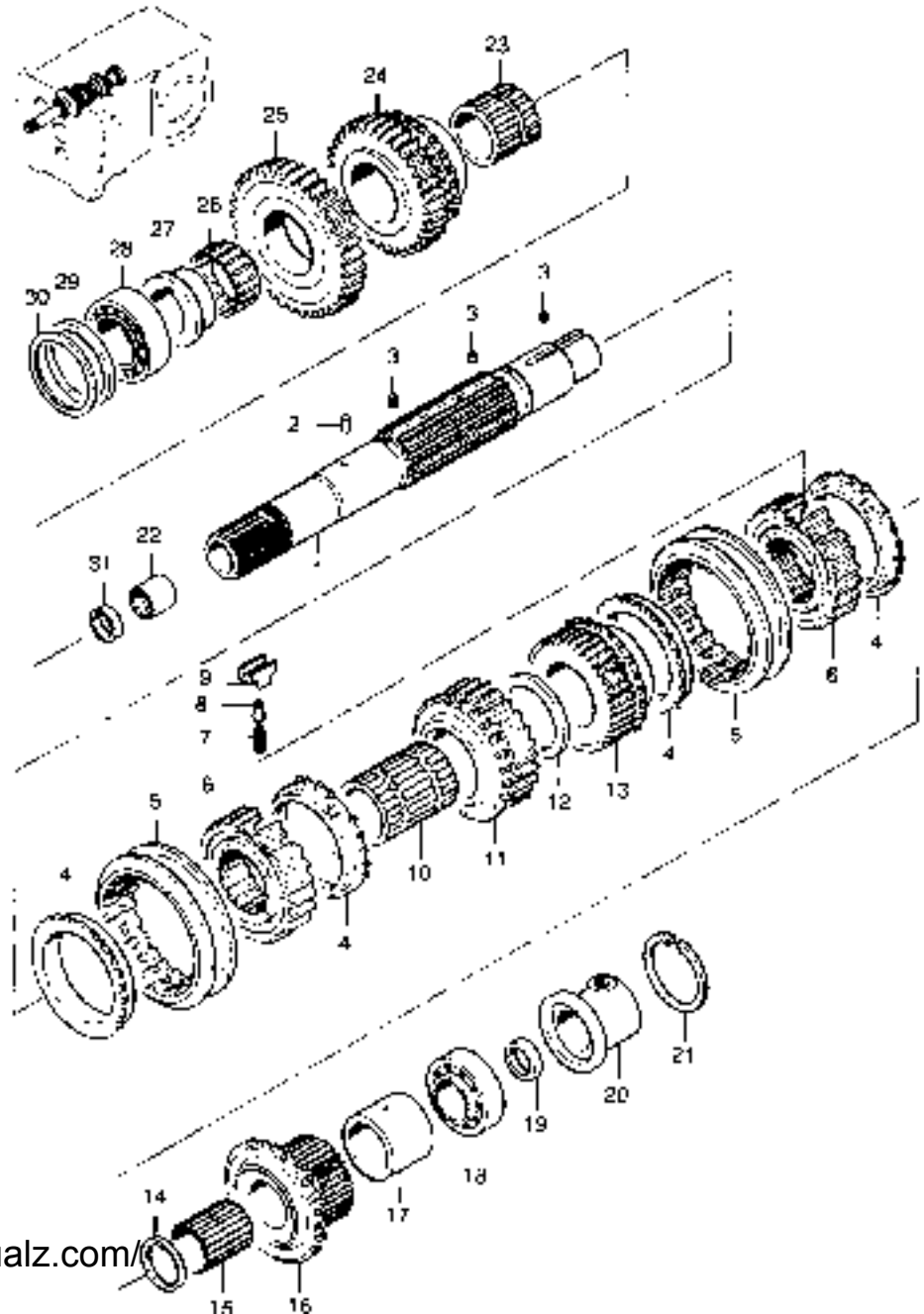

https://tractormanualz.com/

www.maskinisten.net

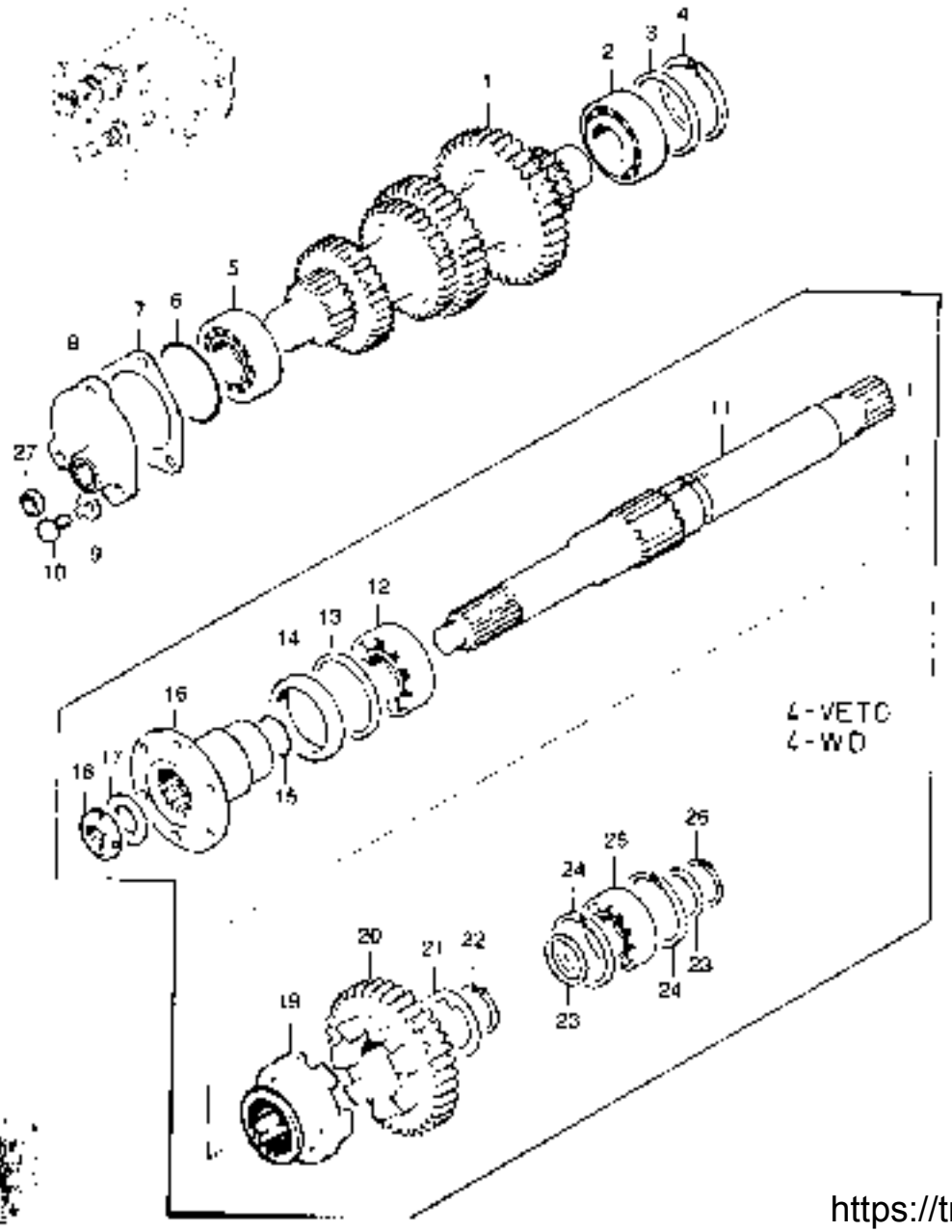

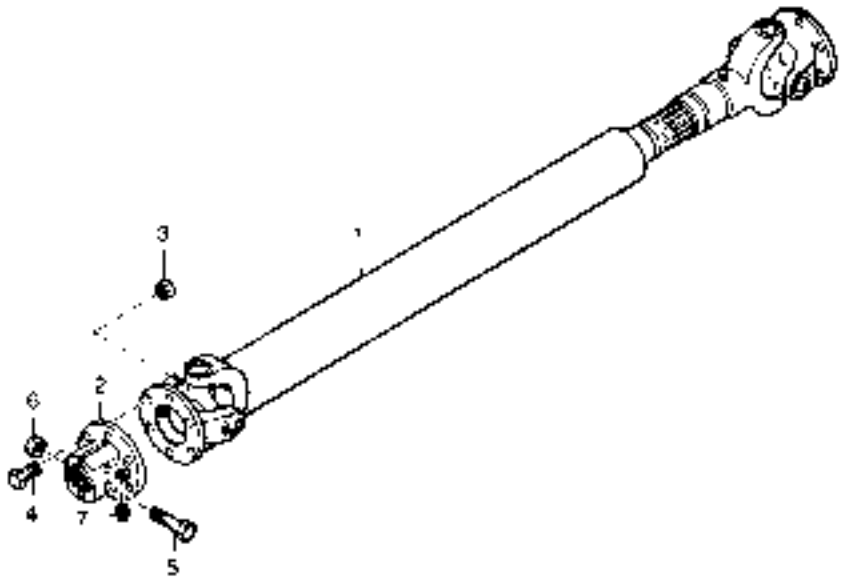

https://tractormanualz.com/

www.maskinisten.net

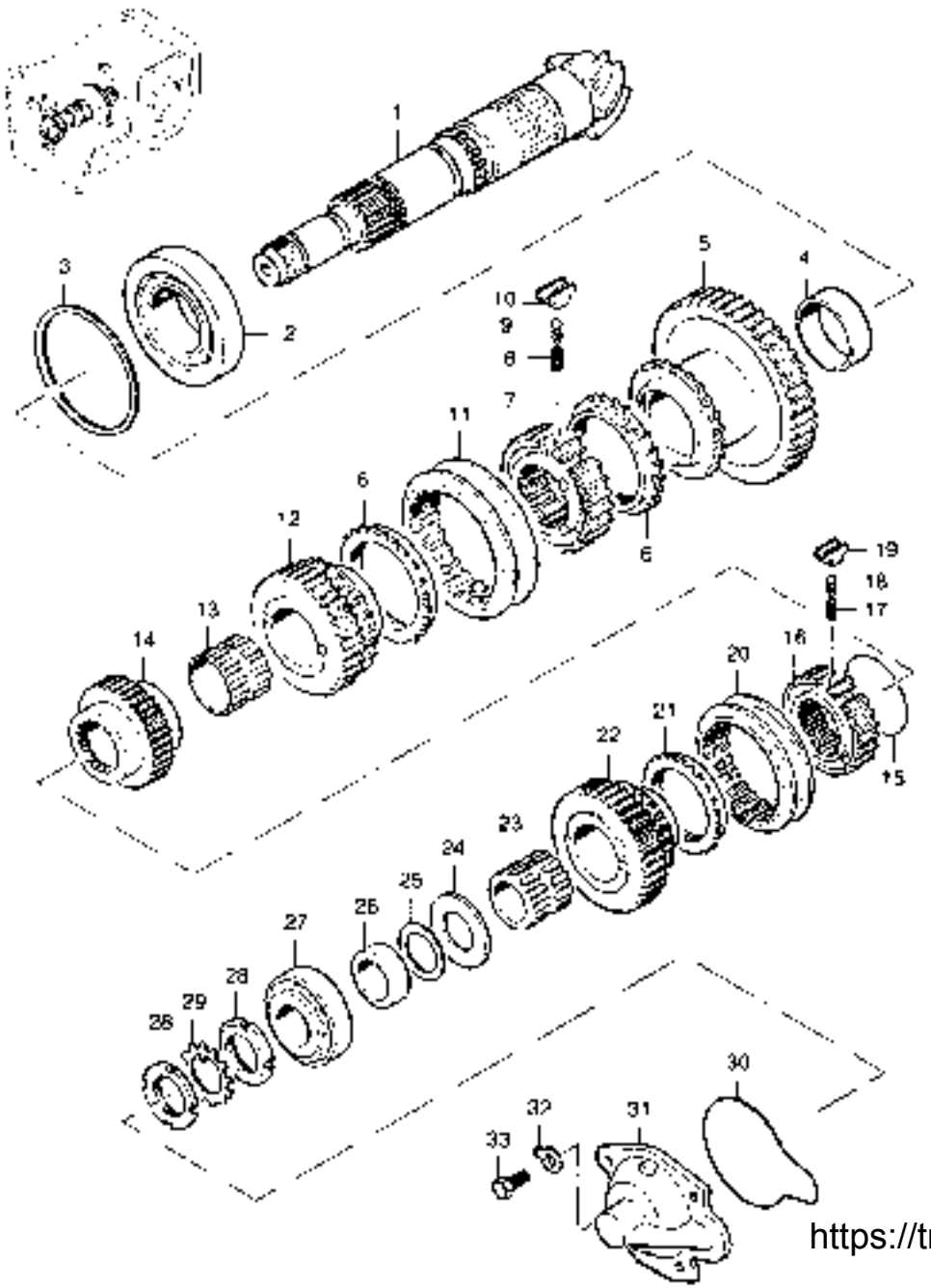

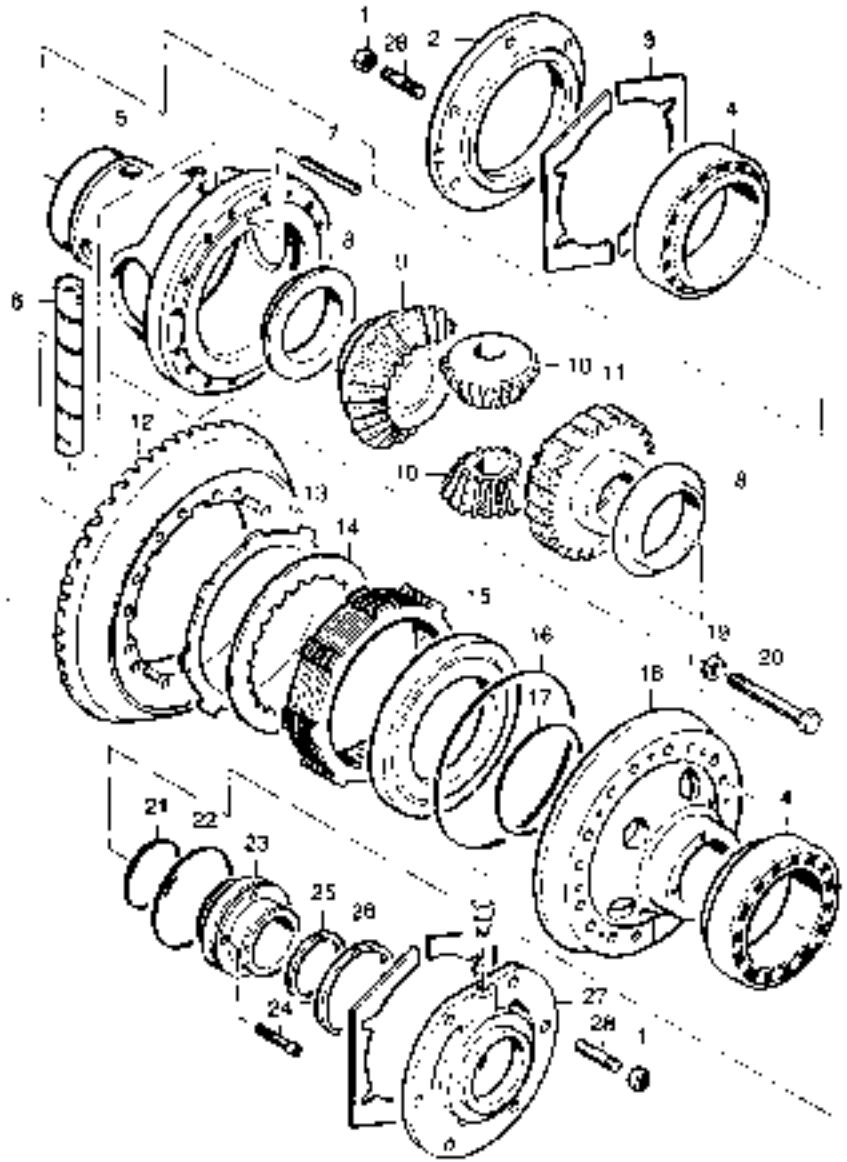

https://tractormanualz.com/

www.maskinisten.net

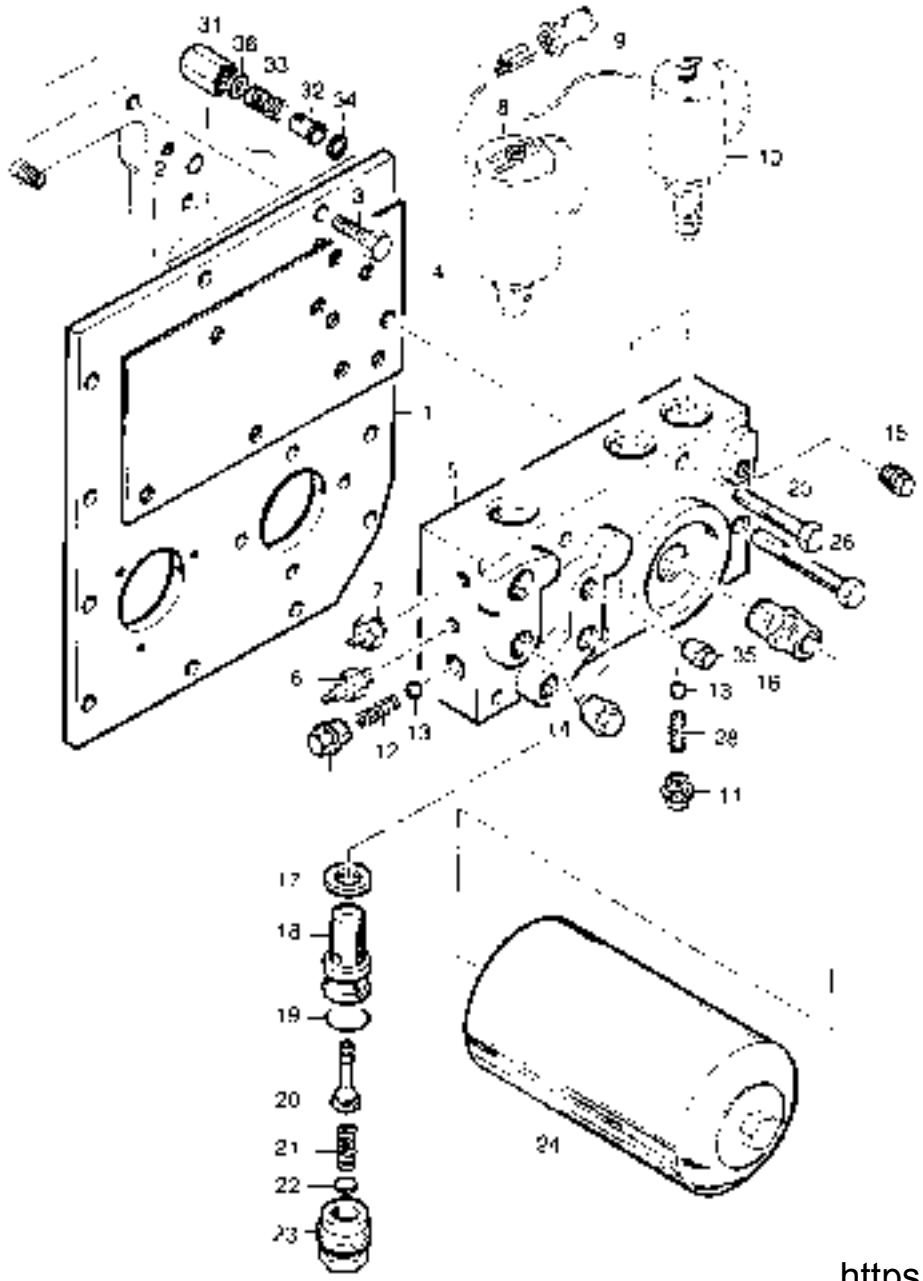

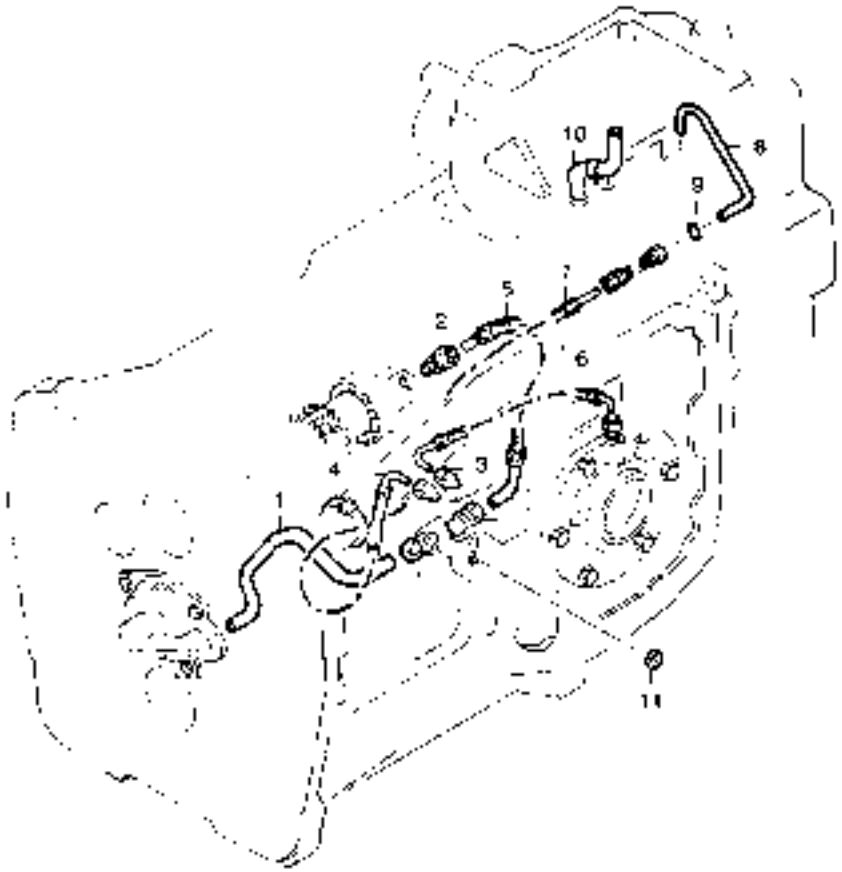

https://tractormanualz.com/

www.maskinisten.net

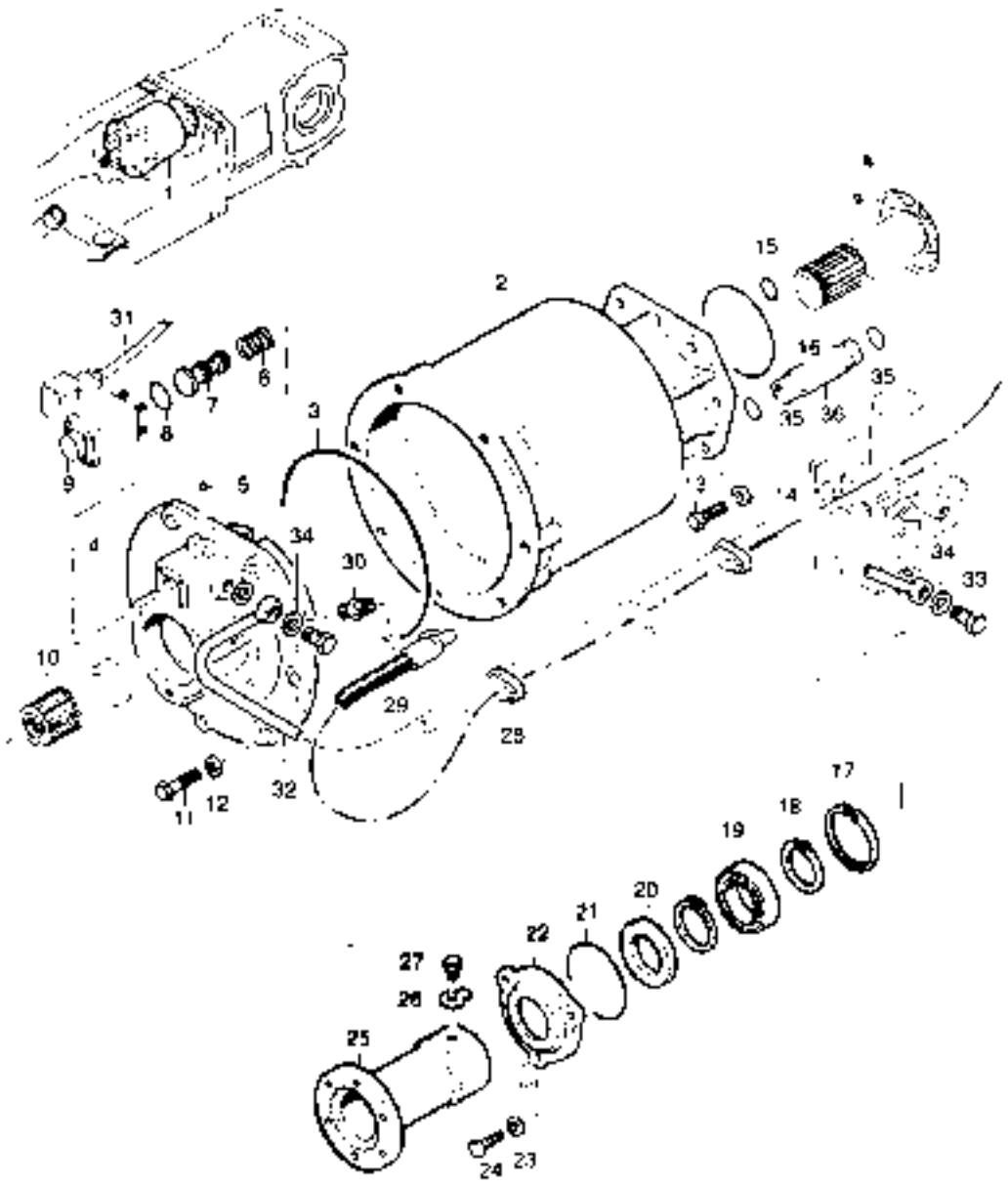

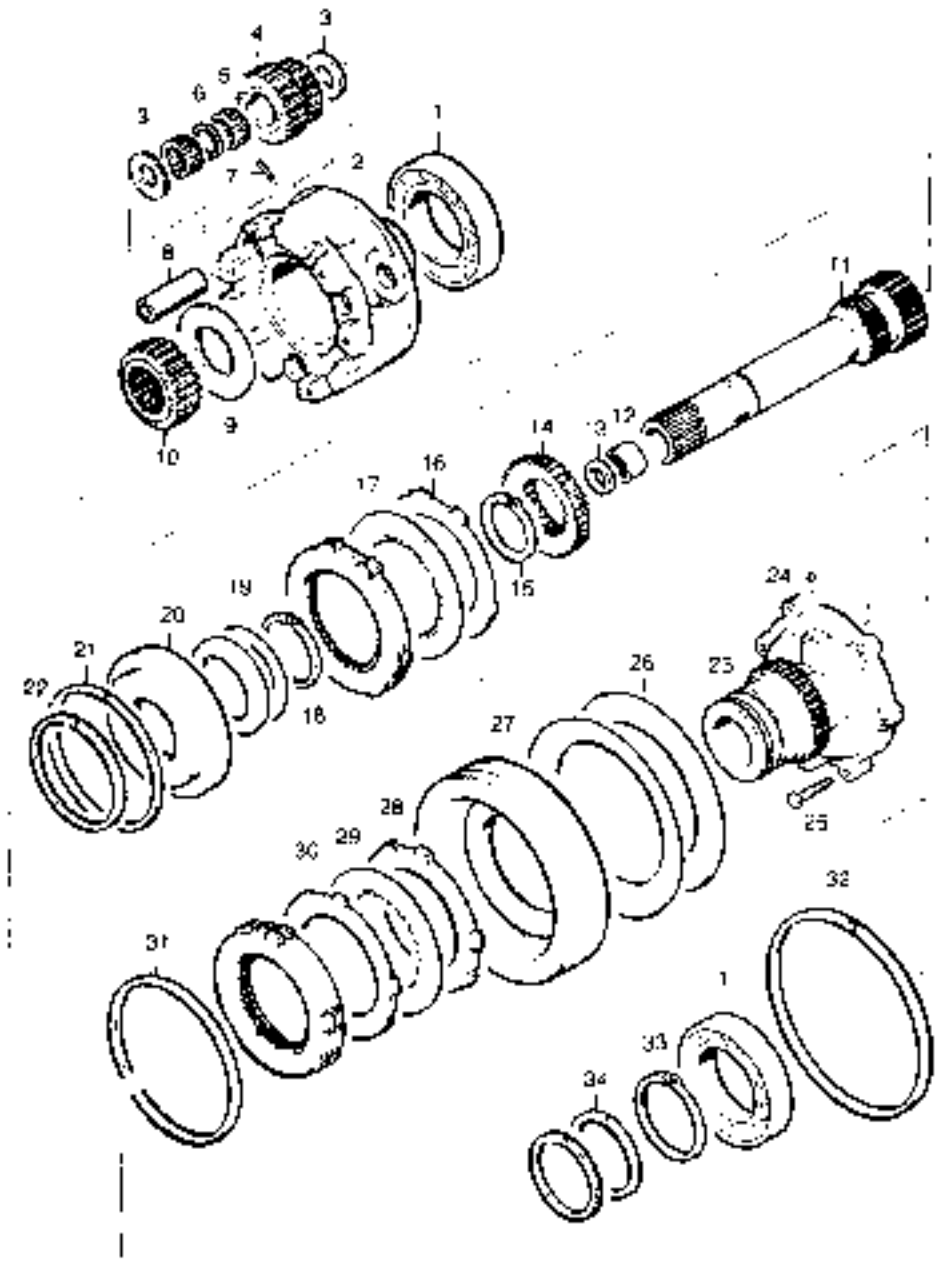

https://tractormanualz.com/

www.maskinisten.net

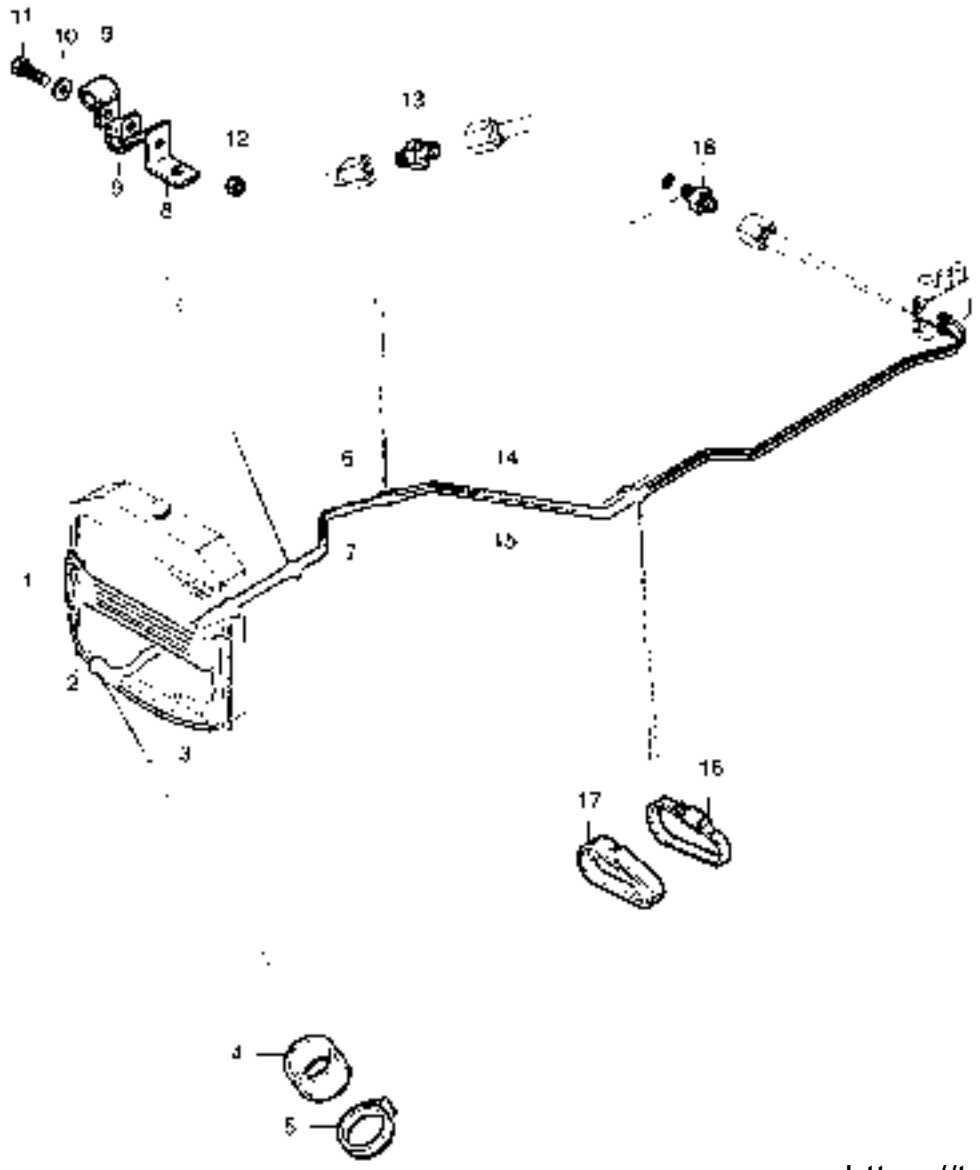

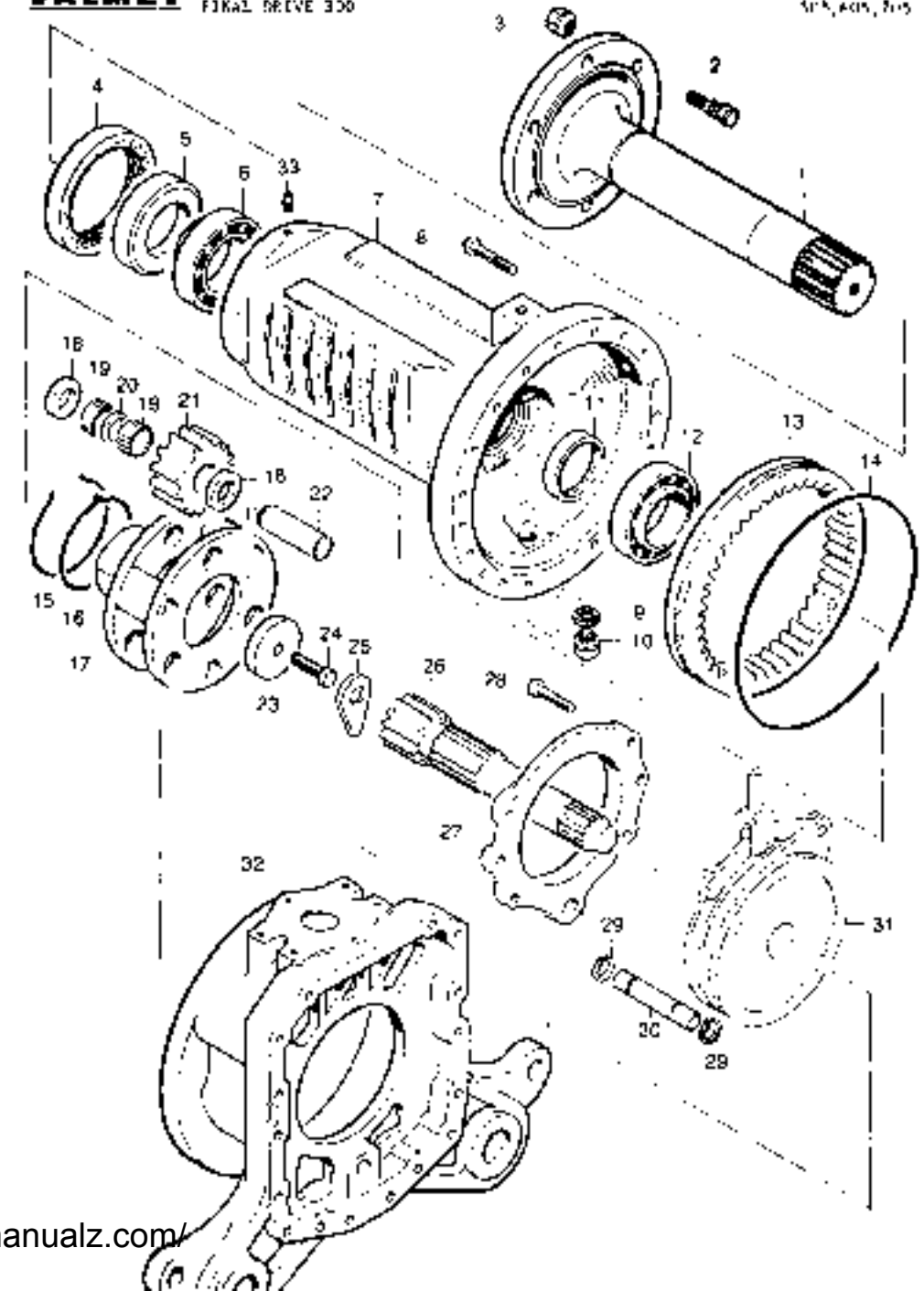

https://tractormanualz.com/

www.maskinisten.net

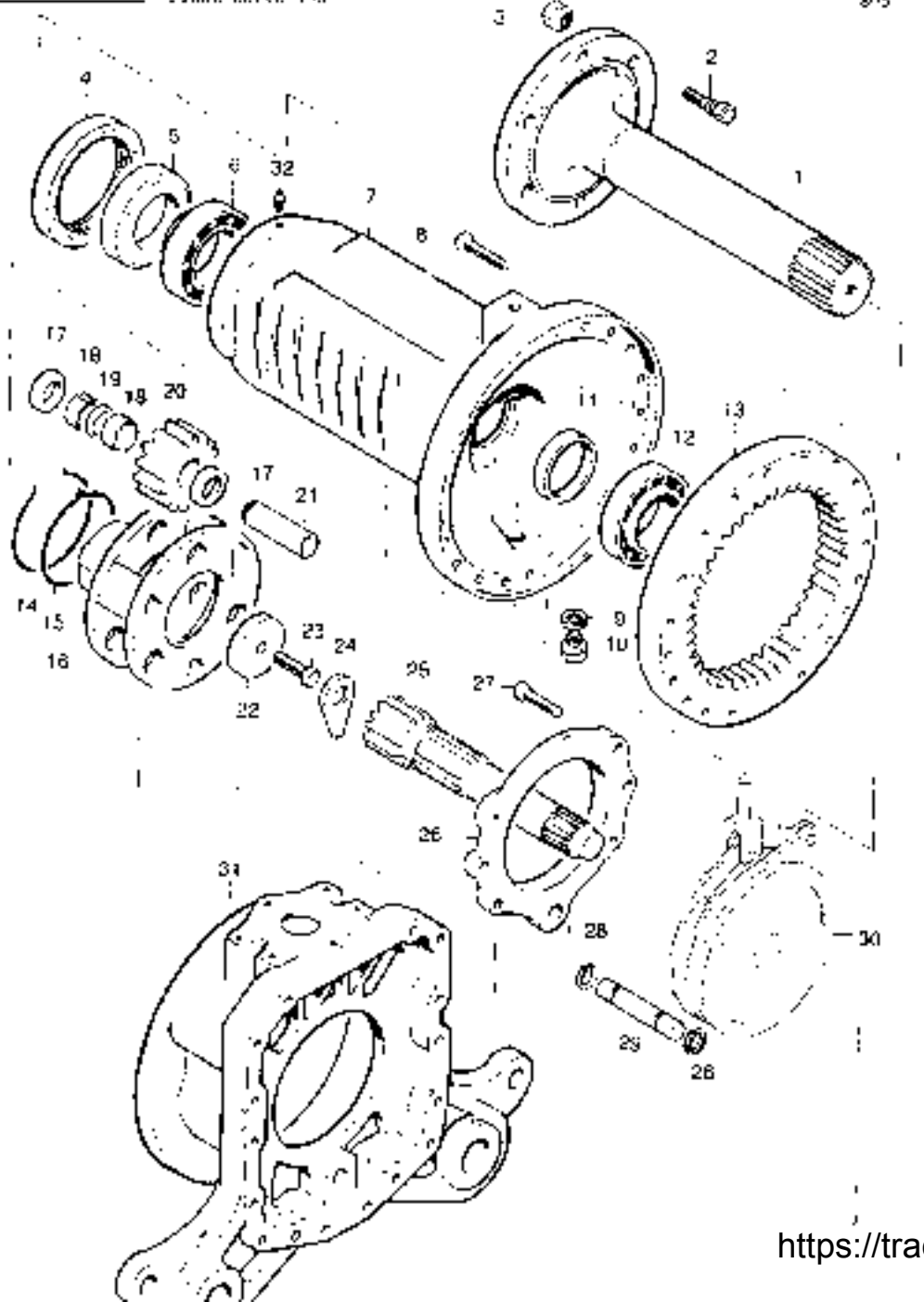

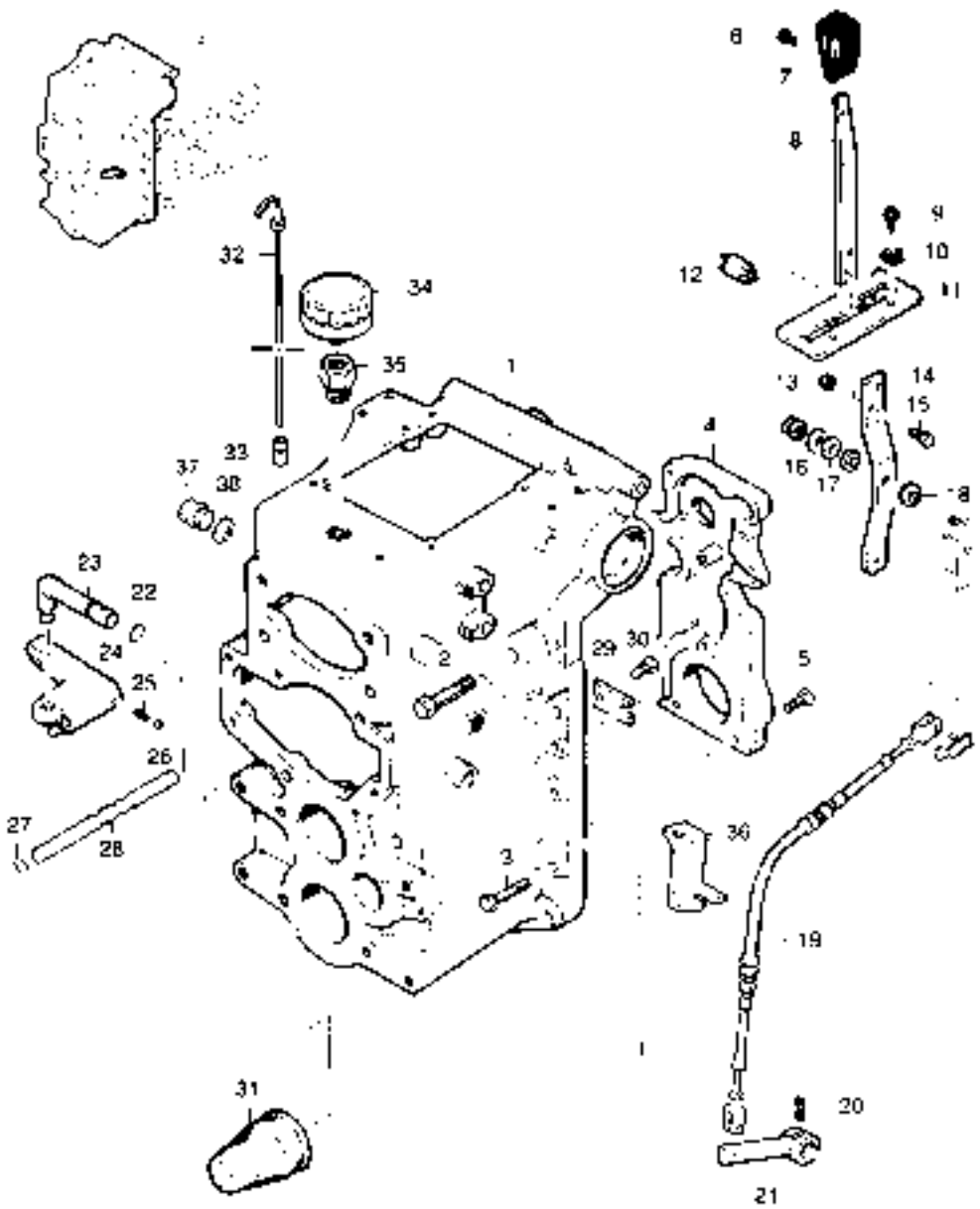

https://tractormanualz.com/

www.maskinisten.net

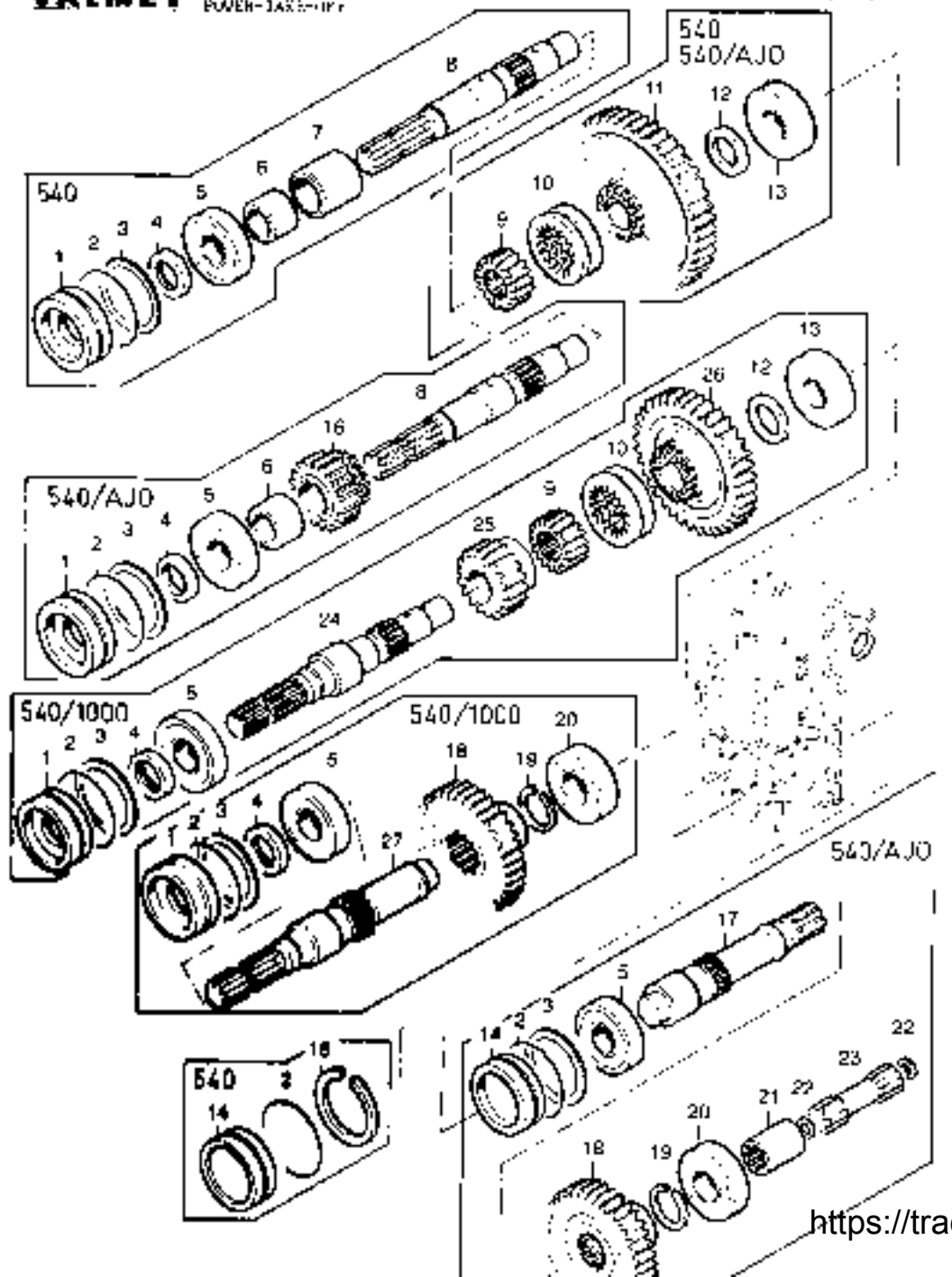

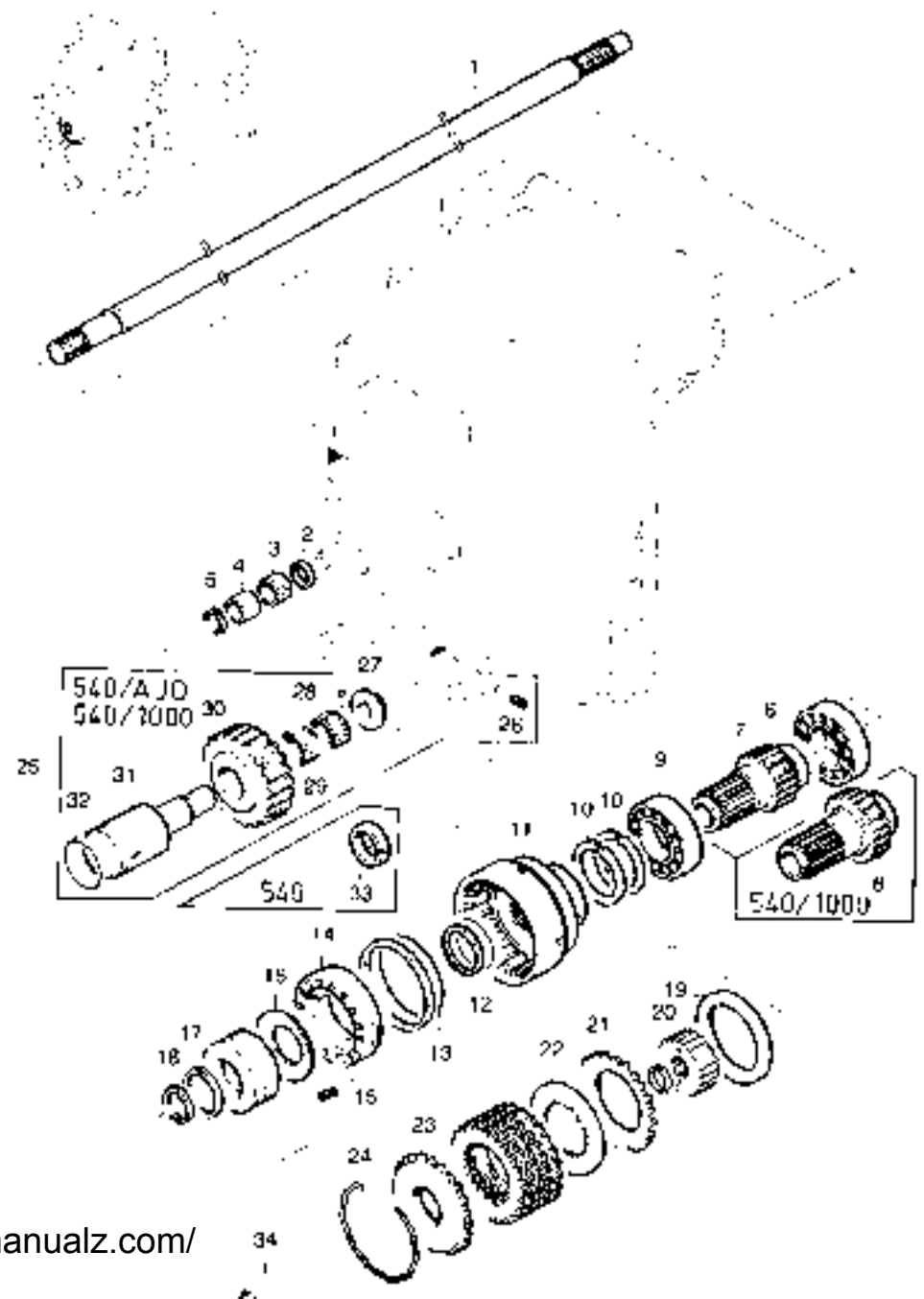

https://tractormanualz.com/

www.maskinisten.net

51 MEKAANISET JARRUT	MEKANISKA BROMSAR	MECHANICAL BRAKES	
Seisontajarru	Park-broms	Parking brake	1
52 HYDRAULISET JARRUT	HYDRAULISKA BROMSAR	HYDRAULIC BRAKES	
Jarrupoljin ja putkisto	Bromspedal och rörledningar	Brake pedal and brake pipes	1
Jarru ja jarruvivusto	Broms och bromsspjälage	Brake and brake levers	1
59 LISÄVARUSTEET	EXTRA UTRUSTNINGAR	OPTIONAL EQUIPMENT	
Jarruventtiili	Bromsventil	Brake valve	1

https://tractormanualz.com/

www.maskinisten.net

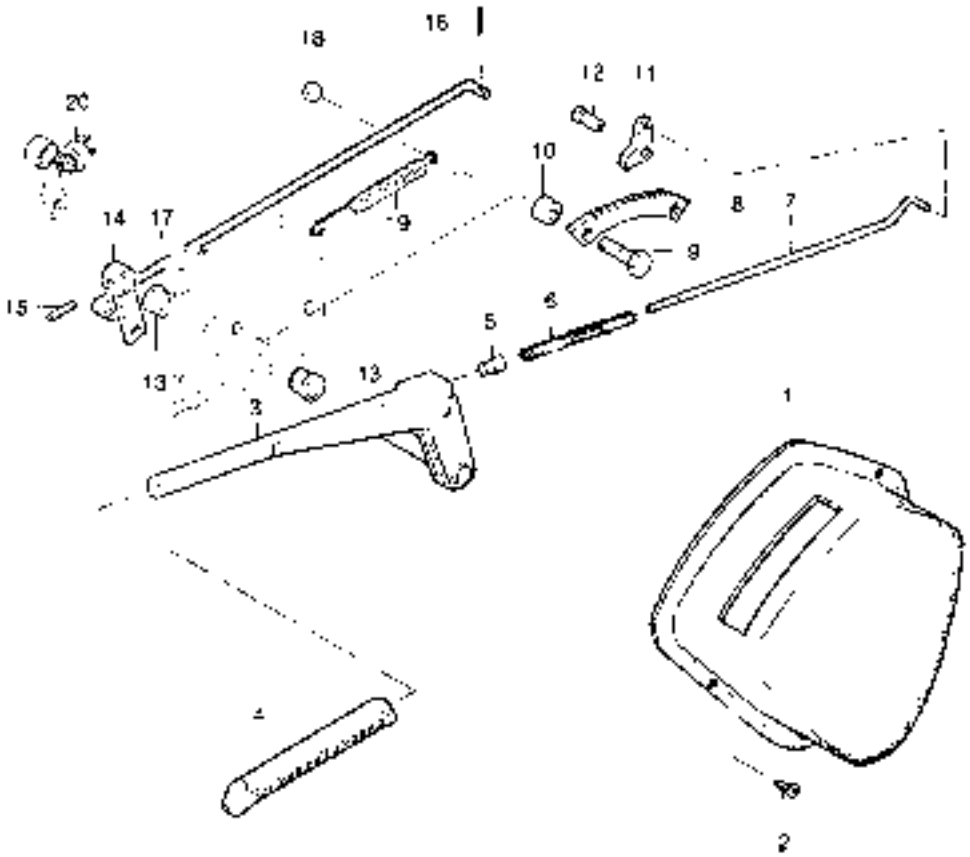

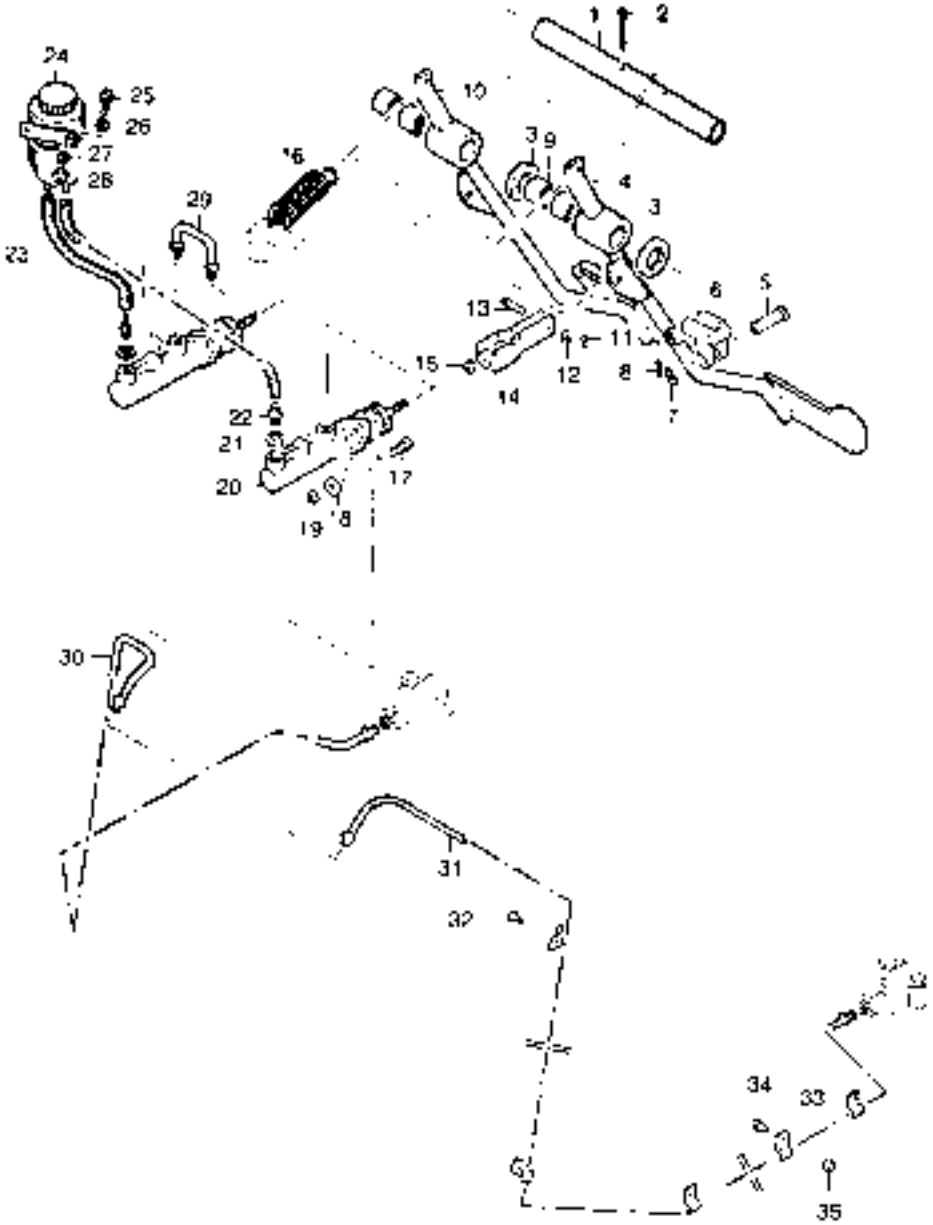

https://tractormanualz.com/

www.maskinisten.net

VOLVO BM VALMET

JARRU JA JARRUVIPUSTO
BROMS OCH BROMSREGLAGE
BRAKE AND BRAKE LEVERS

52-3

505,605,705,805

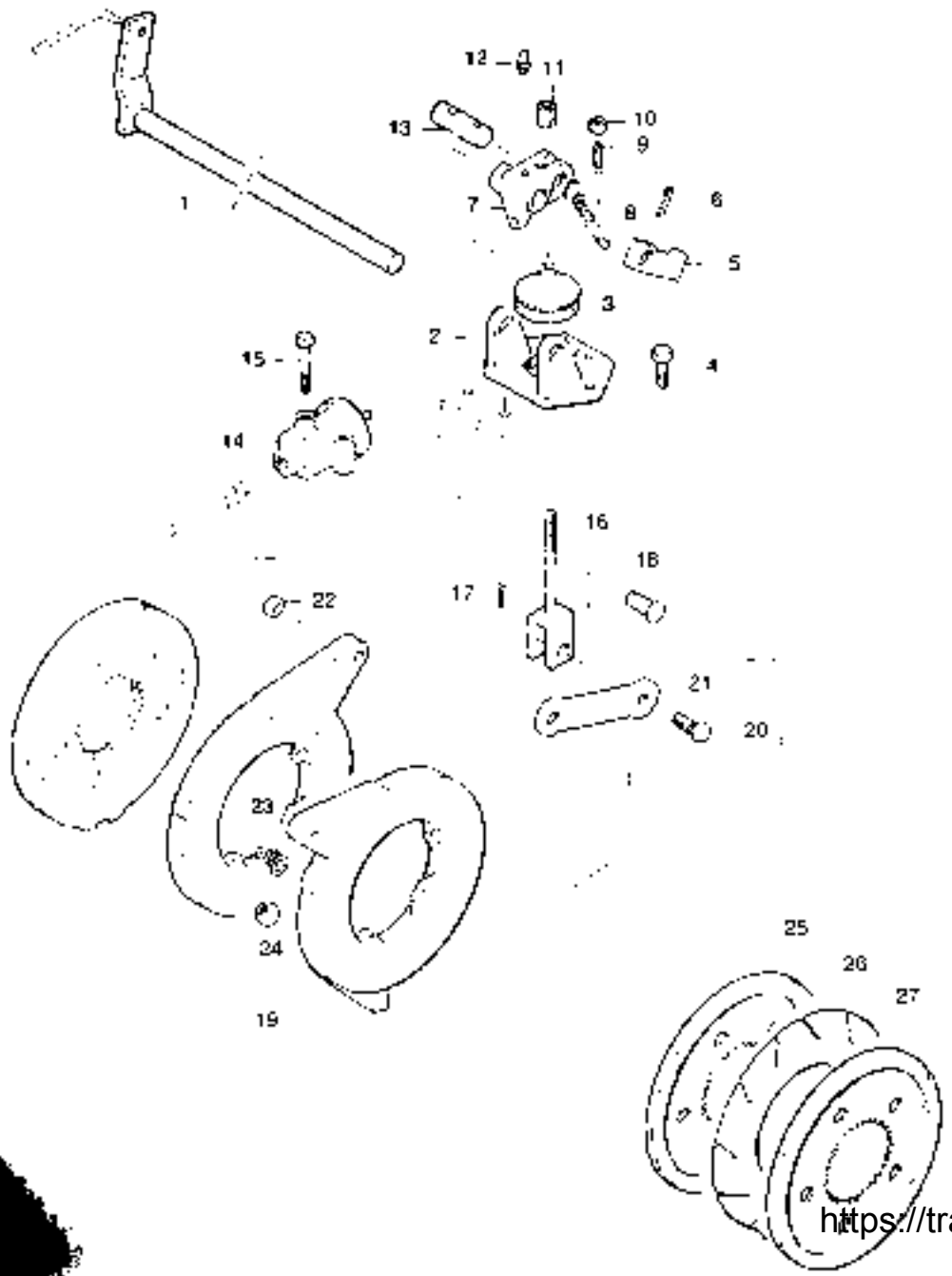

VOLVO BM VALMET

JARRUVENTIILISOVITUS (LISÄVARUSTE)
BROMSVENTIL SYSTEM (EXTRA UTRUSTNING)
BRAKE VALVE SYSTEM (OPTIONAL EQUIPMENT)

59-1

505,605,705,805

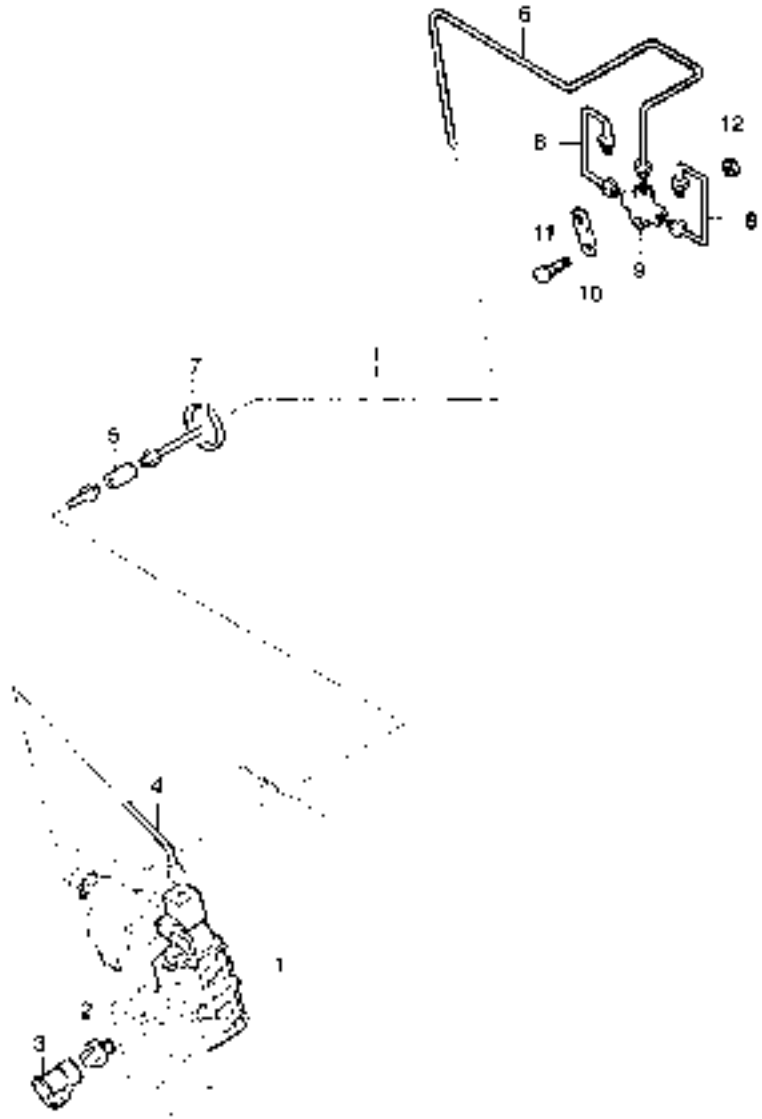

https://tractormanualz.com/

www.maskinisten.net

61 OHJAUSJÄRJESTELMÄ	STYRSYSTEM	STEERING SYSTEM	
Ohjauslaite	Styrinrättning	Steering system	1
Ohjauslaite säädettävä	Styrinrättning,justerbar	Steering system,adjustable	3
Ohjaushydraulikka	Styrhydraulik	Steering hydraulics	5
Ohjaussylinteri	Styrcylinder	Steering cylinder	7
62 ETUAKSELIT 2WD	FRAMAXEL 2WD	FRONT AXLE 2WD	
Etuakseli	Framaxel	Front axle	1
63 TEOLLISUUSETUAKSELI	INDUSTRIFRAMAXEL	INDUSTRIAL FRONT AXLE	
Teollisuusetuakseli	Industriframaxel	Industrial front axle	1
64 ETUAKSELIT 4WD	FRAMAXEL 4WD	FRONT AXLE 4WD	
Etuakseli, 4WD (709/20)	Framaxel, 4WD (709/20)	Front axle ,4WD (709/20)	1
Nivelpesä, 4WD	Ledhus, 4WD	Joint housing, 4WD	3
Raidetanko, 4WD	Parallellstag, 4WD	Tie rod, 4WD	5
Vetoakseli, 4WD	Drivaxel, 4WD	Drive shaft, 4WD	7
Planeettapyörästö, 4WD	Planetväxel, 4WD	Planetary gear set, 4WD	9
Kartiovetopyöräkseli, 4WD	Pinjong, 4WD	Bevel pinion shaft, 4WD	11
Tasausvaihdin, 4WD	Differential, 4WD	Differential, 4WD	13
Etuakseli,4WD (AE-3)	Framaxel, 4WD (AE-3)	Front axle ,4WD (AE-3)	15
Nivelpesä, 4WD	Ledhus, 4WD	Joint housing, 4WD	17
Raidetanko,4WD	Parallellstag, 4WD	Tie rod, 4WD	19
Vetoakseli, 4WD	Drivaxel, 4WD	Drive shaft, 4WD	21
Planeettapyörästö, 4WD	Planetväxel, 4WD	Planetary gear set , 4WD	23
Kartiovetopyöräkseli, 4WD	Pinjong, 4WD	Bevel pinion shaft, 4WD	25
Tasausvaihdin, 4WD	Differential, 4WD	Differential, 4WD	27

https://tractormanualz.com/

www.maskinisten.net

VOLVO BM VALMET

OMJUSTERBART STYRNINGSRÄTTNING
STEERING SYSTEM

A1-1

505,605,705,805

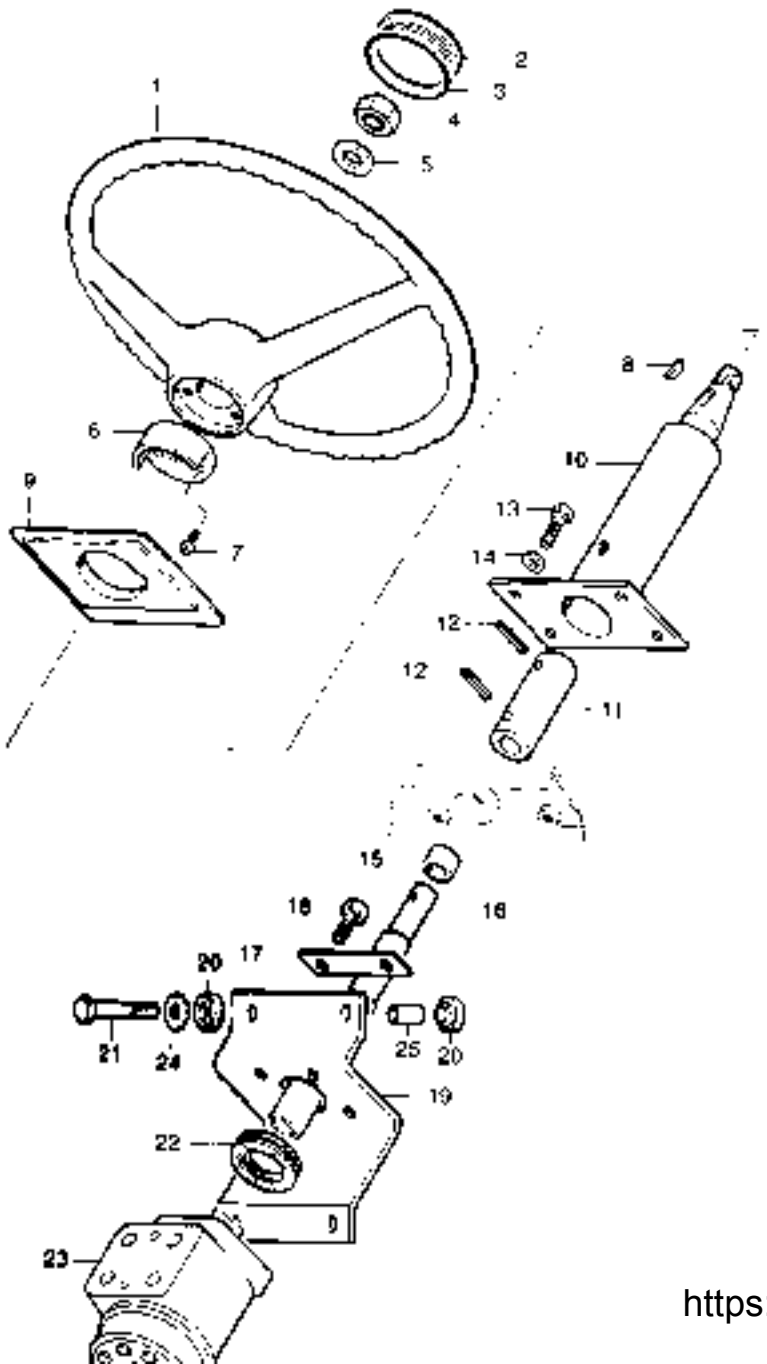

VOLVO BM VALMET

UNJUSTERBART, SKÄRDETTÄVA
STYRNINGSRÄTTNING, JUSTERBAR
STEERING SYSTEM, ADJUSTABLE

A1-1

(505,605,705,805)

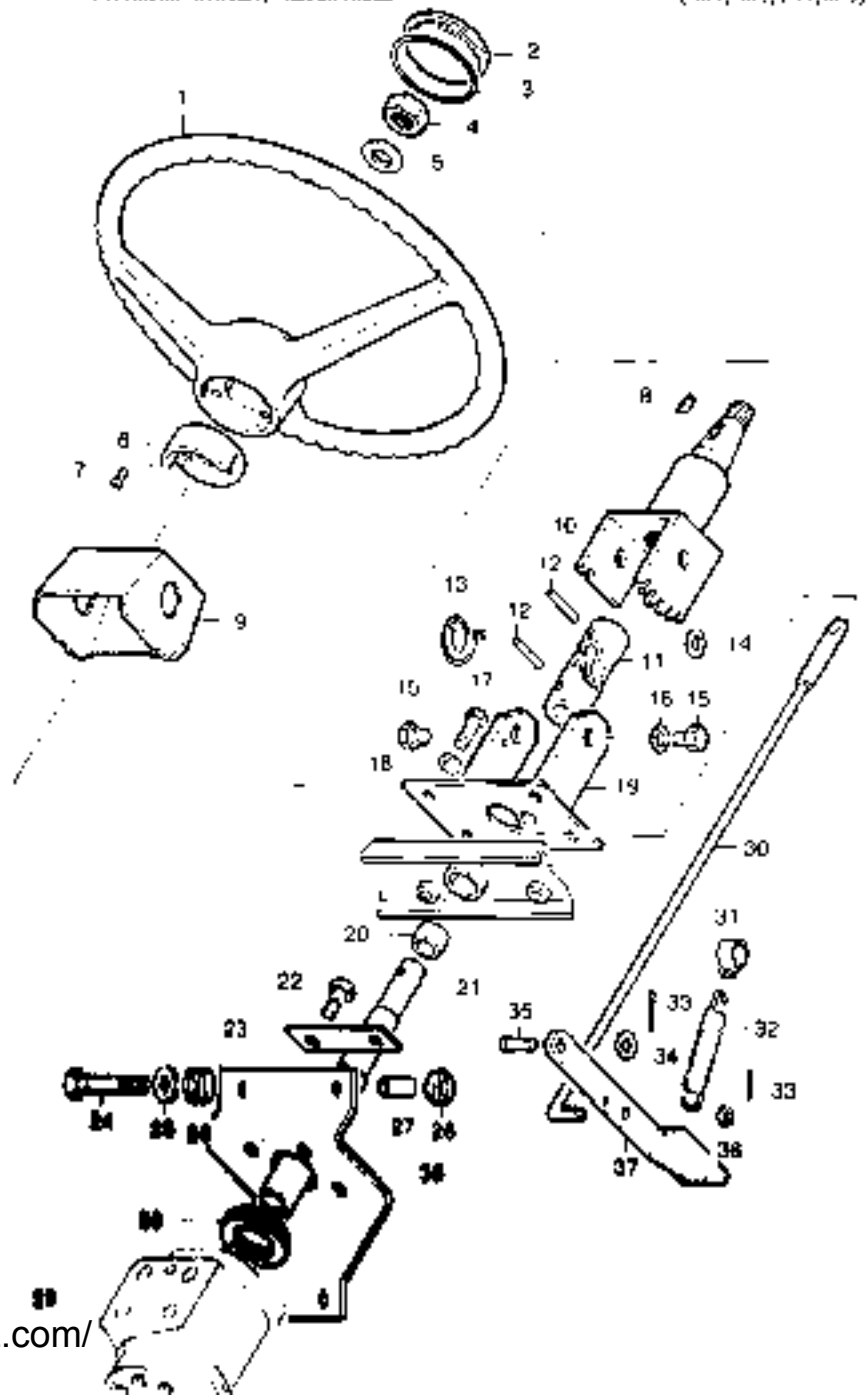

https://tractormanualz.com/

www.maskinisten.net

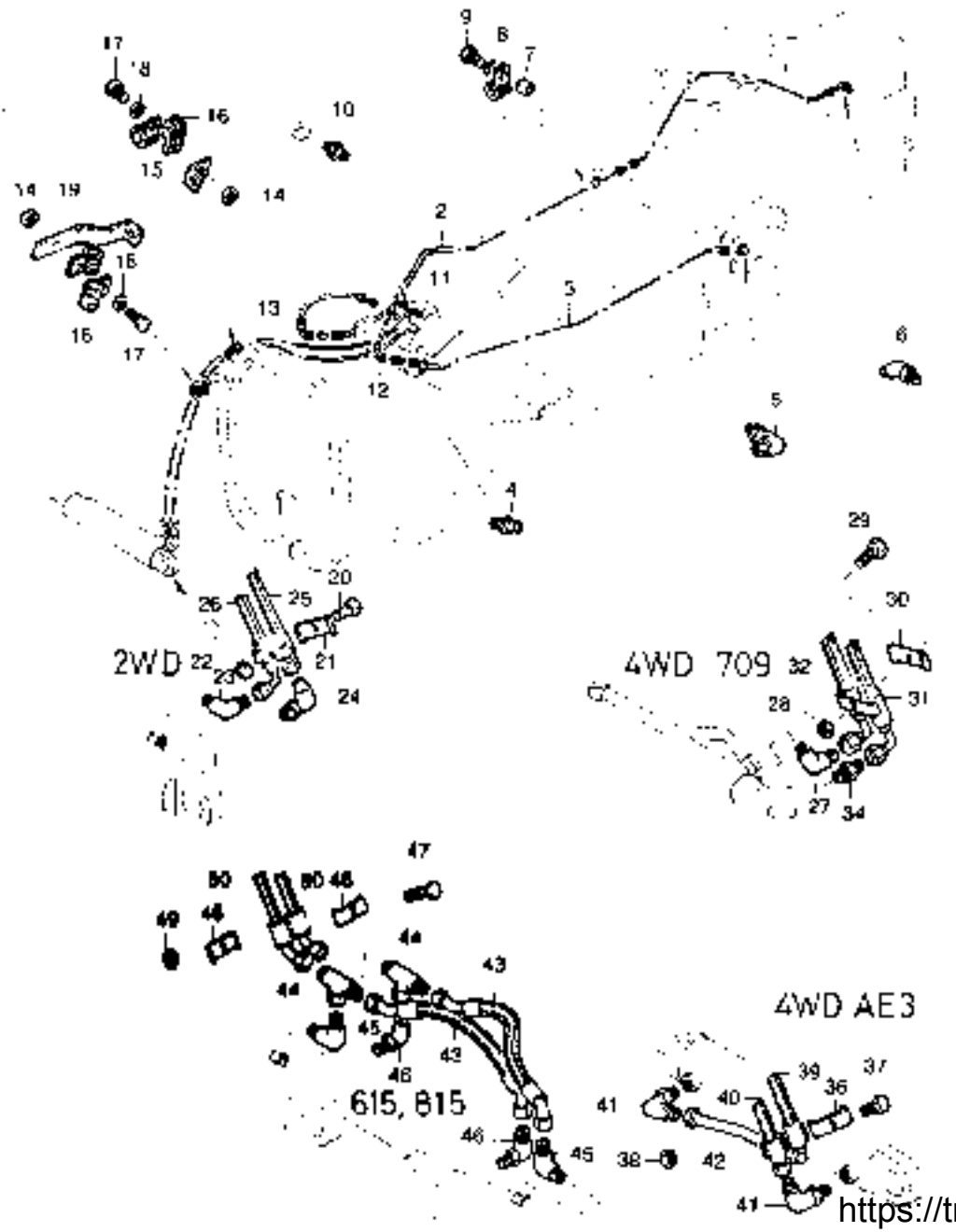

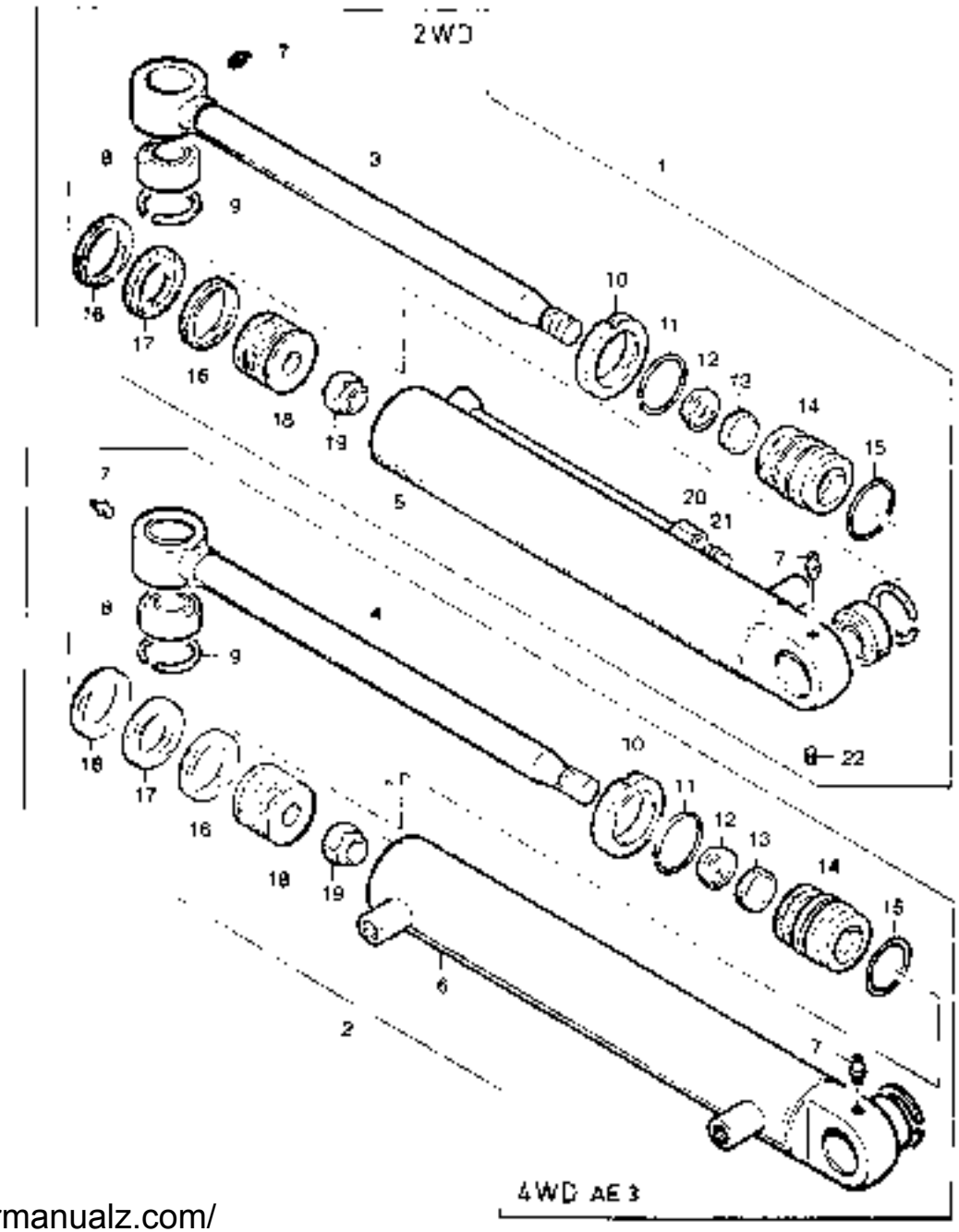

https://tractormanualz.com/

www.maskinisten.net

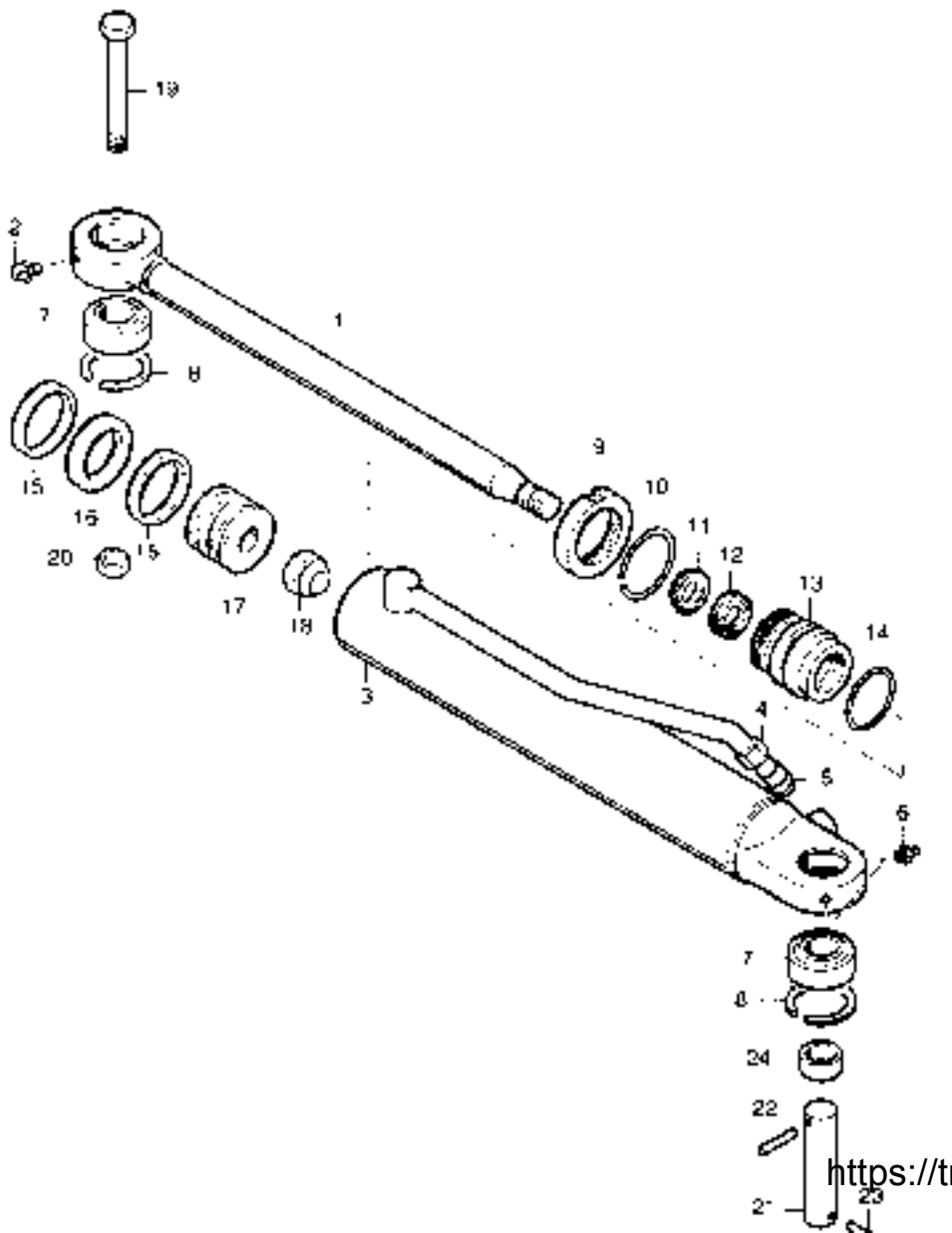

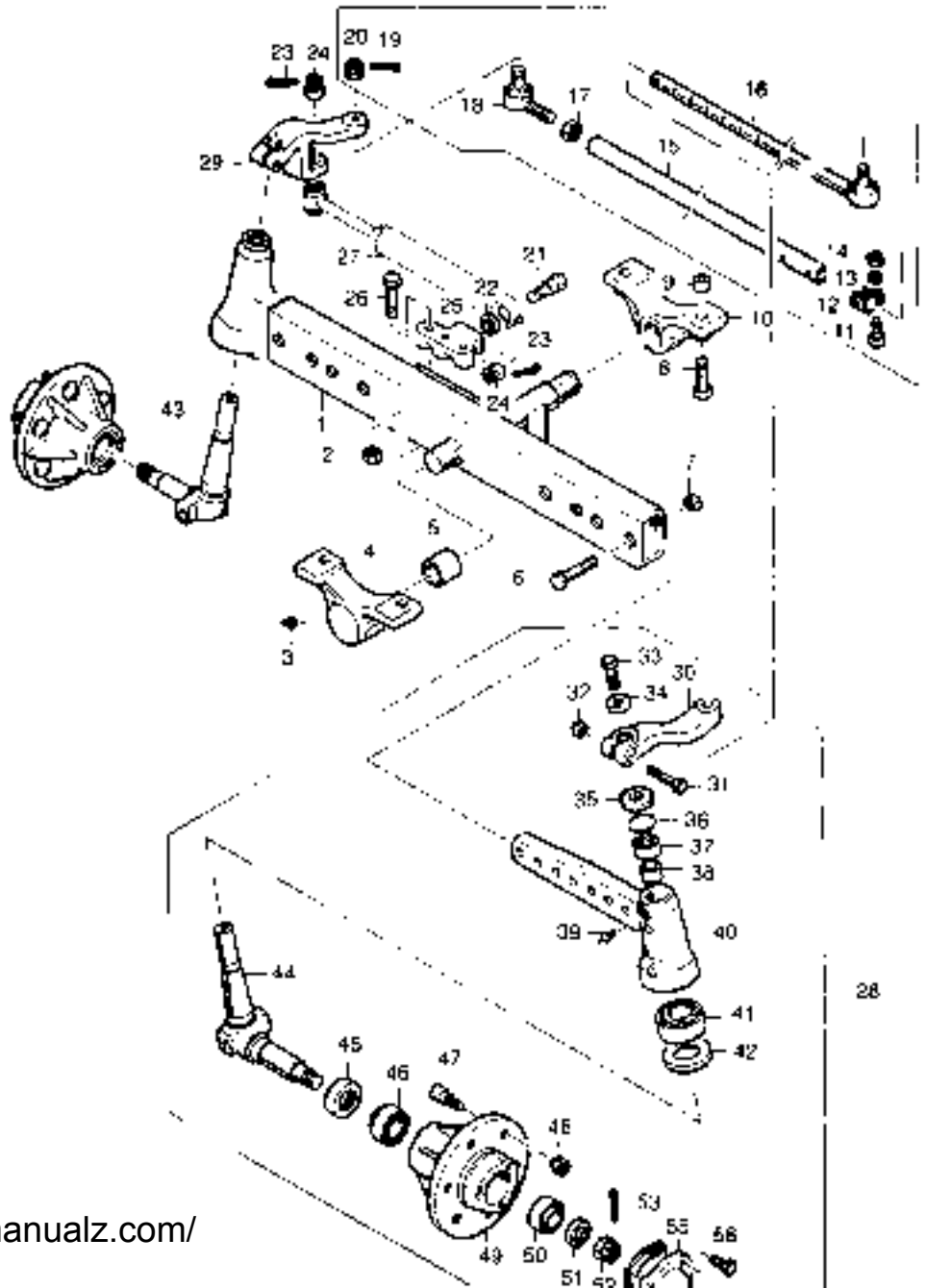

https://tractormanualz.com/

www.maskinisten.net

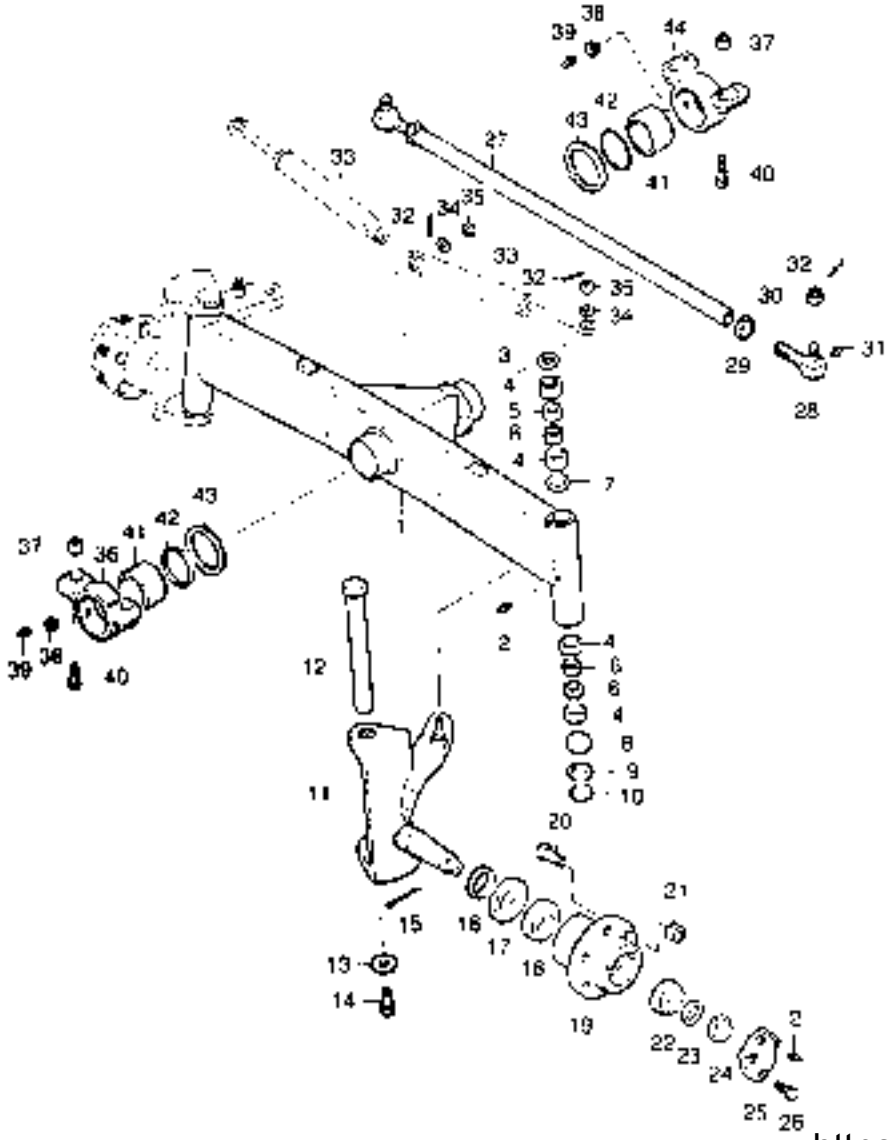

709/20

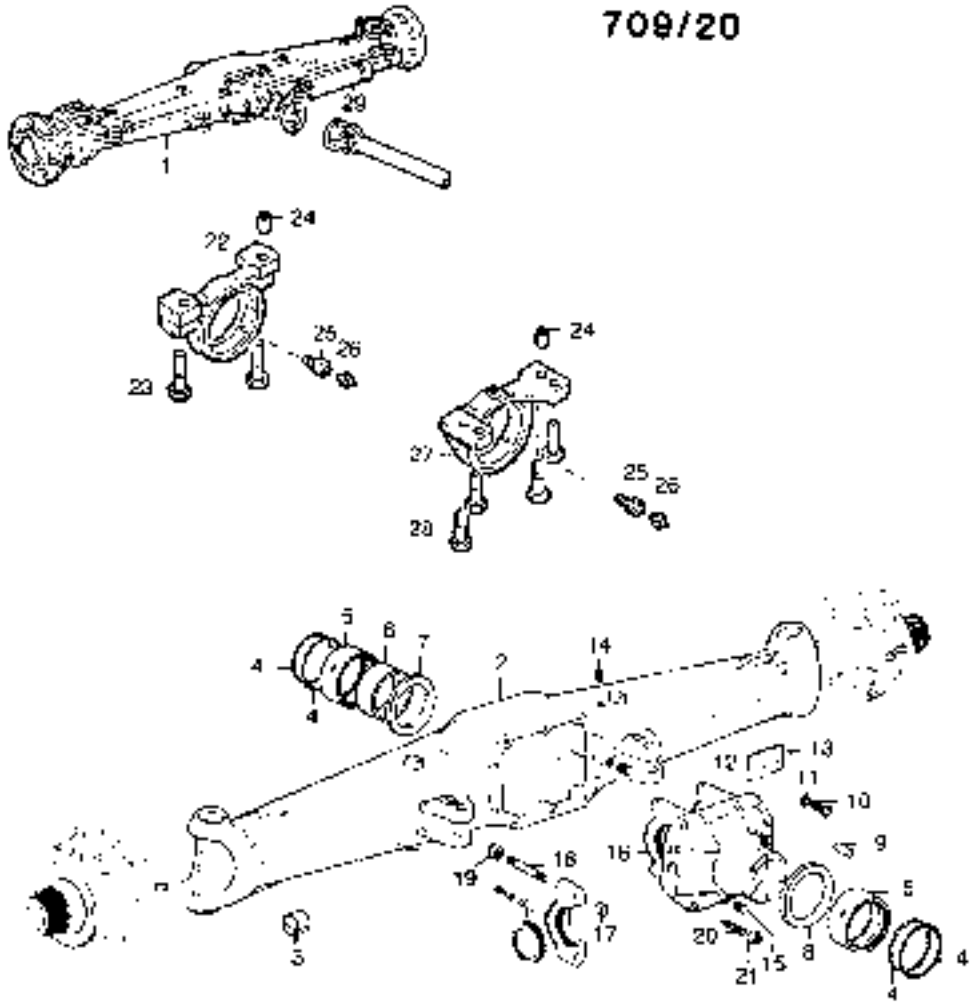

https://tractormanualz.com/

www.maskinisten.net

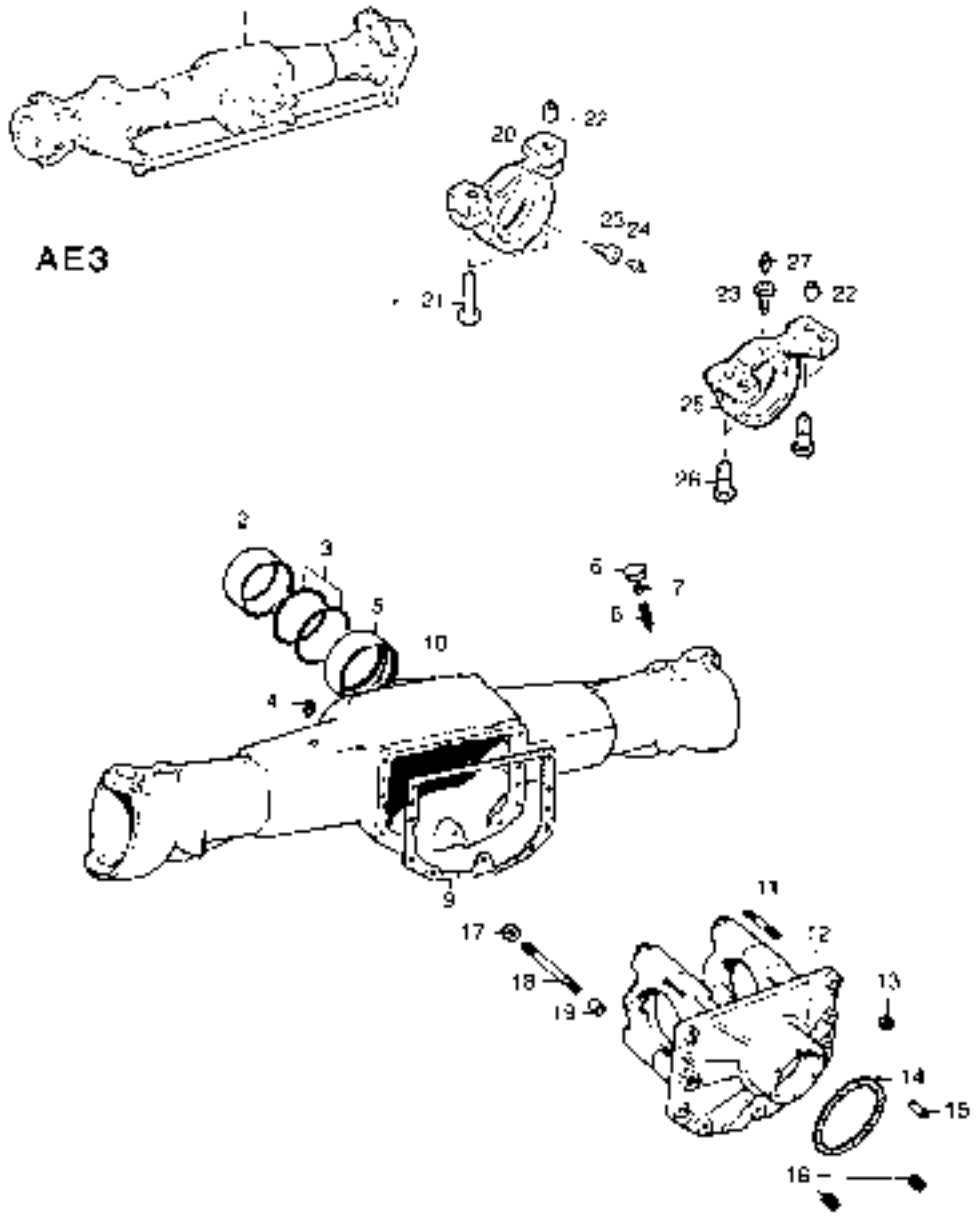

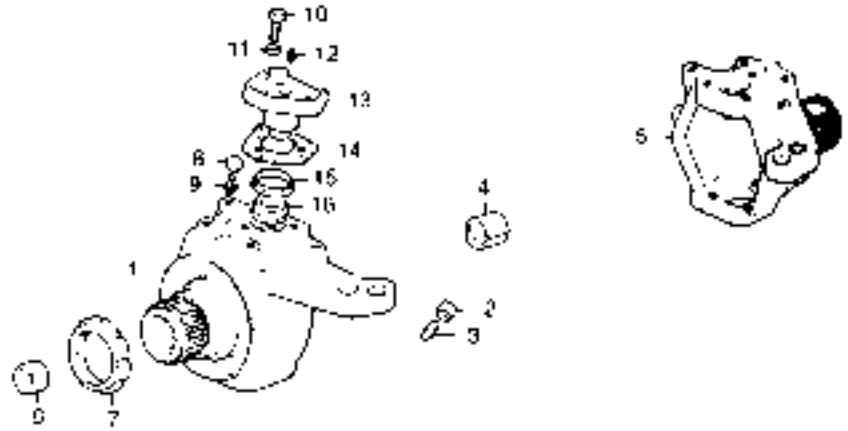

709/20

AE3

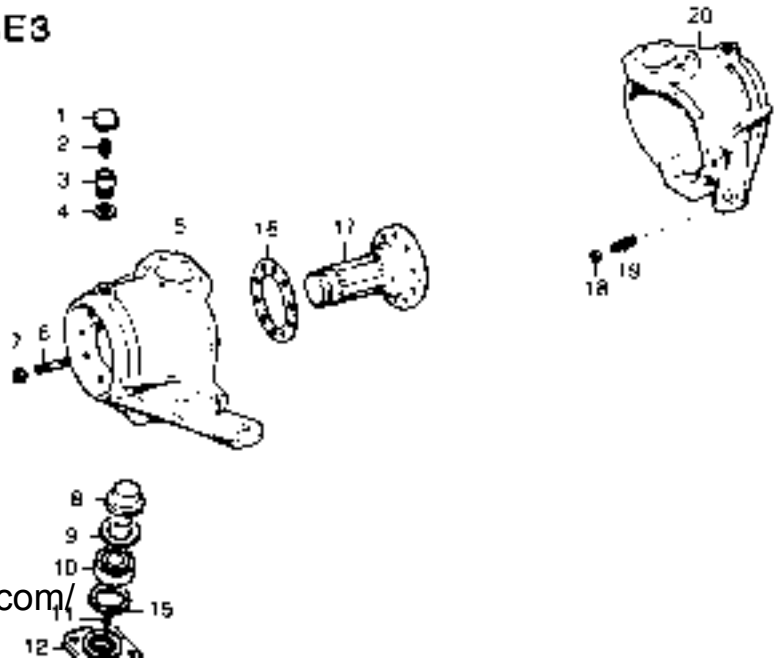

https://tractormanualz.com/

www.maskinisten.net

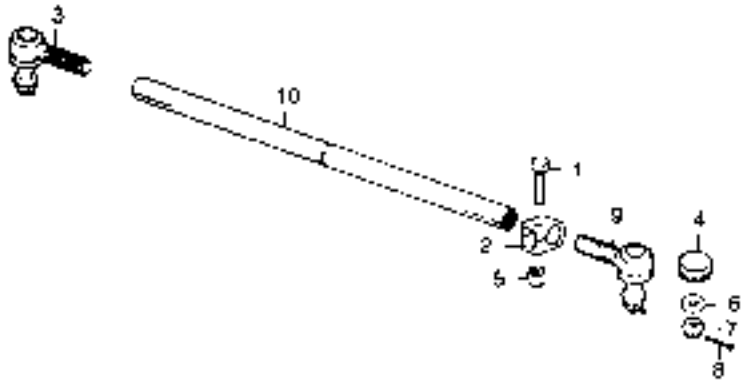

709/20

AE3

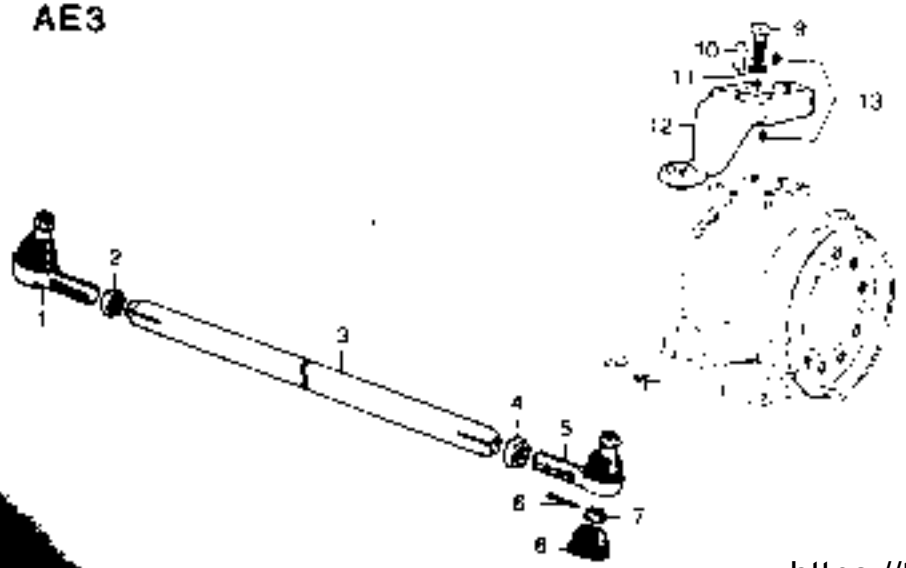

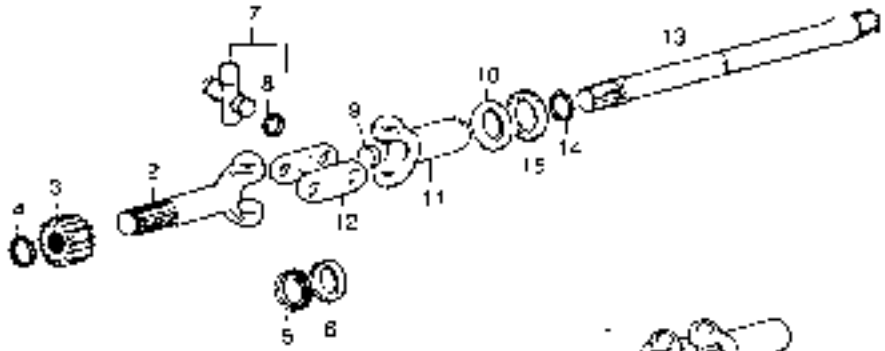

709/20

AE3

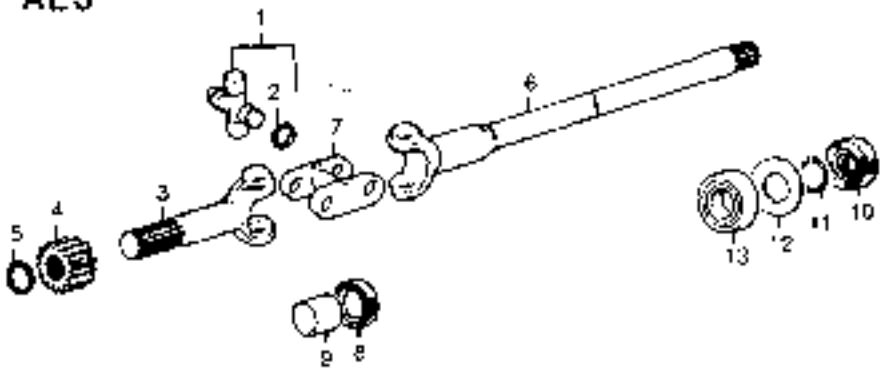

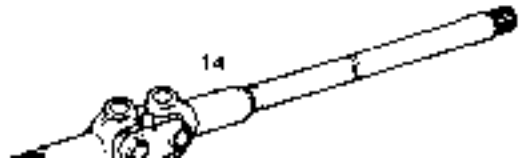

https://tractormanualz.com/

www.maskinisten.net

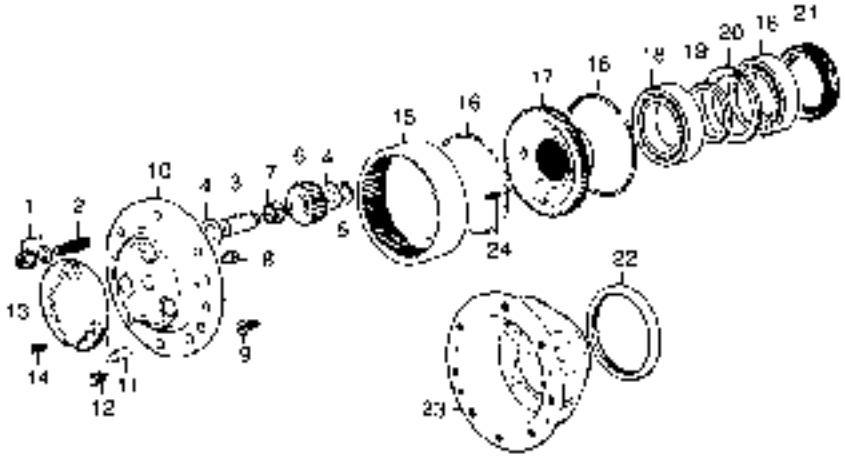

709/20

AE3

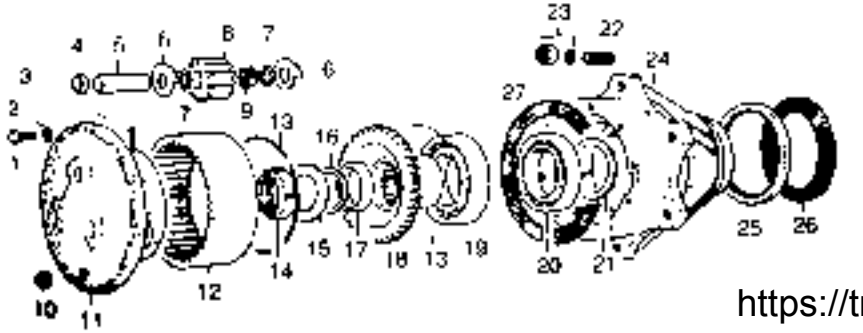

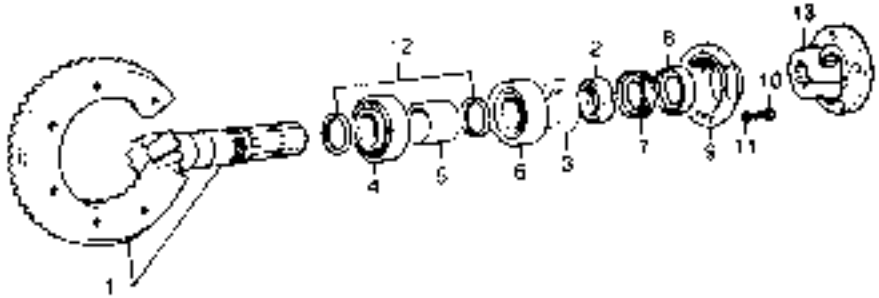

709/20

AE3

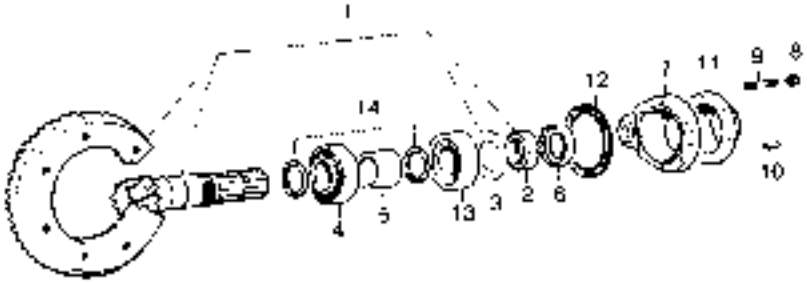

https://tractormanualz.com/

www.maskinisten.net

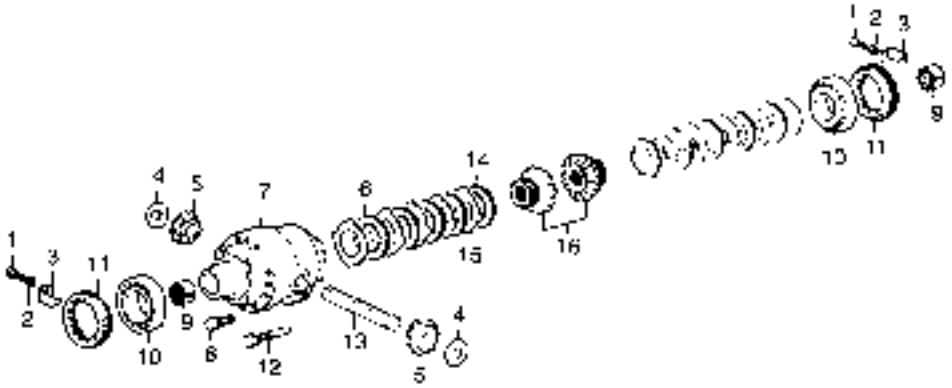

709/20

AE3

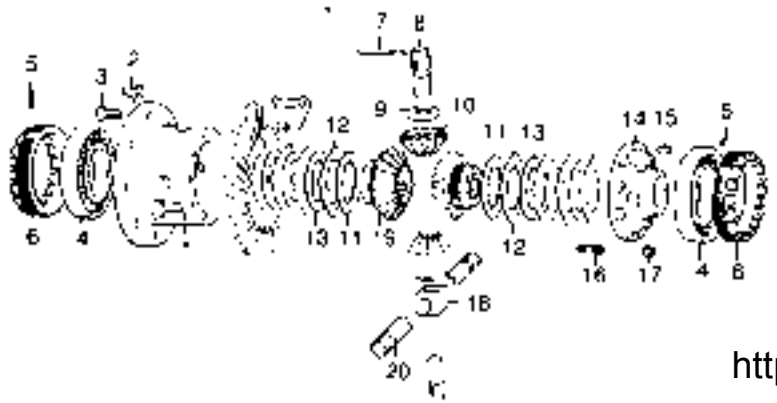

71 RUNKO	RAM	FRAME	
Etukappale	Framstycke	Front part	1
Vetirunko	Mellanstycke	Center frame	1
72 PYÖRÄT	HJUL	WHEELS	
Pyörät 2WD	Hjul 2WD	Wheels 2WD	1
Pyörät 4WD	Hjul 4WD	Wheels 4WD	1
Pyörät 2WD 615,815	Hjul 2WD 615,815	Wheels 2WD 615,815	2
Pyörät 4WD 615,815	Hjul 4WD 615,815	Wheels 4WD 615,815	4
79 LISÄVARUSTEET	EXTRA TILLBEHÖR	OPTIONAL EQUIPMENT	
Liestpainot	Tillägsvikter	Ballast weights	1

https://tractormanualz.com/

www.maskinisten.net

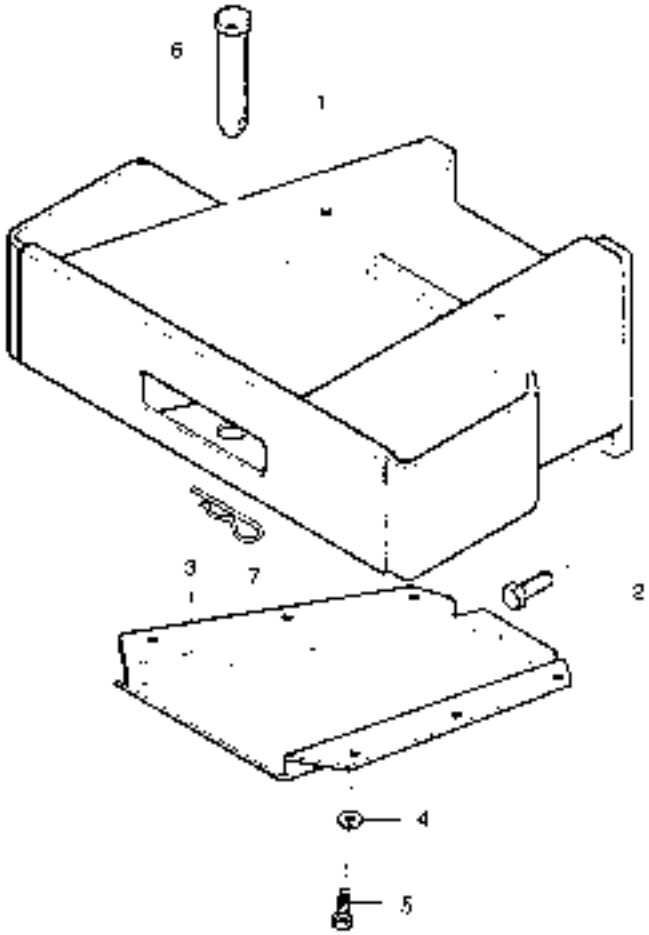

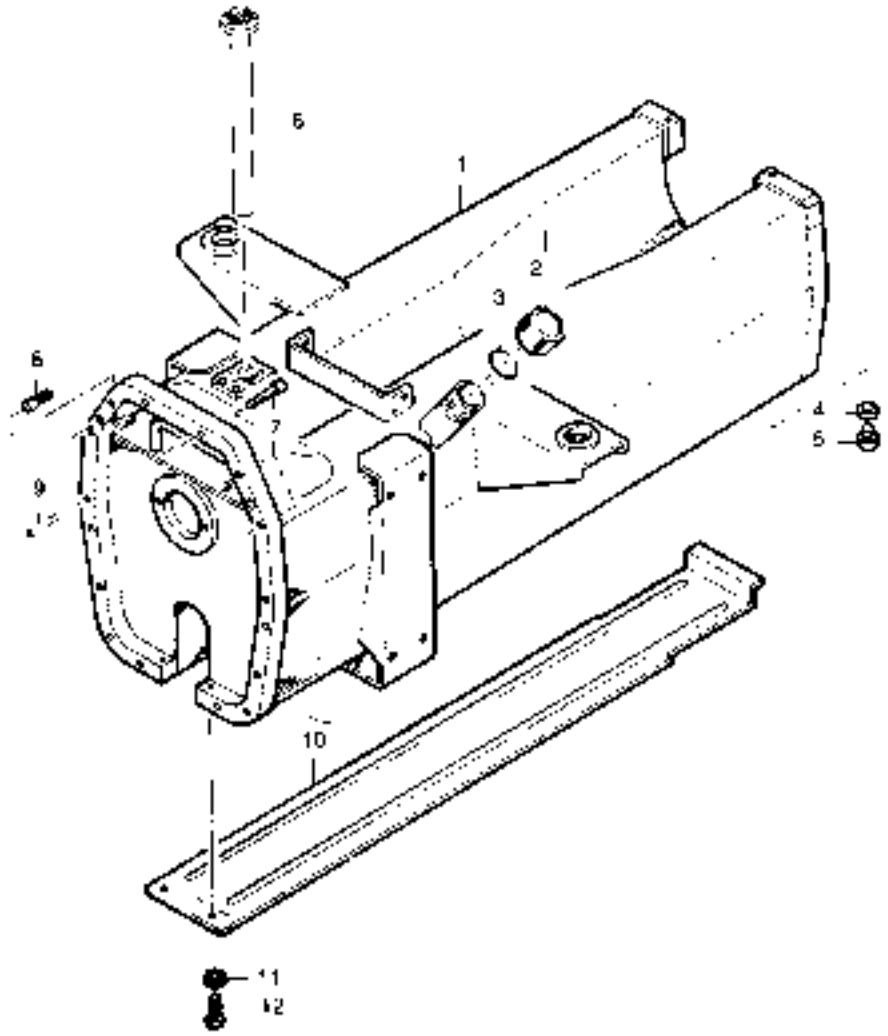

https://tractormanualz.com/

www.maskinisten.net

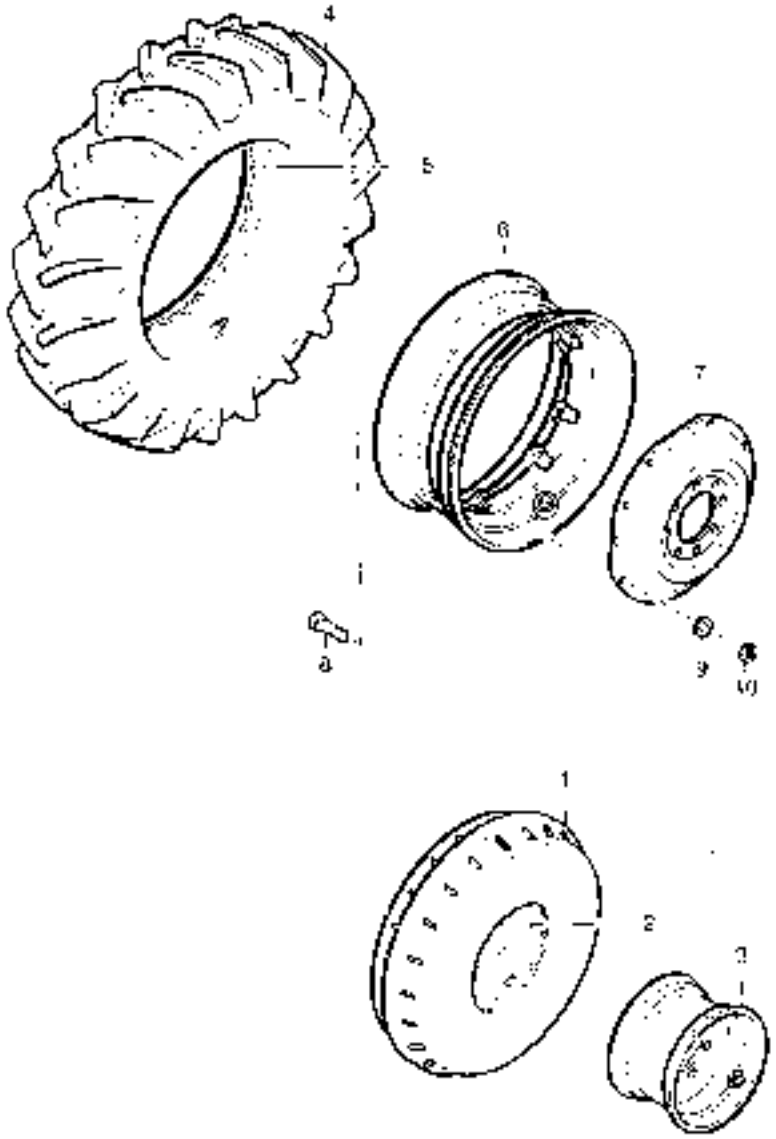

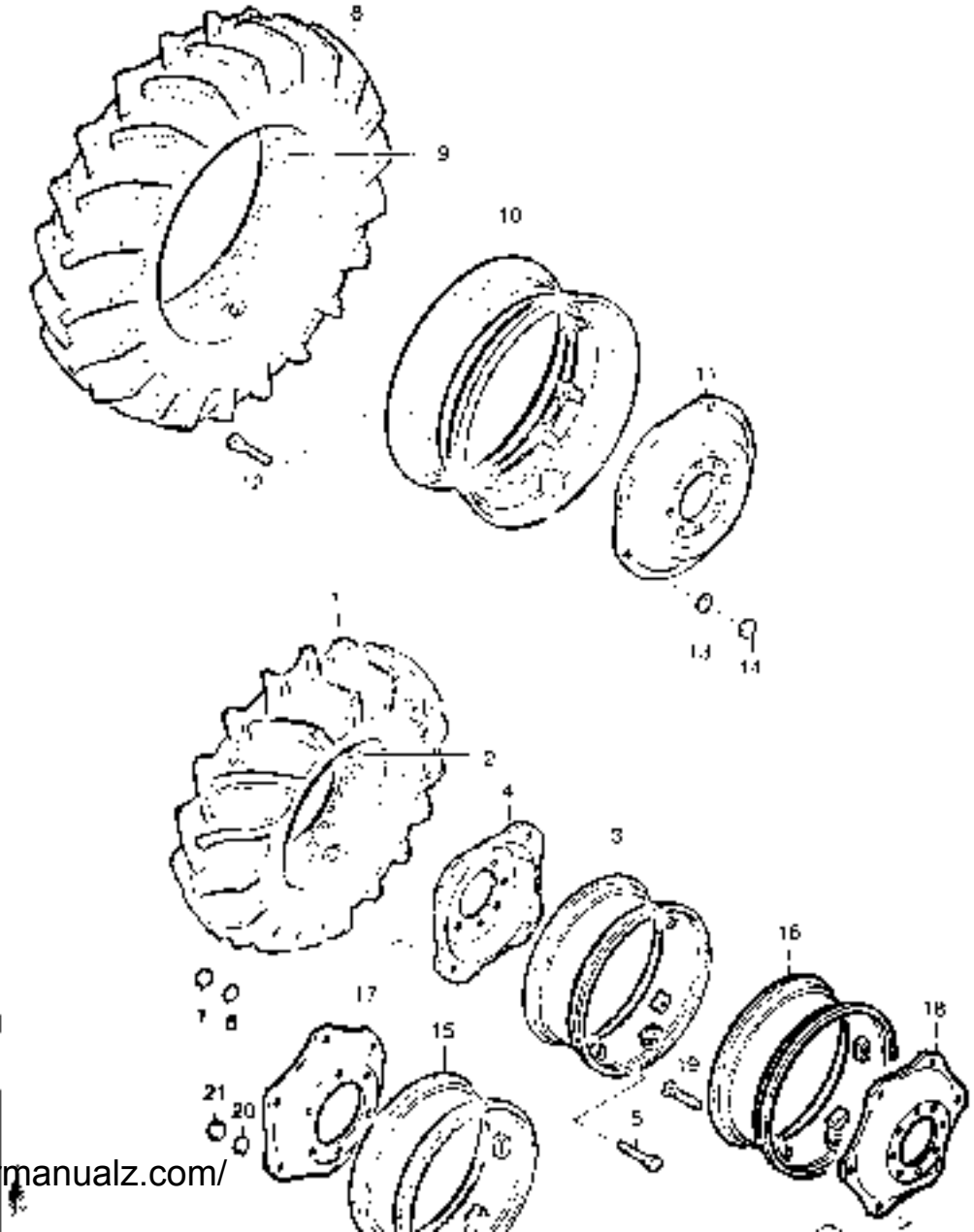

https://tractormanualz.com/

www.maskinisten.net

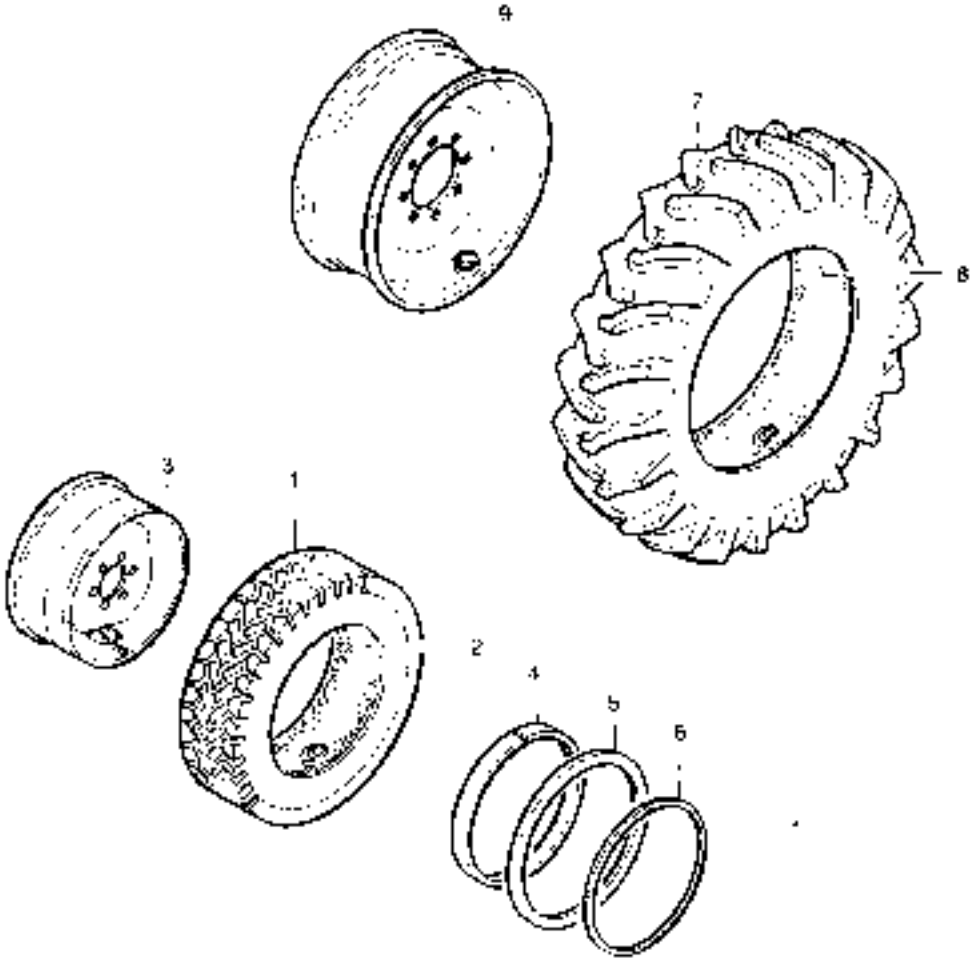

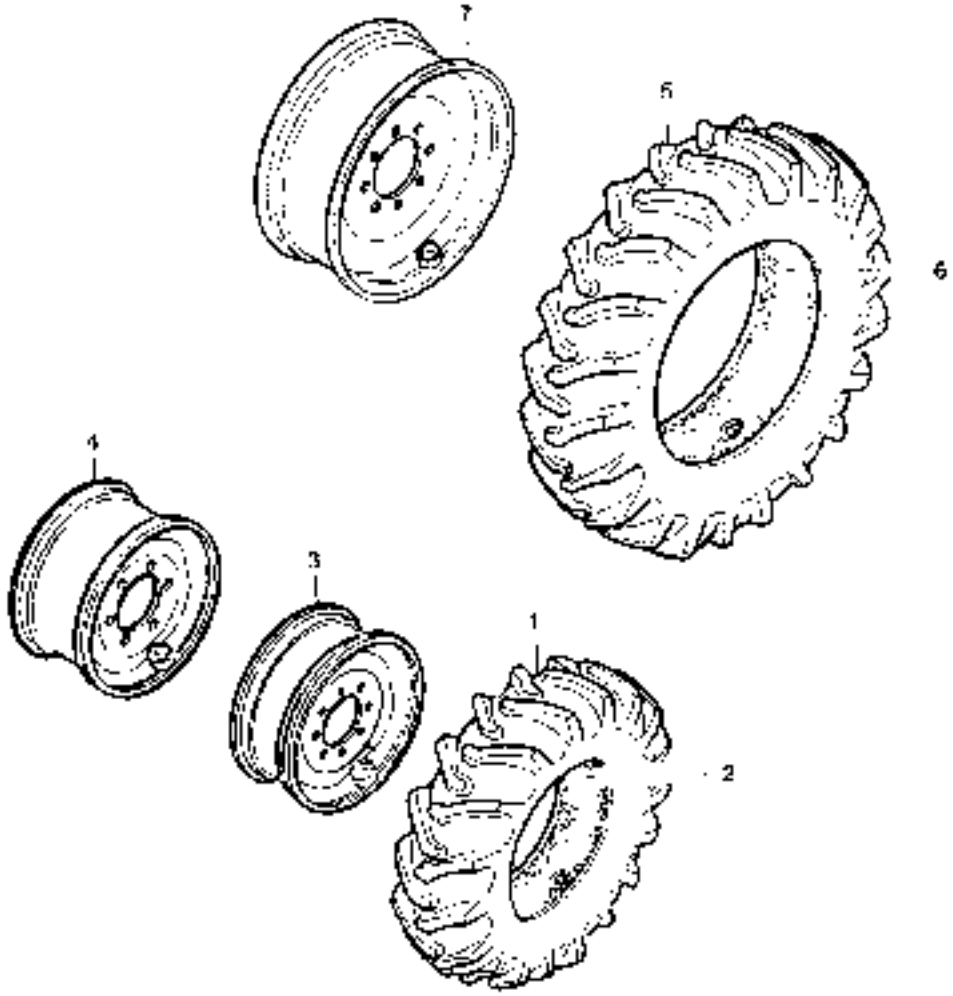

https://tractormanualz.com/

www.maskinisten.net

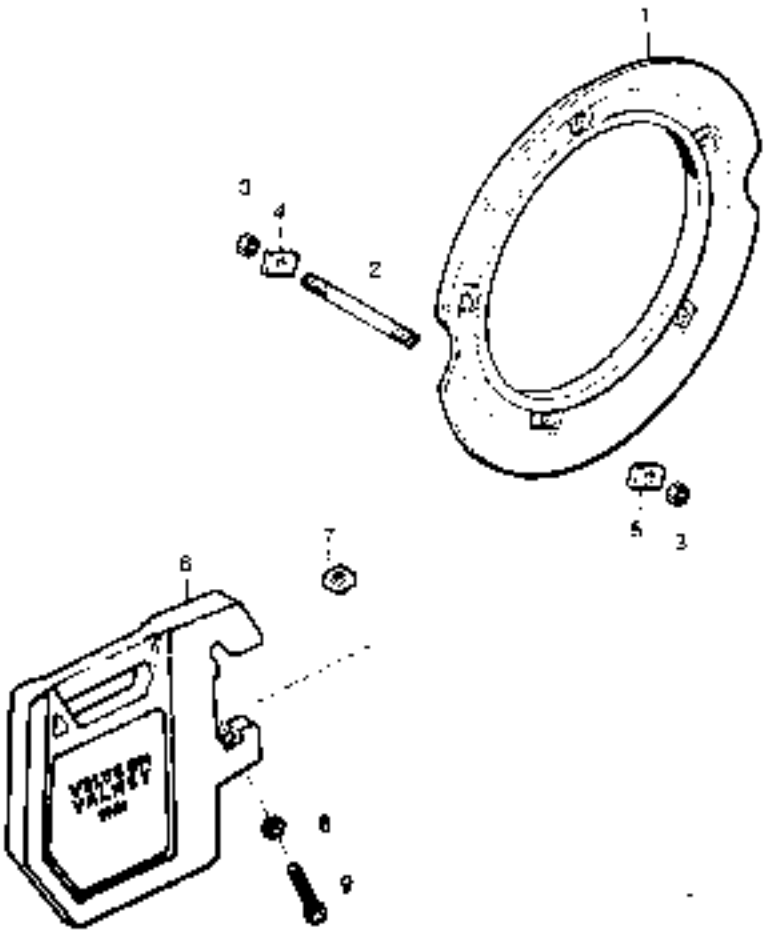

A: ONJAANO	HYTT	CAB	
Ohjaamo	Hytt	Cab	1
Ovet ja kattolukko	Dörrarna och taklucka	Doors and roof hatch	3
Ohjaamon lasit	Glasrutor för hytt	Cab windows	4
Ohjaamon verhoilu	Hyttklädnad	Cab upholstery	5
Ohjaamon varusteilu	Hyttutrustning	Cab equipment	6
Istuin (normaali)	Förarsäte (standard)	Seat (standard)	7
Istuin (de luxe)	Förarsäte (de luxe)	Seat (de luxe)	7
Joustokiinnike	Gummiupphängning	Flexible mount	8
Lisäistuin	Extra säte	Extra seat	9
B: LÄMMITYSLAITE JA PUHALLIN	VÄRMARE OCH FLÄKT	HEATER AND FAN	
Lämmityslaite	Värmare	Heater	1
Ohjauksen säätöj.	Vändningsvärde	Heater control system	2
C: SUOJUKSET	TÄCKPLÅTAR	SHIELDS	
Suojukset	Täckplåtar	Shields	1
D: LISÄVARUSTEET	EXTRA UTRUSTNING	OPTIONAL EQUIPMENT	
Lisäistuin ja tuhkakuppi	Extra säte och askkopp	Extra seat and ash tray	1
Istuin (de luxe)	Förarsäte (de luxe)	Seat (de luxe)	3
Roskiksuojat	Transportskärmar	Front mudguards	7

https://tractormanualz.com/

www.maskinisten.net

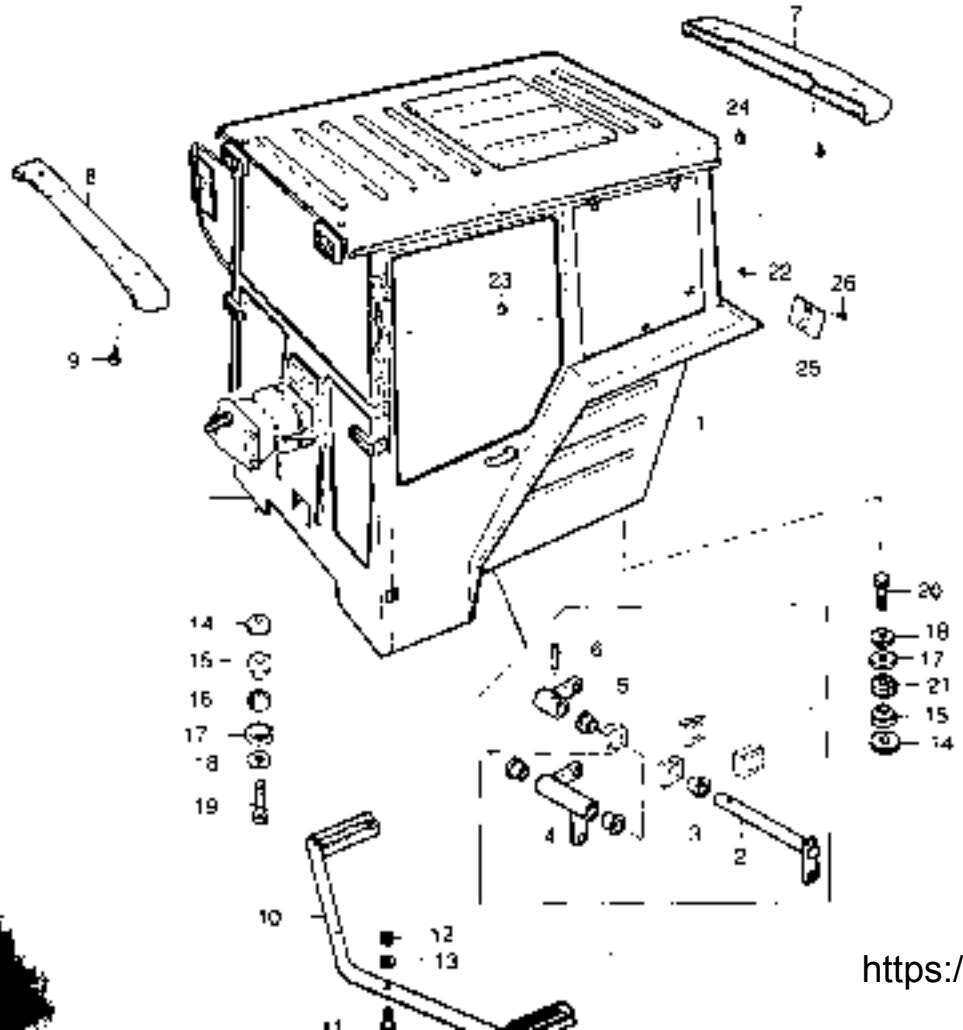

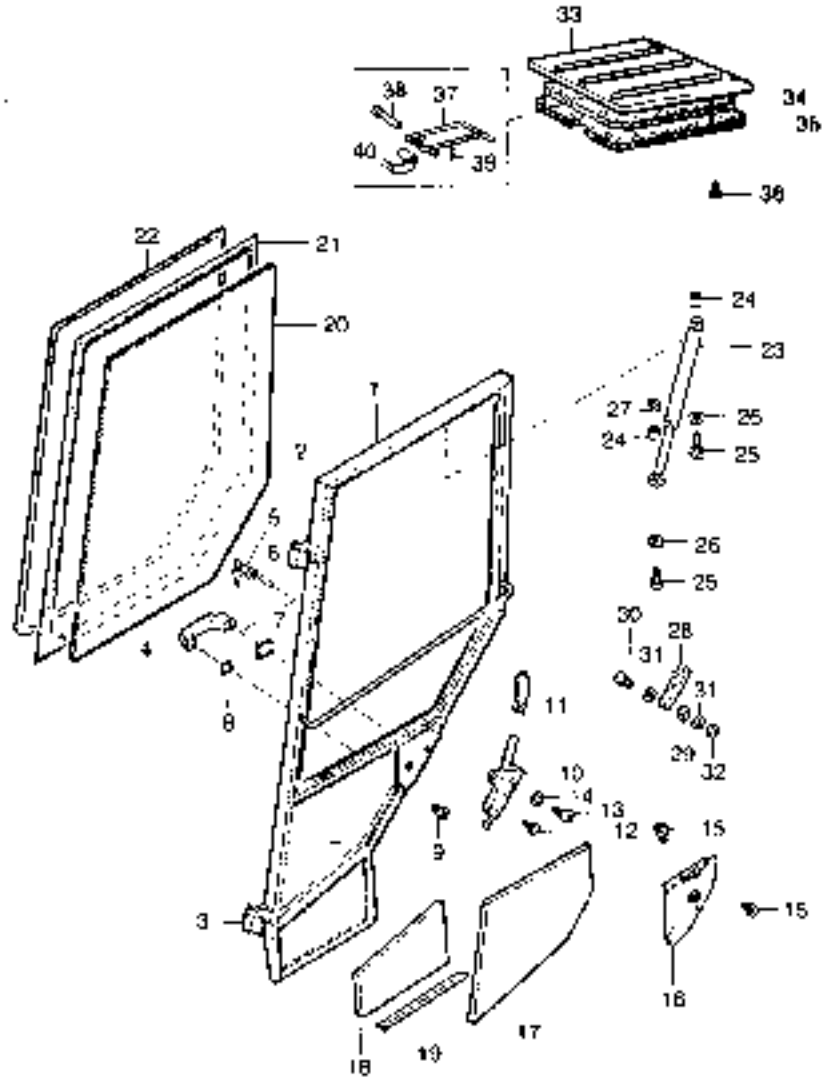

https://tractormanualz.com/

www.maskinisten.net

VOLVO BM VALMET

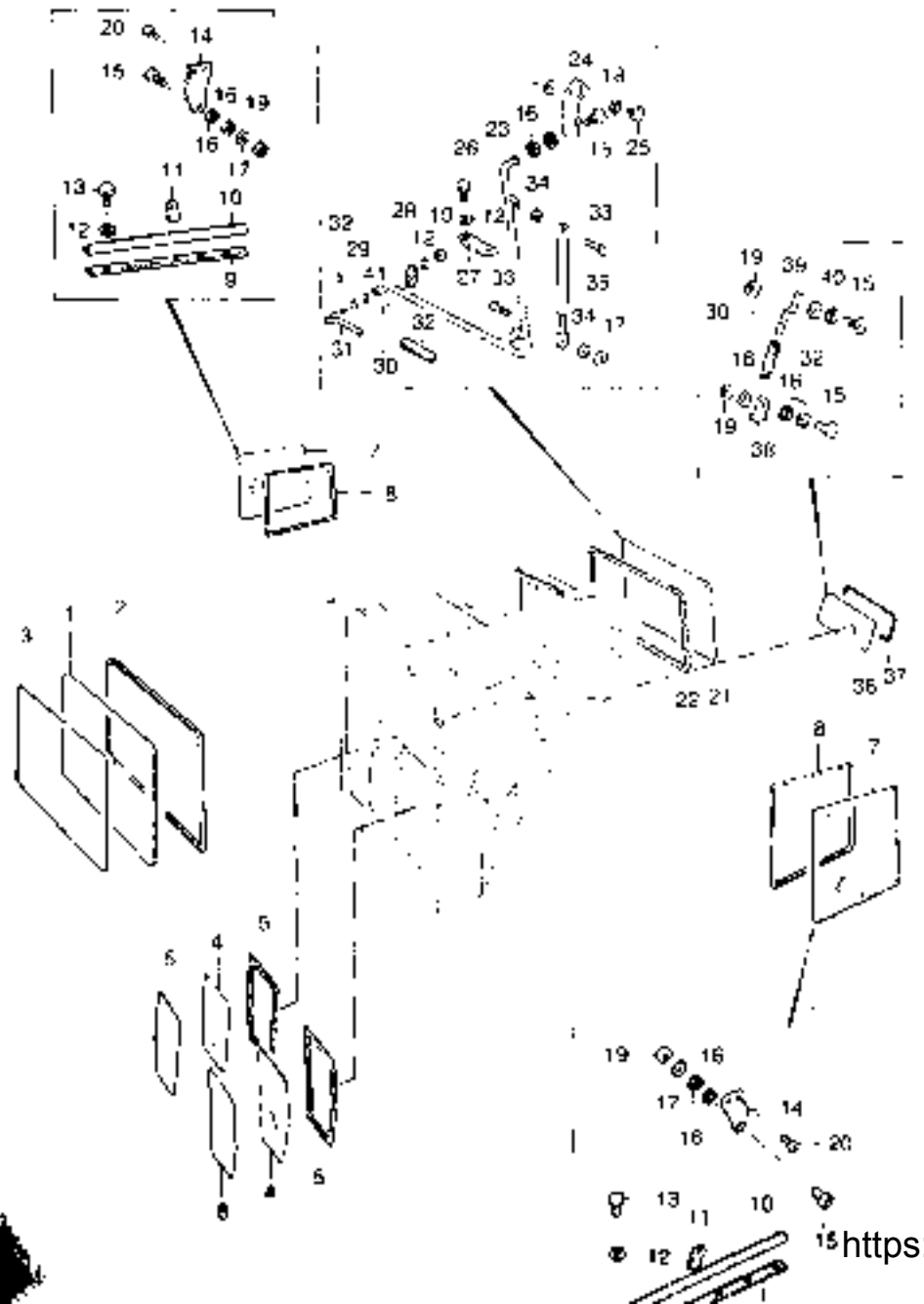

VOLVO BM VALMET

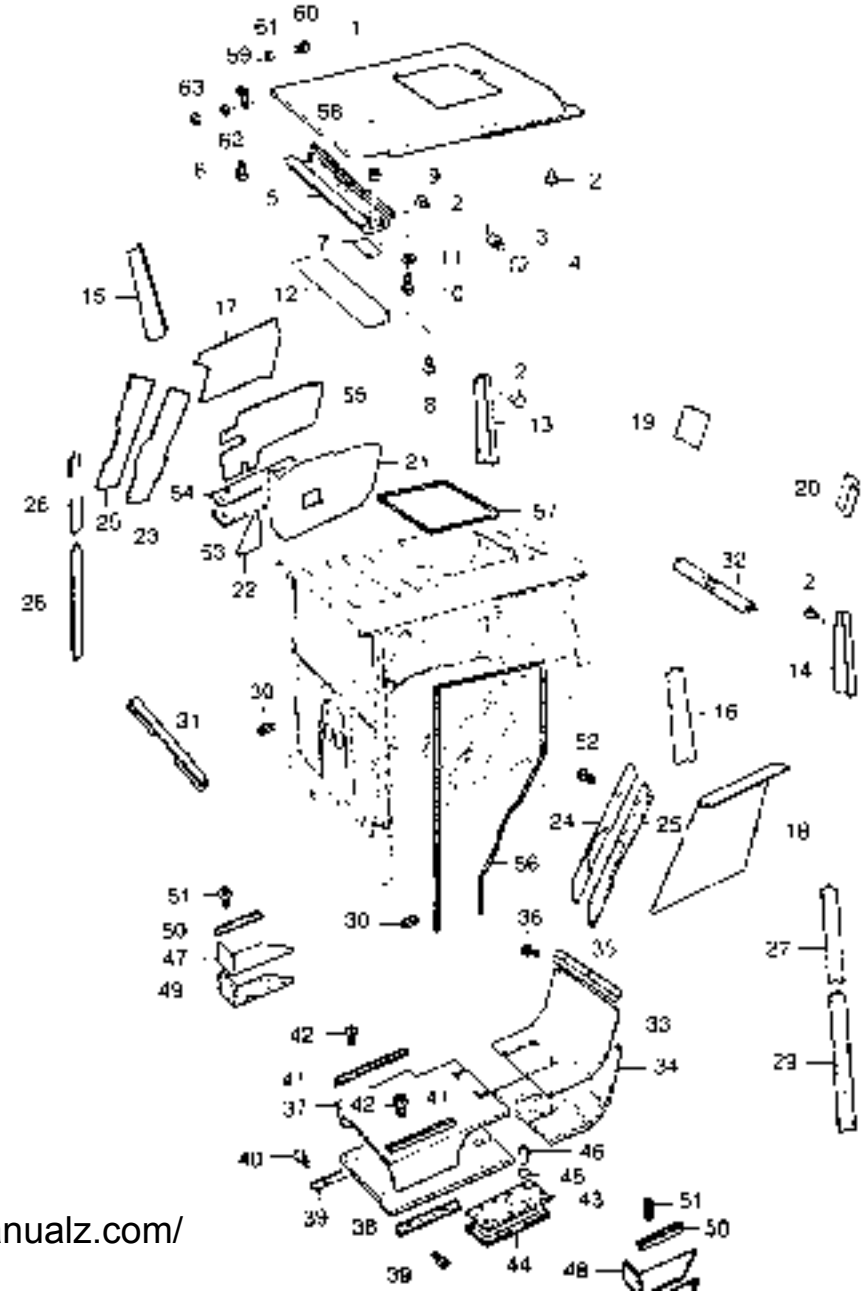

https://tractormanualz.com/

www.maskinisten.net

VOLVO BM VALMET

OHJAAMON VARUSTELU
HYTTUTRUSTNING
EQUIPMENT FOR CABIN

SL-11

505,605,705,805

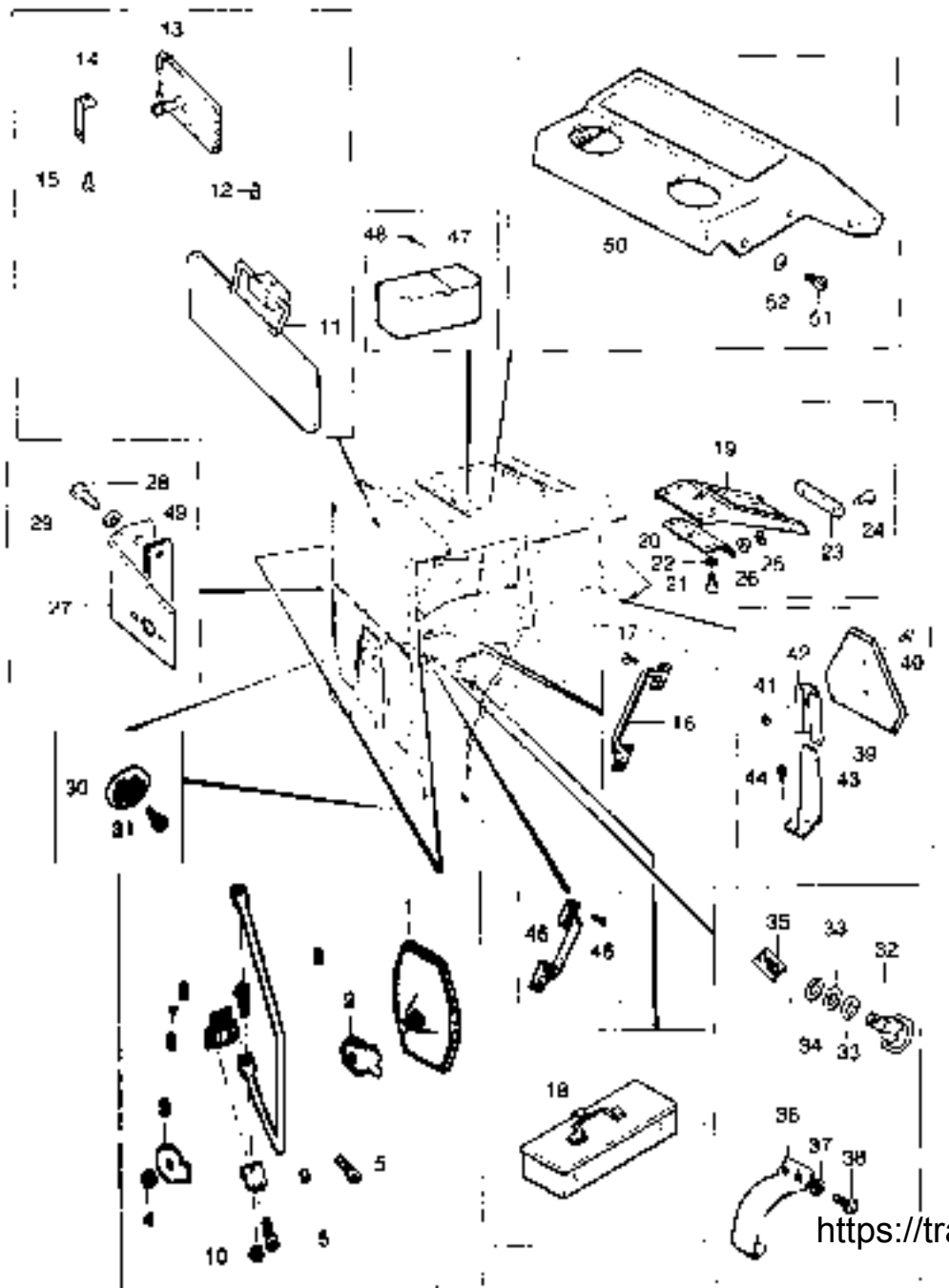

VOLVO BM VALMET

ISTUIN (SCANDIA)
PORTSTOL (STANDARD)
SEAT (SCANDIA)

41-1

505,605,705,805

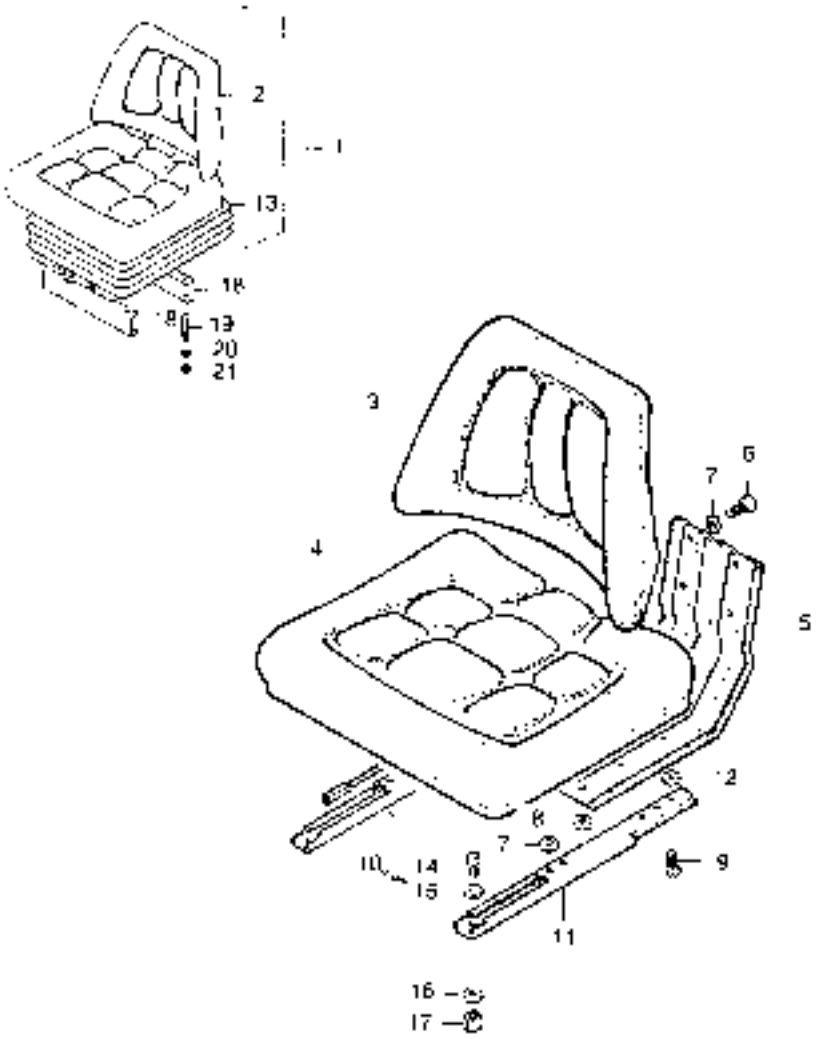

https://tractormanualz.com/

www.maskinisten.net

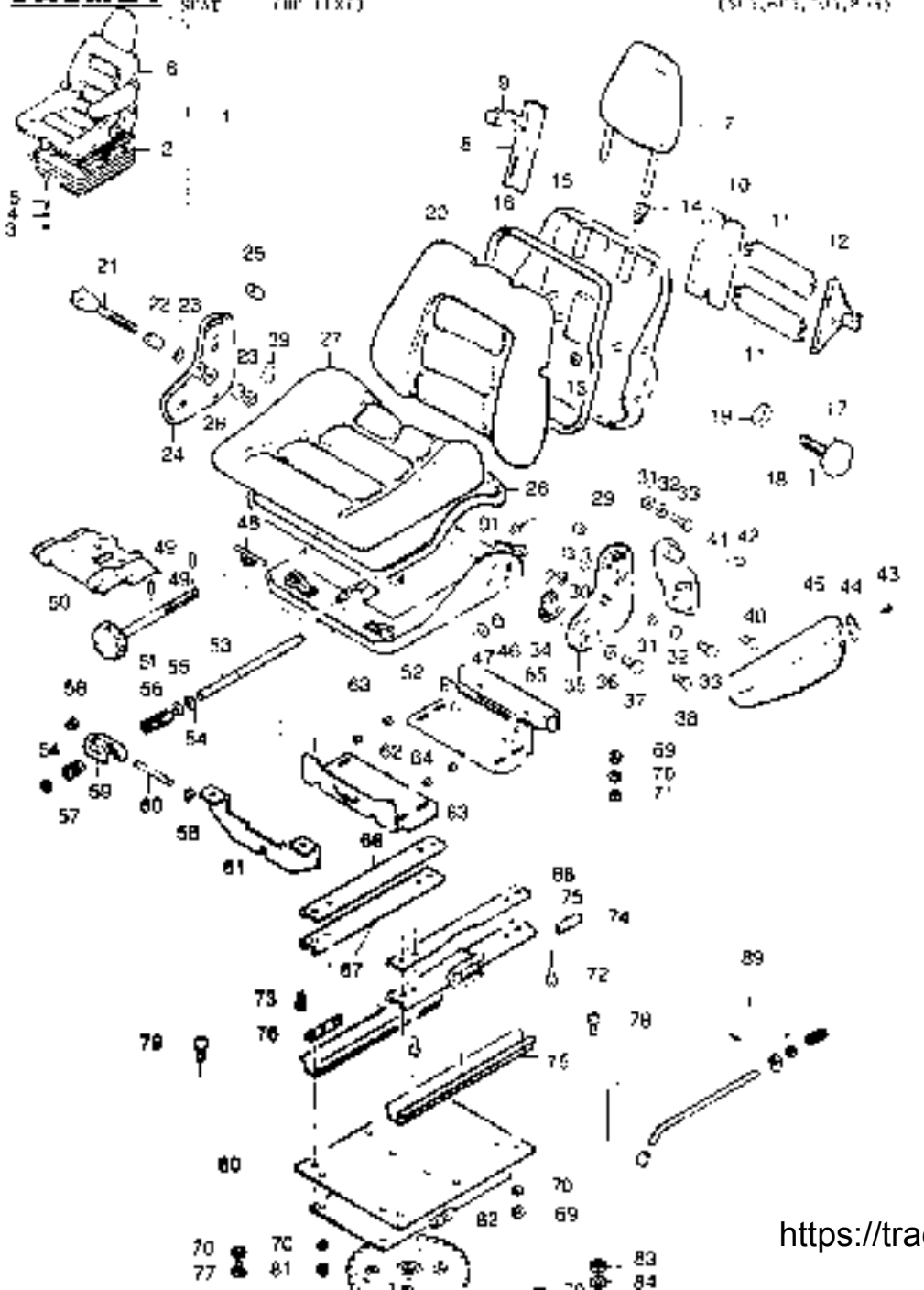

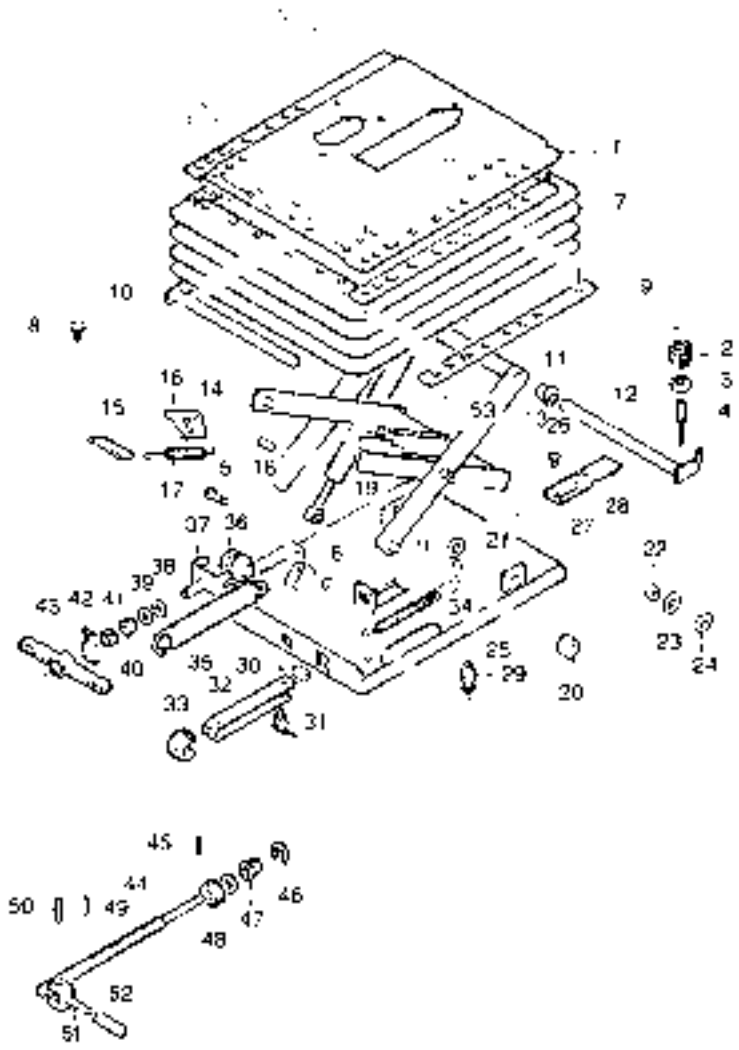

https://tractormanualz.com/

www.maskinisten.net

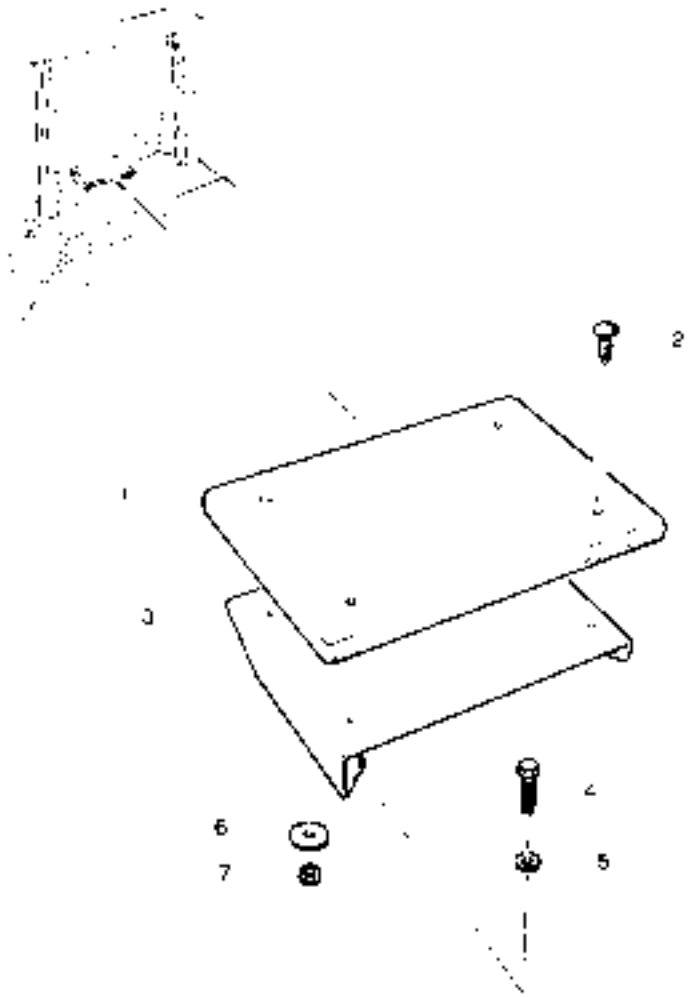

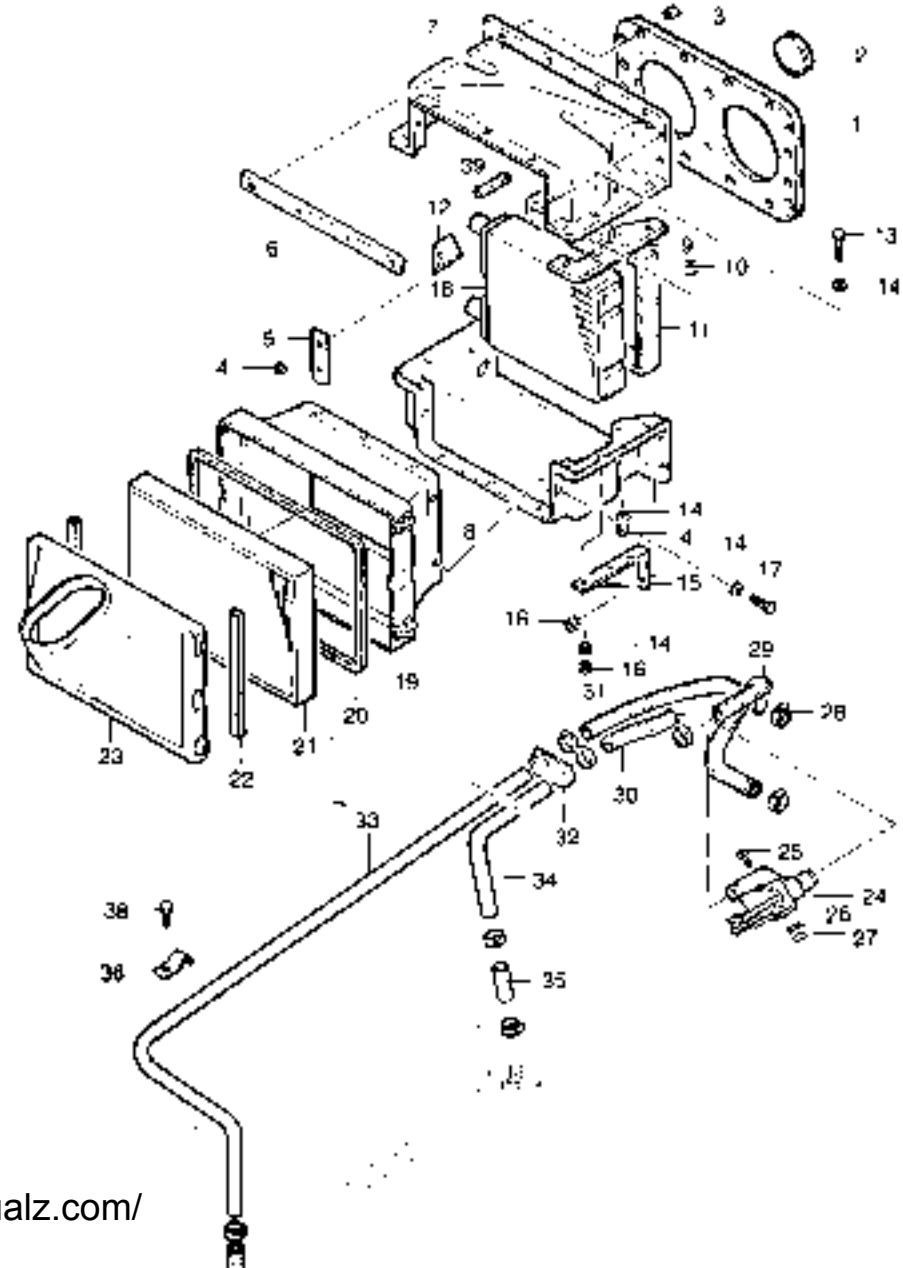

https://tractormanualz.com/

www.maskinisten.net

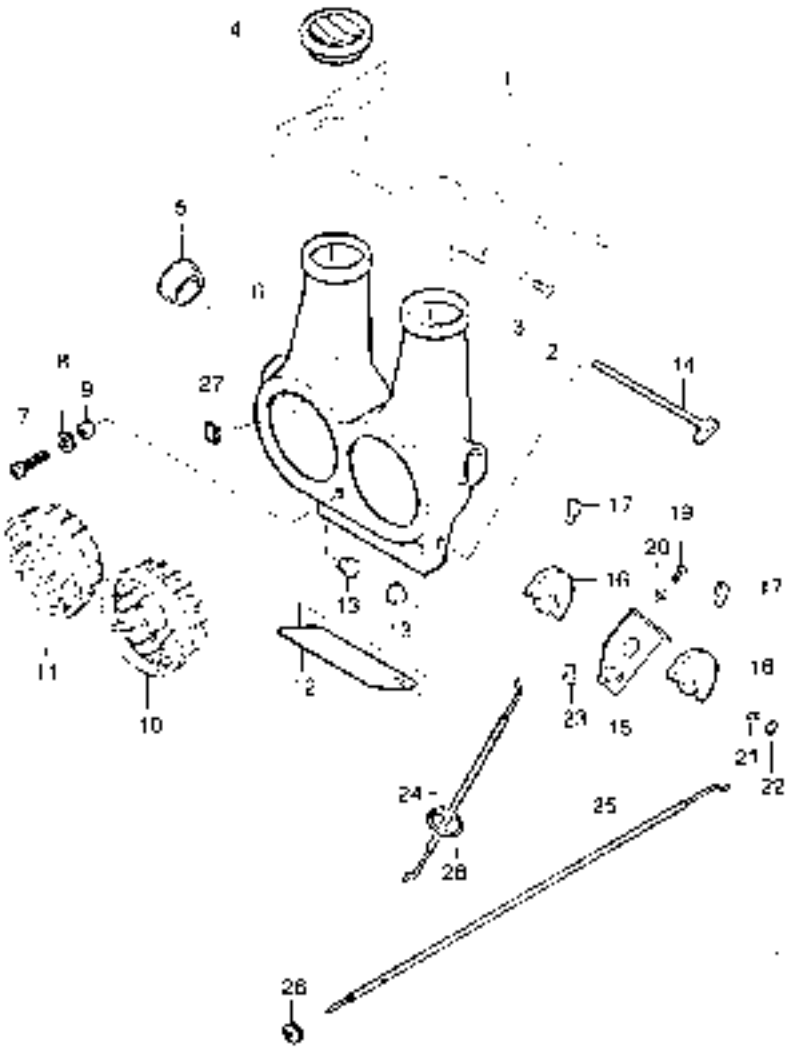

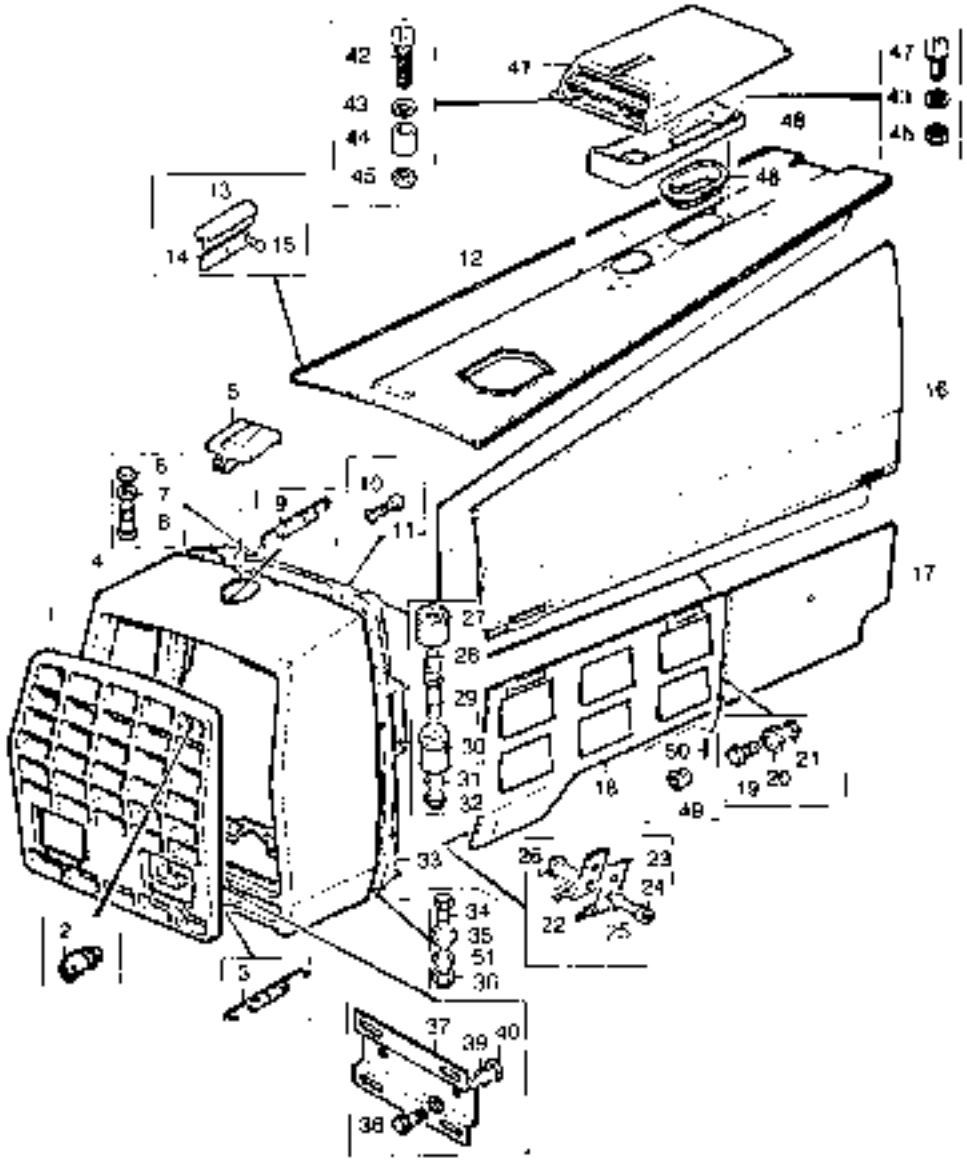

https://tractormanualz.com/

www.maskinisten.net

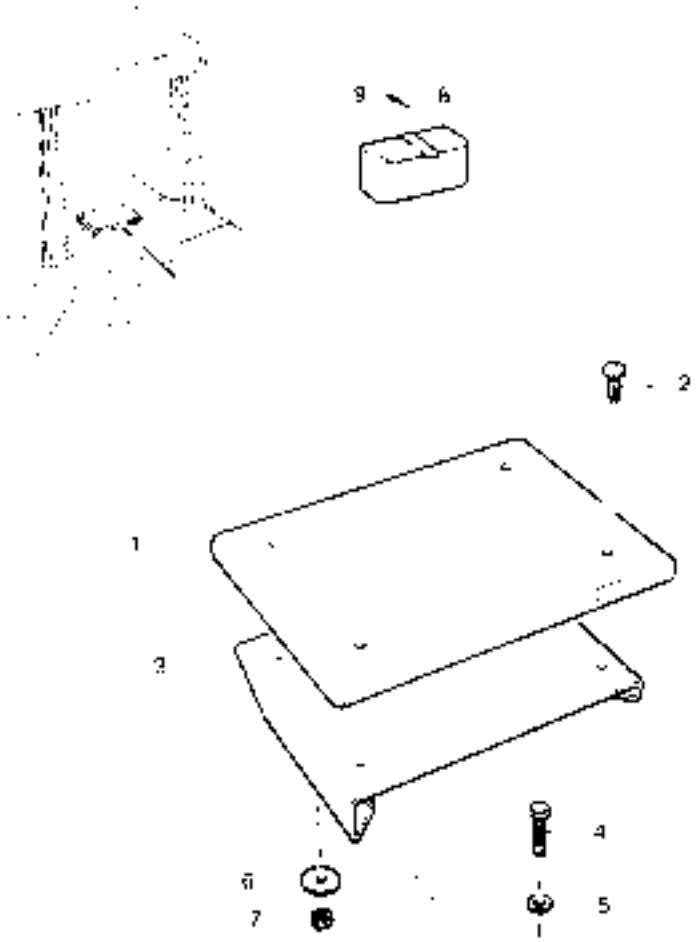

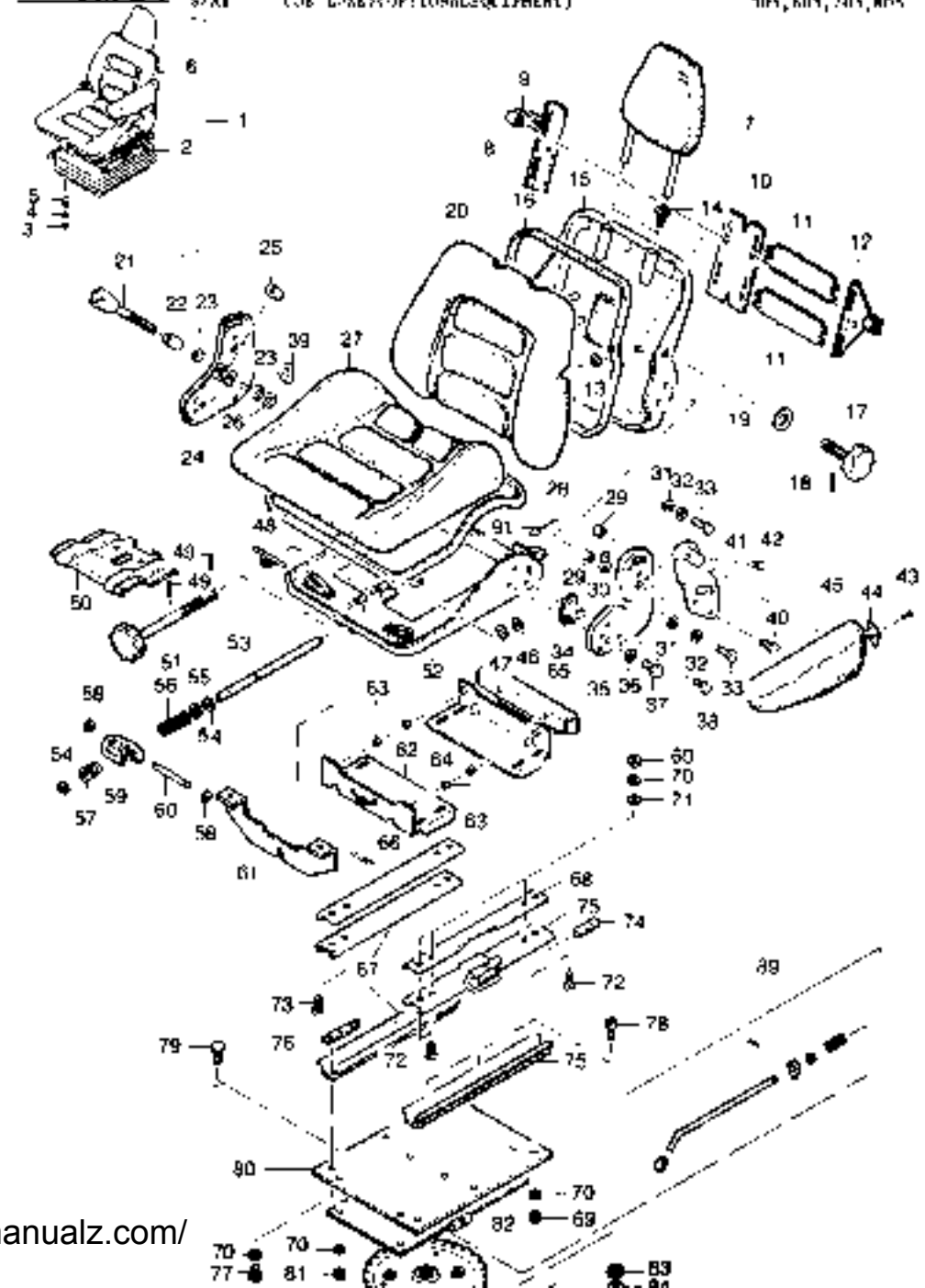

https://tractormanualz.com/

www.maskinisten.net

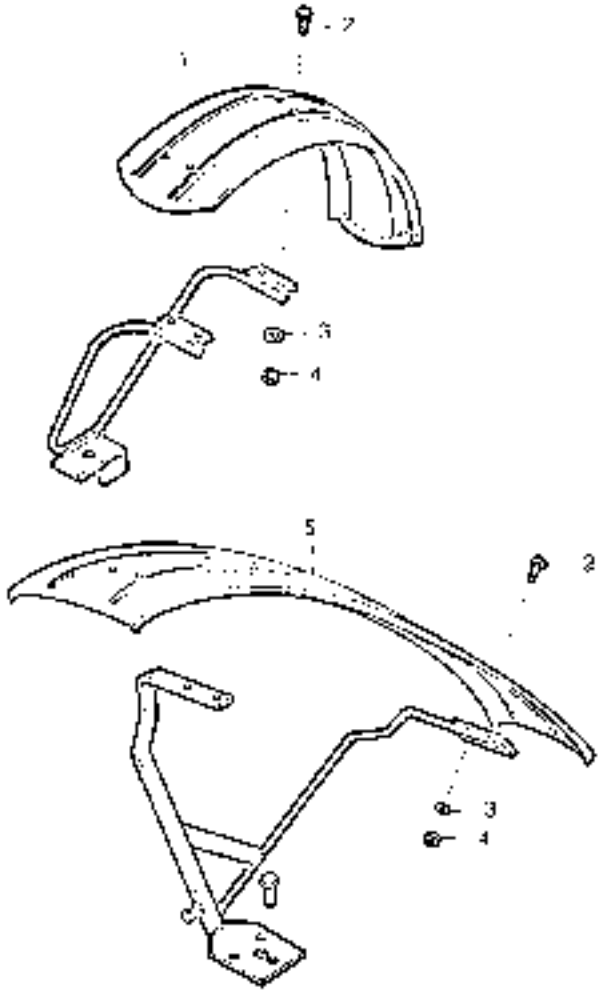

91 HYDRAULINEN NOSTOLAITE	HYDRAULISK LYFT	HYDRAULIC POWER LIFT	
Nesteenpumppu ja putkisto	Hydraulpump och rörsystem	Hydraulic pump and pipes	1
Venttiilimekaniikka	Ventilmekanism	Valve mechanism	1
Nostosylinteri	Lyftcylinder	Lift cylinders	2
Nostosylinteri	Lyftcylinder	Lift cylinder	4
Nostolaitteen ohjaus	Hydr. reglerarmar	Hydr. control links	11
Hydraulisen säätövarsi	Hydr. reglage	Hydr. control levers	11
Vetovarret ja suojus	Dragstänger och skydd	Lower links and guard	17
Vetovarret ja suojus	Dragstänger och skydd	Lower links and guard	17
Sokkelitanko ja kynttilävarsi	Lyftlänk och toppstång	Lift rod and top link	21
Nostotanko ja kynttilävarsi	Lyftlänk och toppstång	Lift rod and top link	21
Telaketjuohjaimen vetovarret	Telekedjedragstänger	Telescopic lower links	25
Vetokoukku	Dragkrok	Trailer hitch	33
92 HYDRAULINEN VAUJUSTEN	HYDRAULISK STYRSYSTEM	EQUIPMENT FOR HYDRAULIC SYSTEM	
Kaksivaiventtiili	Nordventil	Directional control valve	1
99 [illegible]	EXTRA UTRUSTNING	OPTIONAL EQUIPMENT	
Vetolaite	Draganordning	Rear hitch	1
Kaksivaiventtiili	Nordventil	Control valve	3

https://tractormanualz.com/

www.maskinisten.net

VOLVO BM VALMET

HYDRAULIKPUMPE JA PUTKISTO
HYDRAULIKPUMP OCH RÖRSYSTEM
HYDRAULIC PUMP AND PIPES

91-1

505,605,705,805

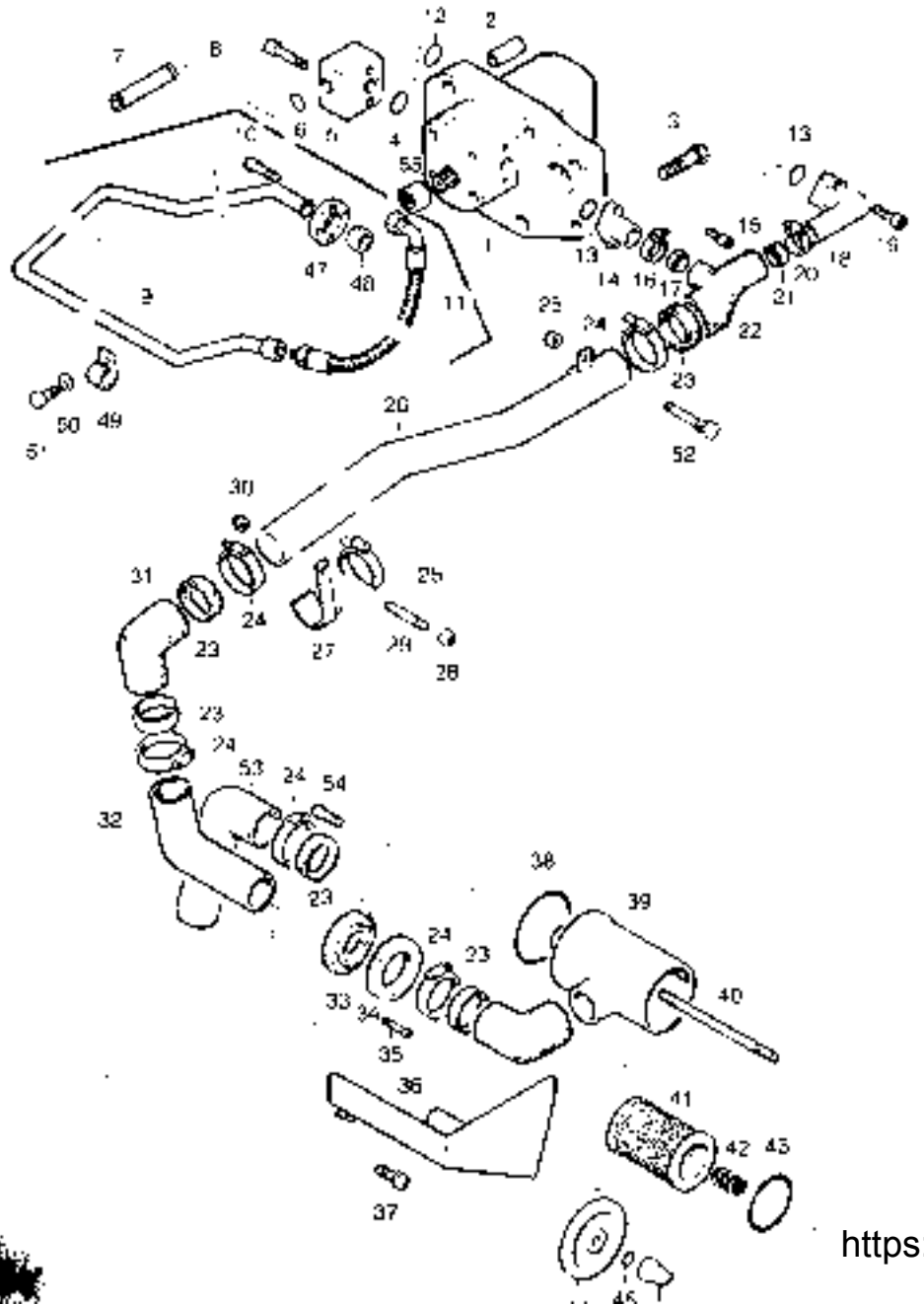

VOLVO BM VALMET

VENTTIILIKOMEISTO
VENTILMEKANISM
VALVE MECHANISM

91-3

505,605,705,805

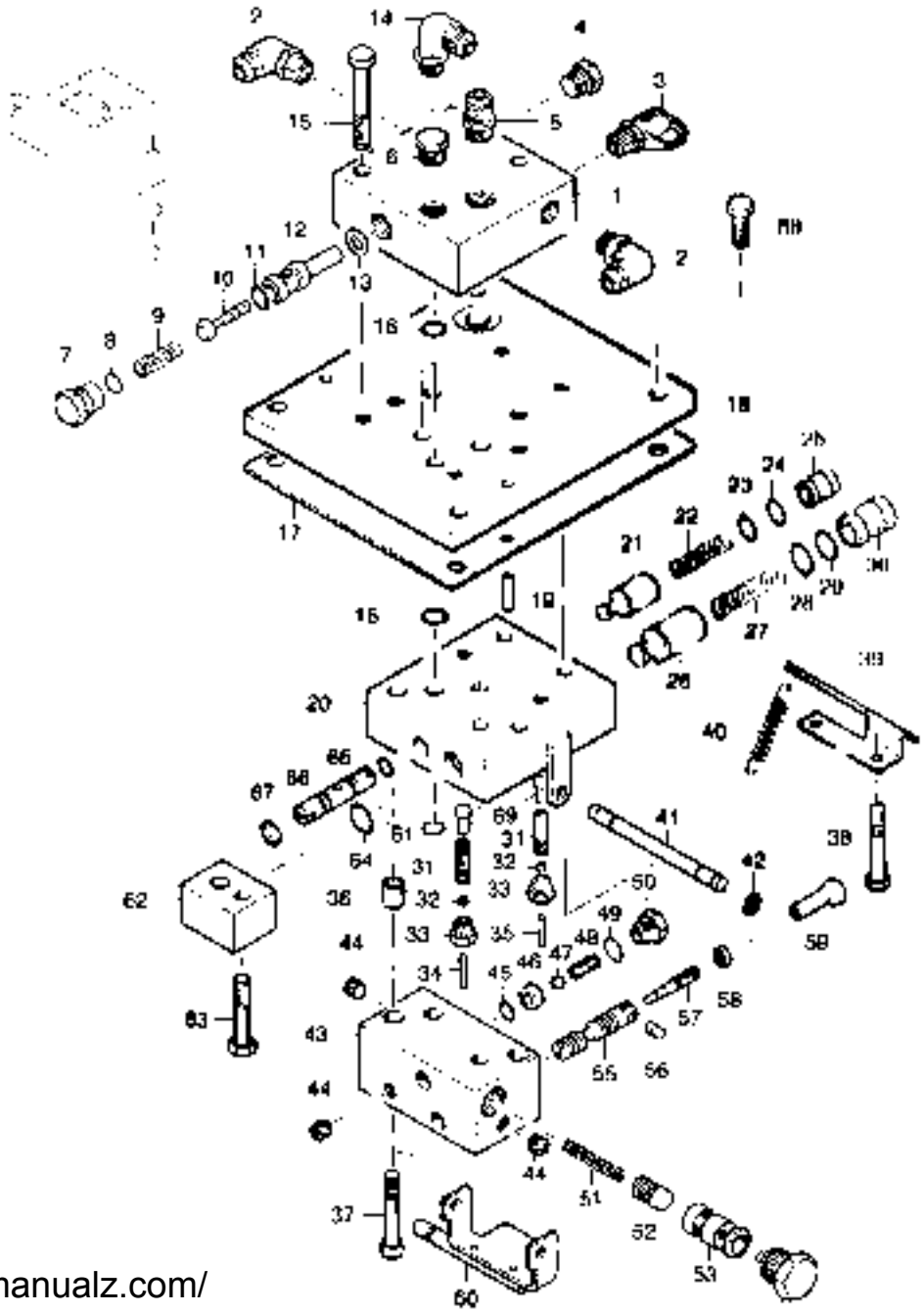

https://tractormanualz.com/

www.maskinisten.net

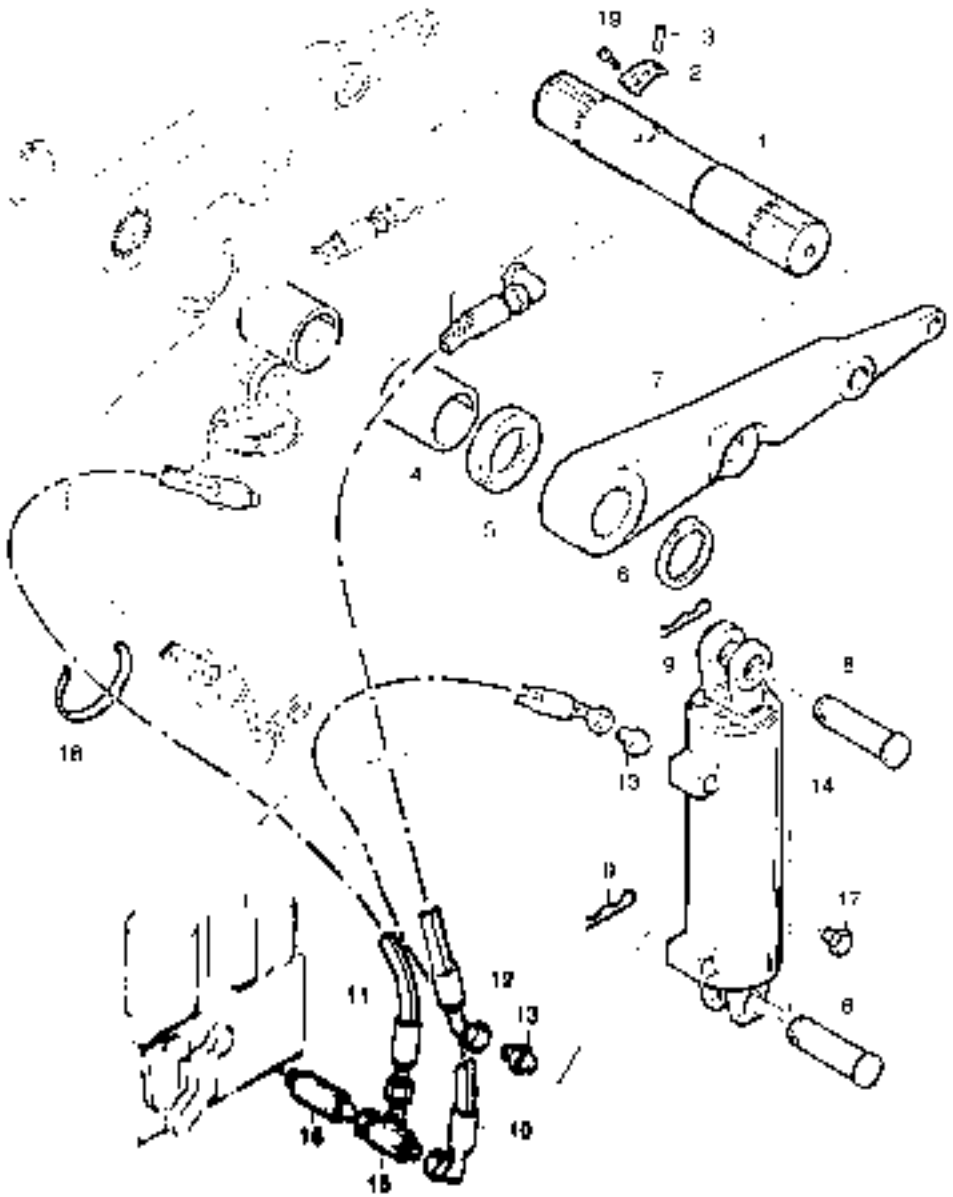

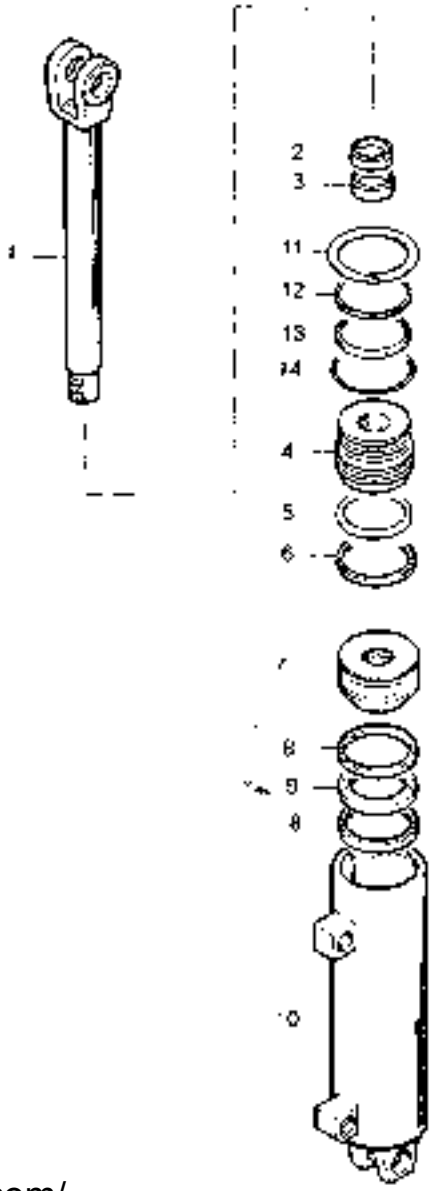

https://tractormanualz.com/

www.maskinisten.net

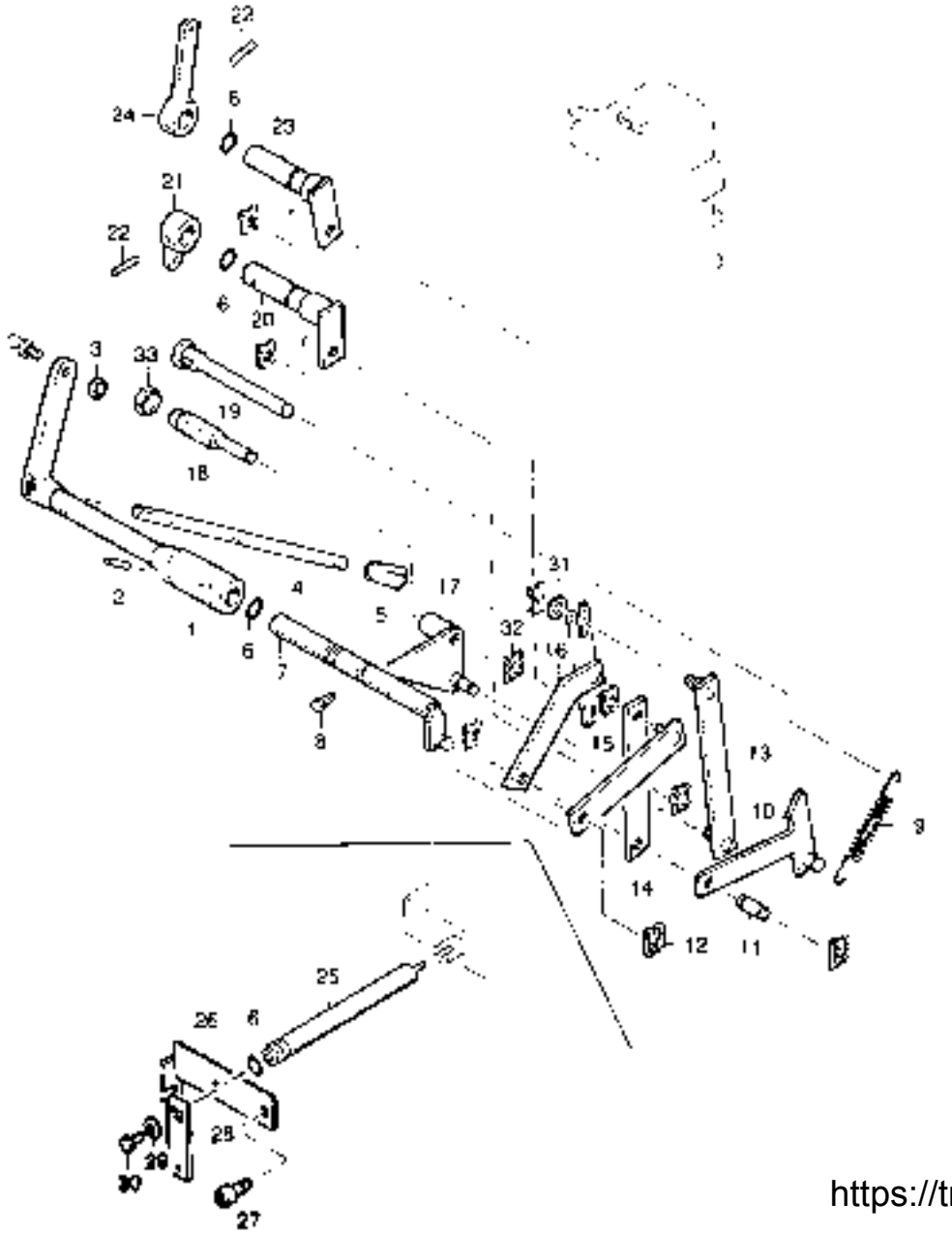

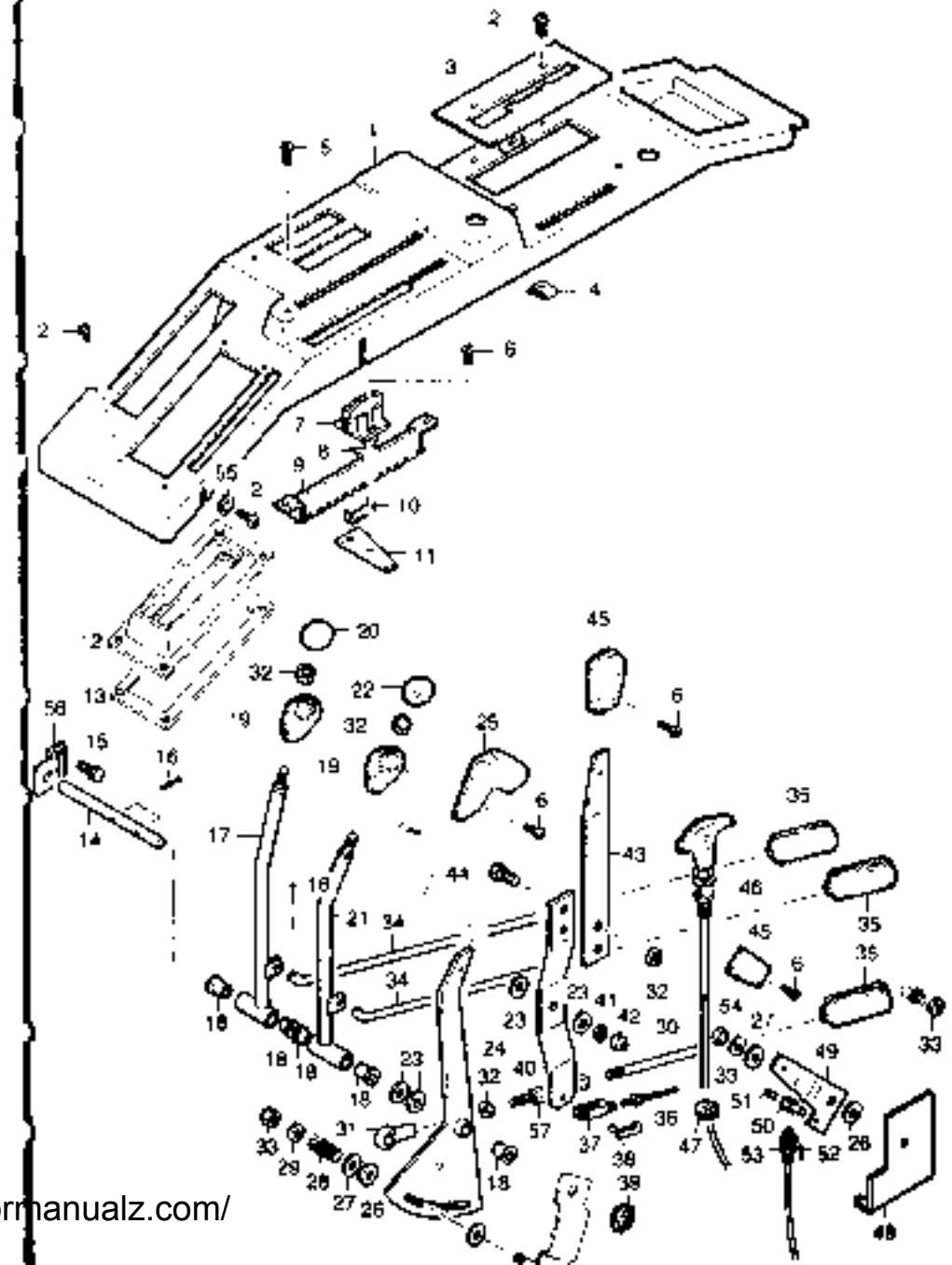

https://tractormanualz.com/

www.maskinisten.net

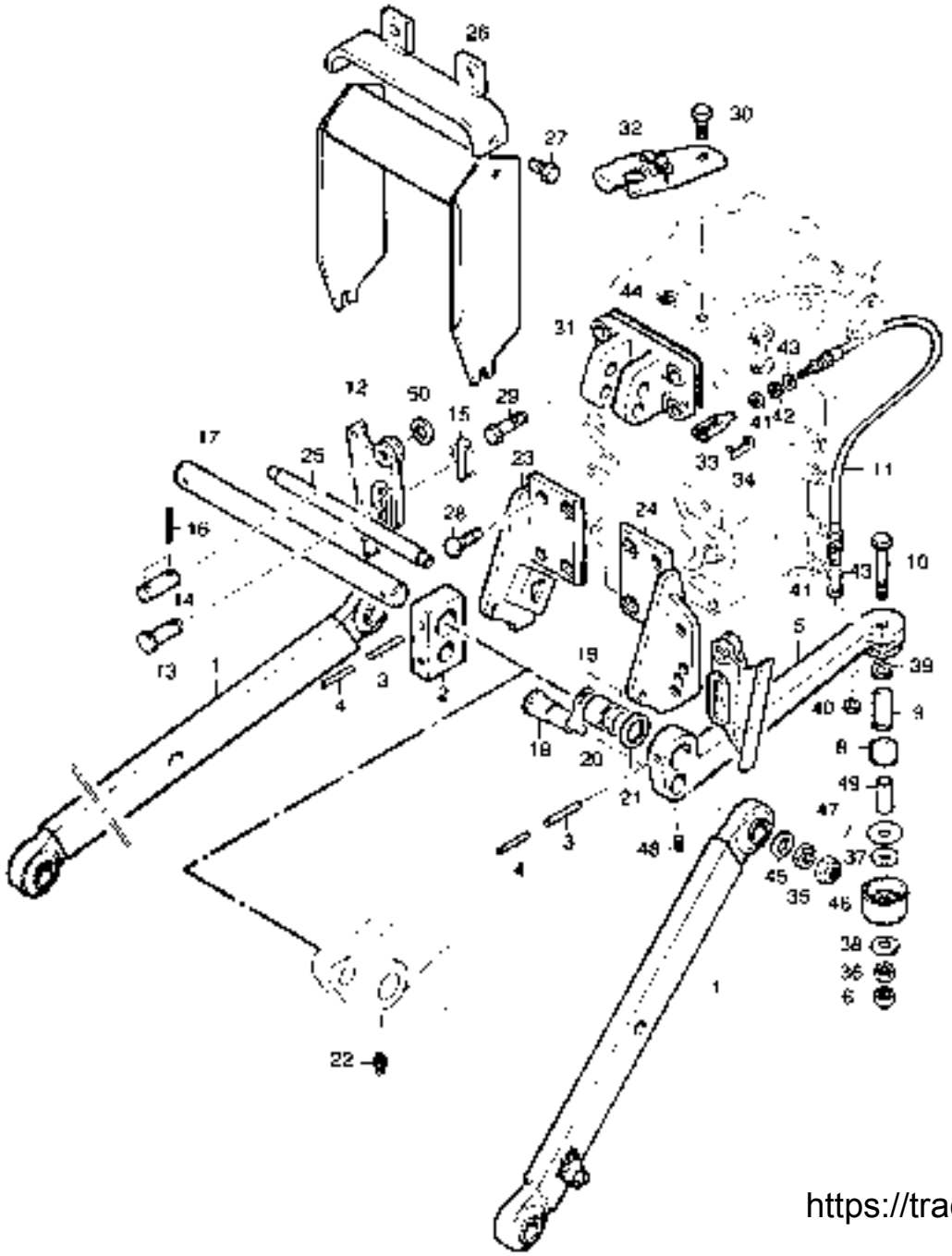

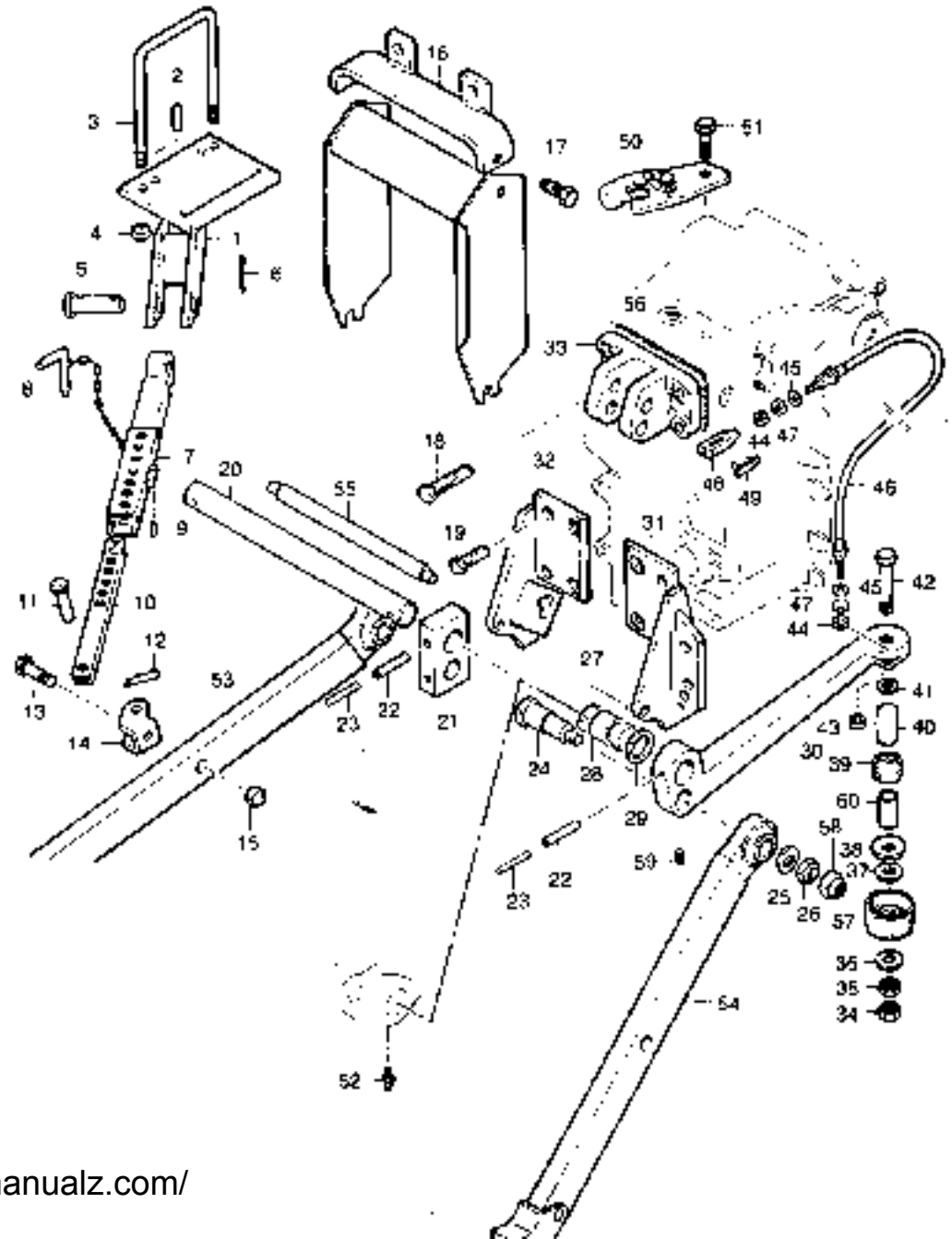

https://tractormanualz.com/

www.maskinisten.net

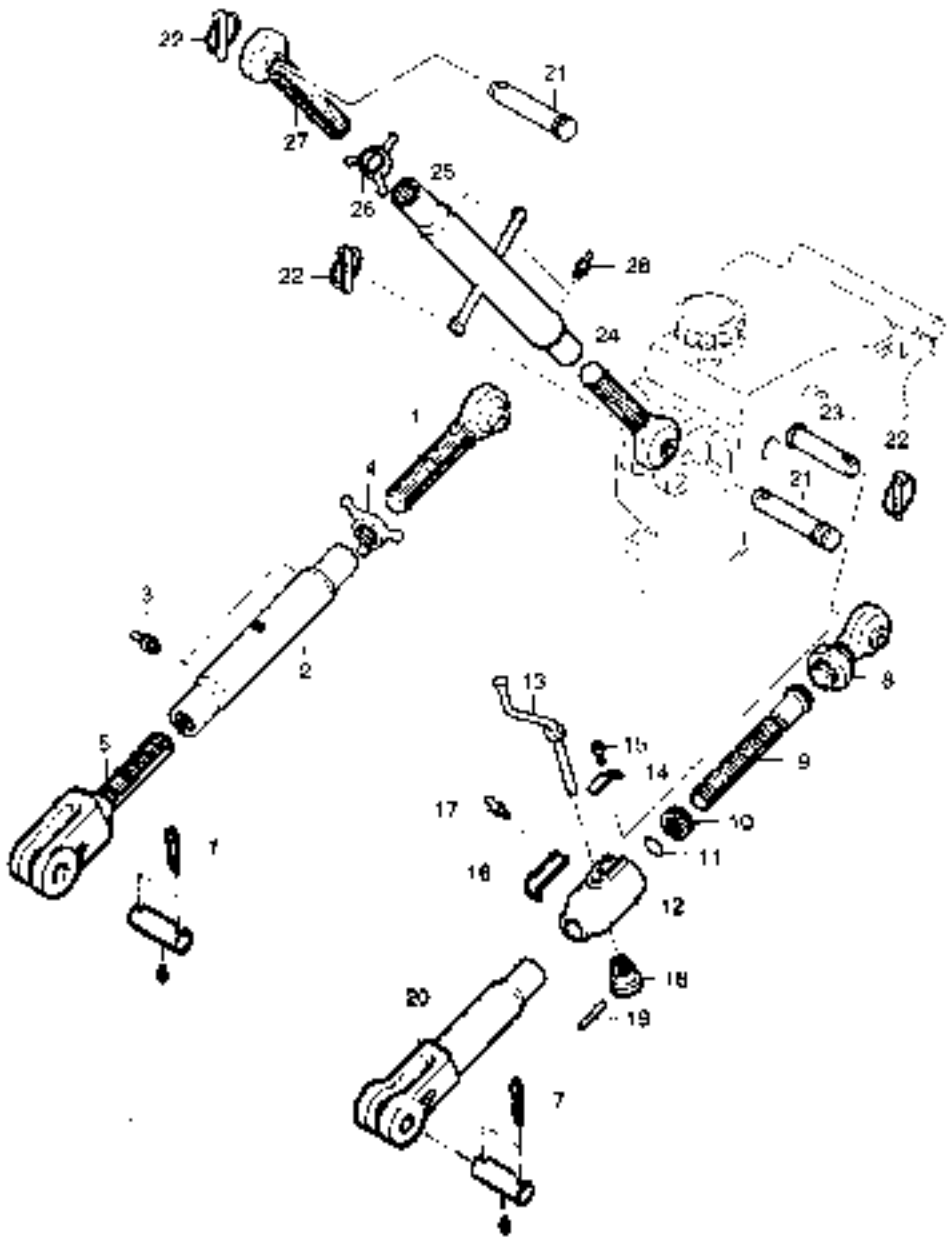

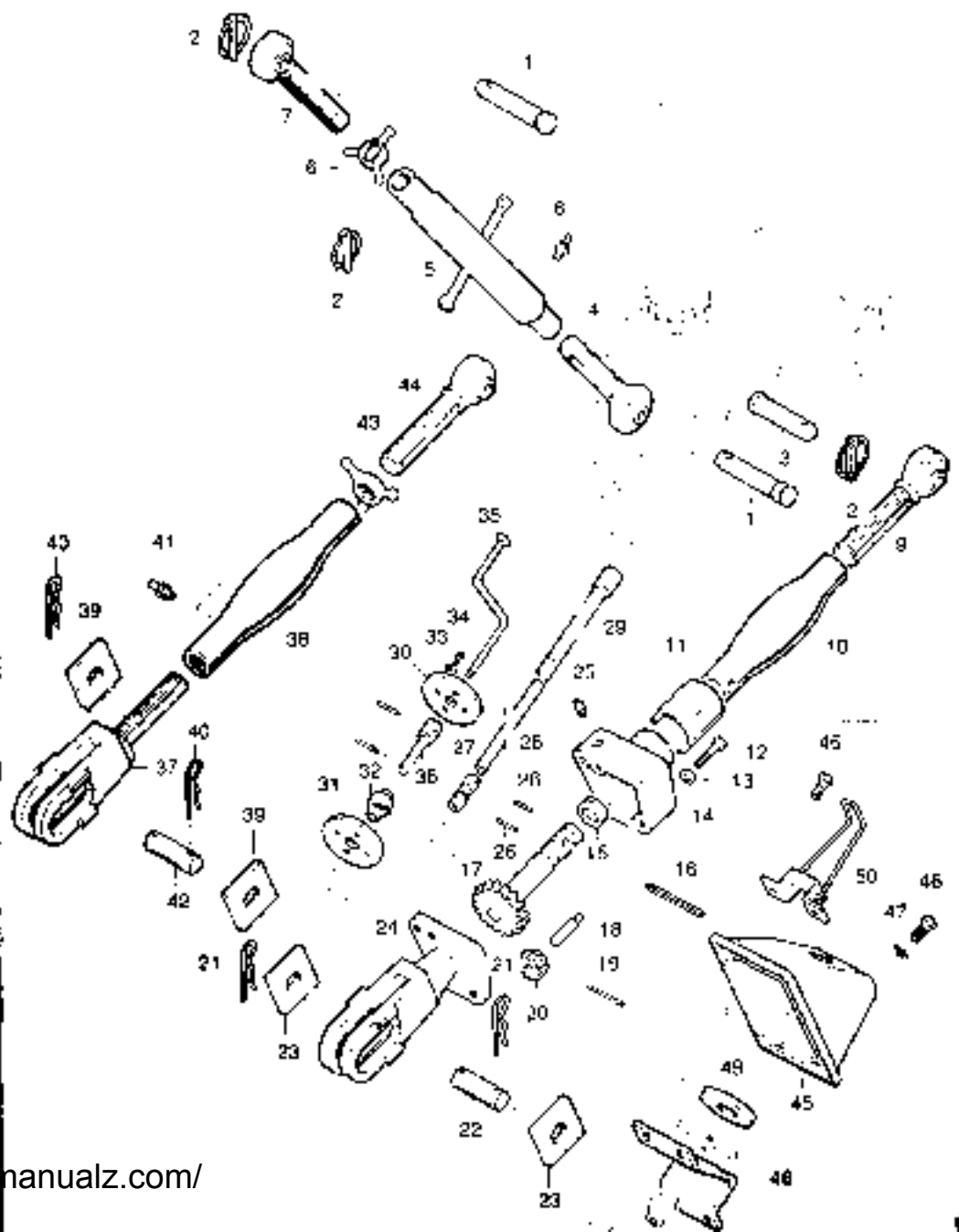

https://tractormanualz.com/

www.maskinisten.net

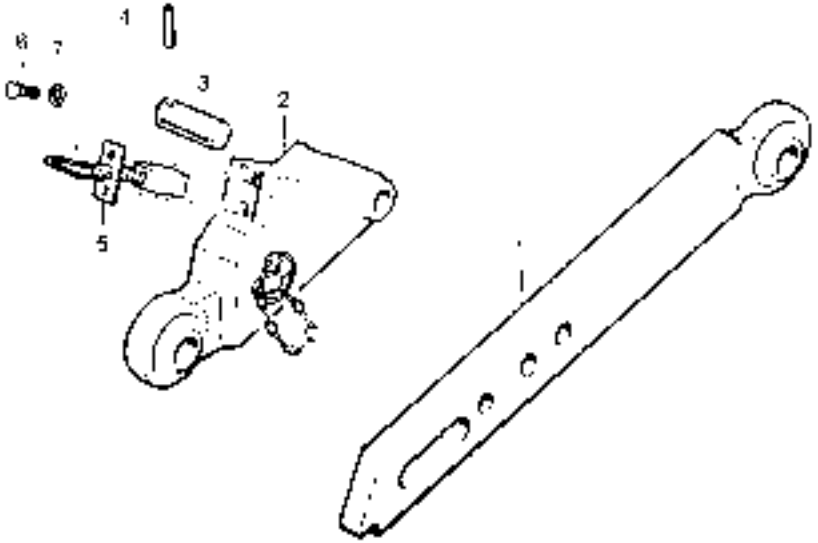

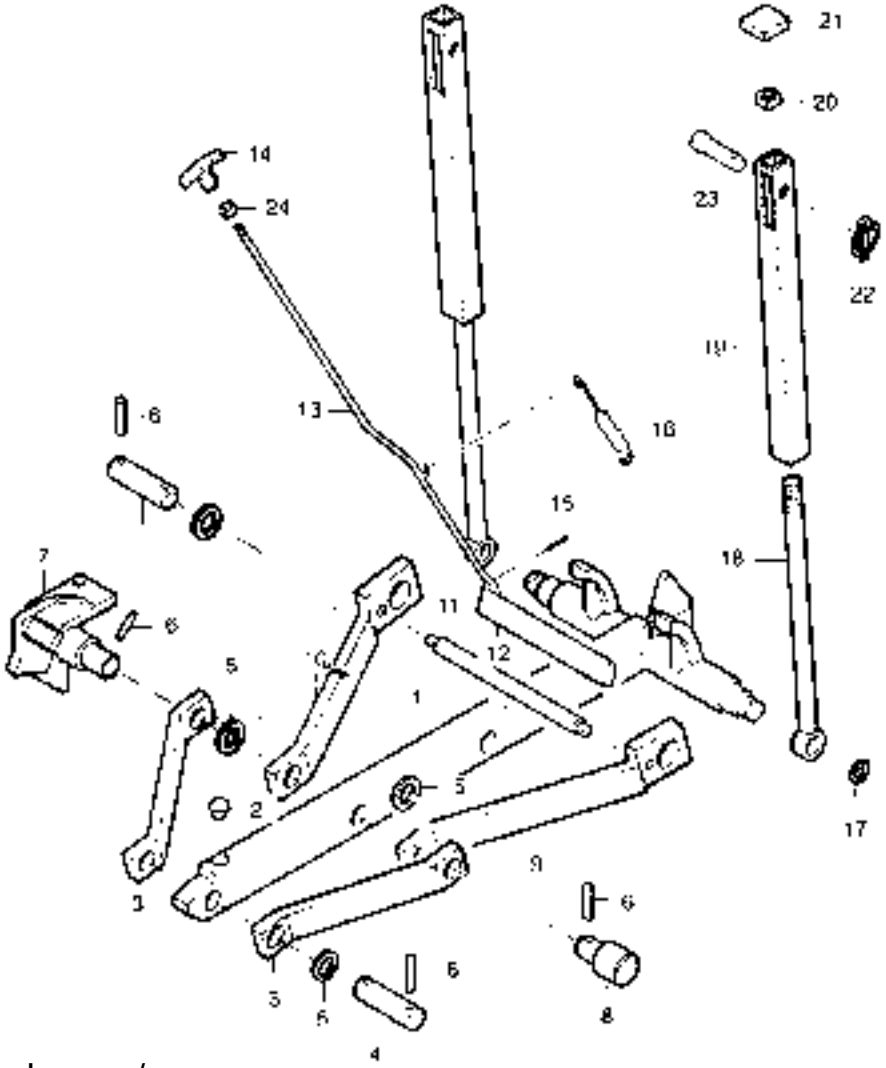

https://tractormanualz.com/

www.maskinisten.net

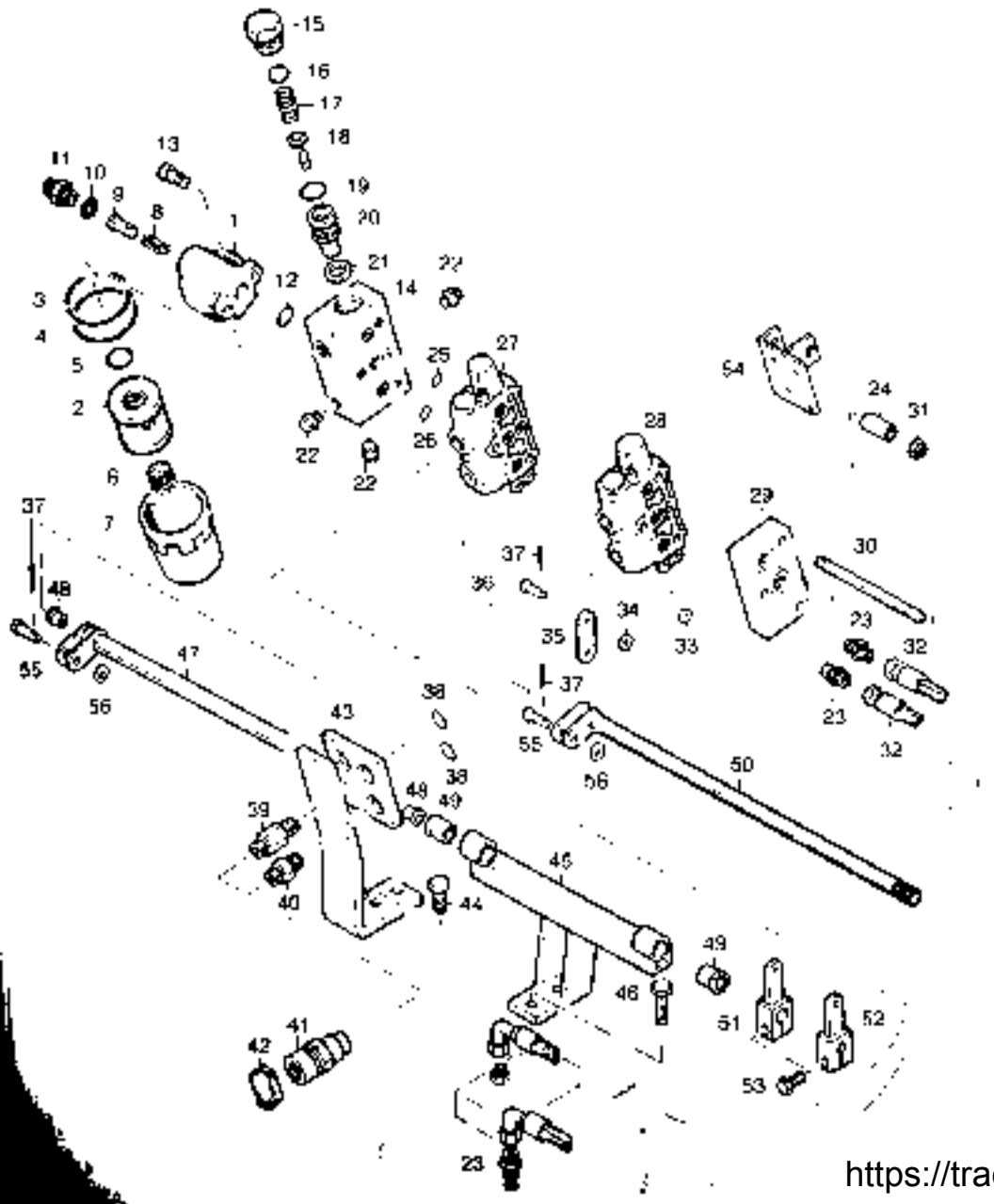

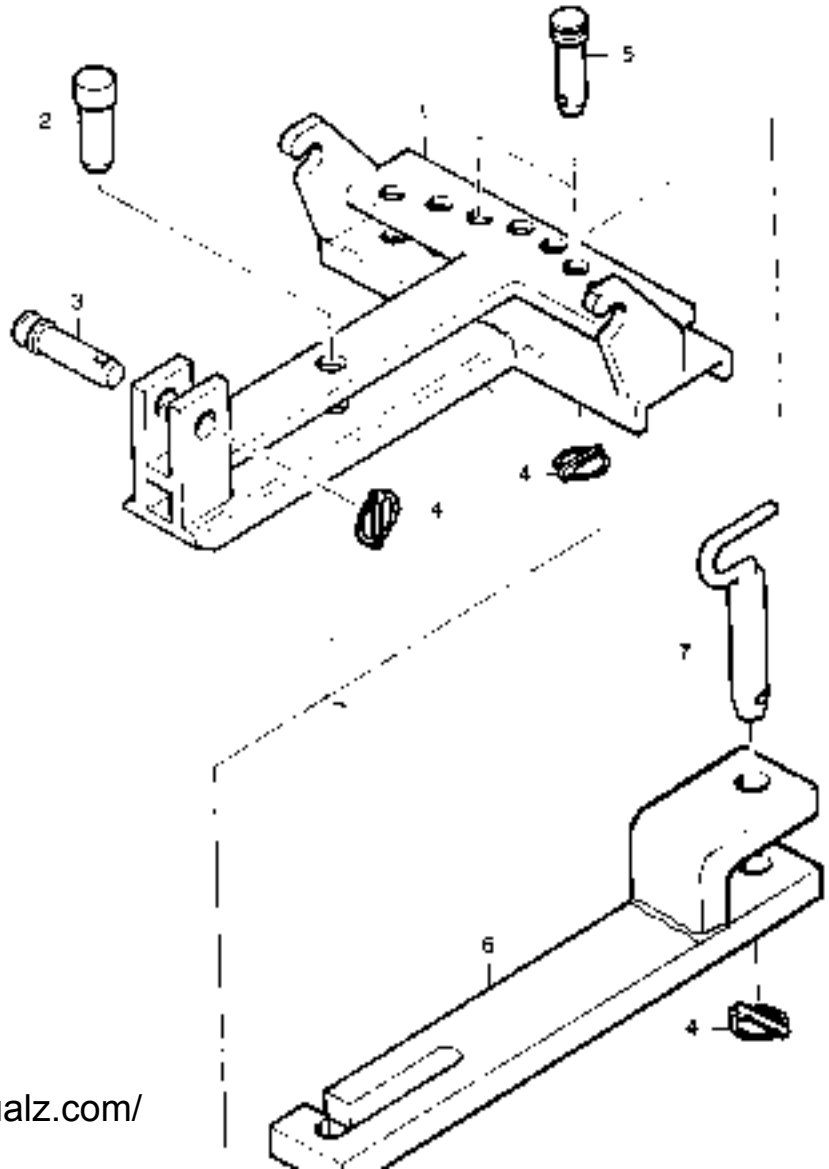

https://tractormanualz.com/

www.maskinisten.net

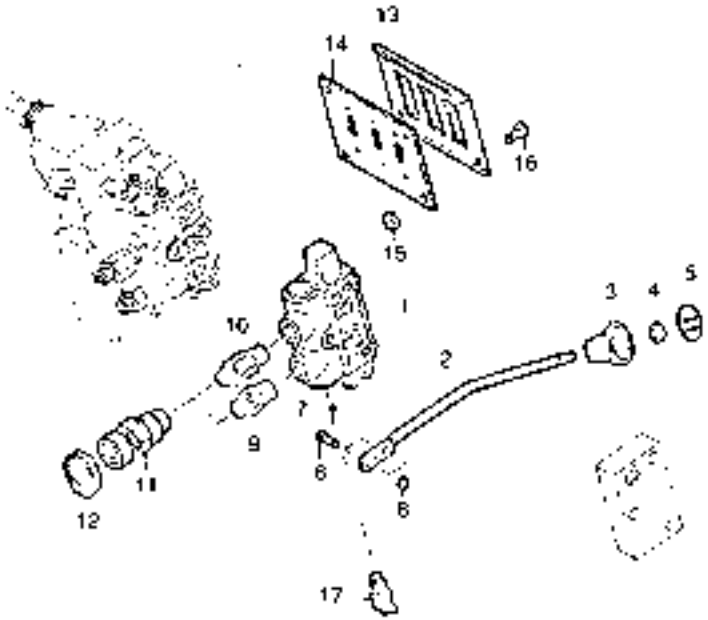

101 TYÖKALUT	VERKTYG	TOOLS	
Työkalut	Verktyg	Tools	1

https://tractormanualz.com/

www.maskinisten.net

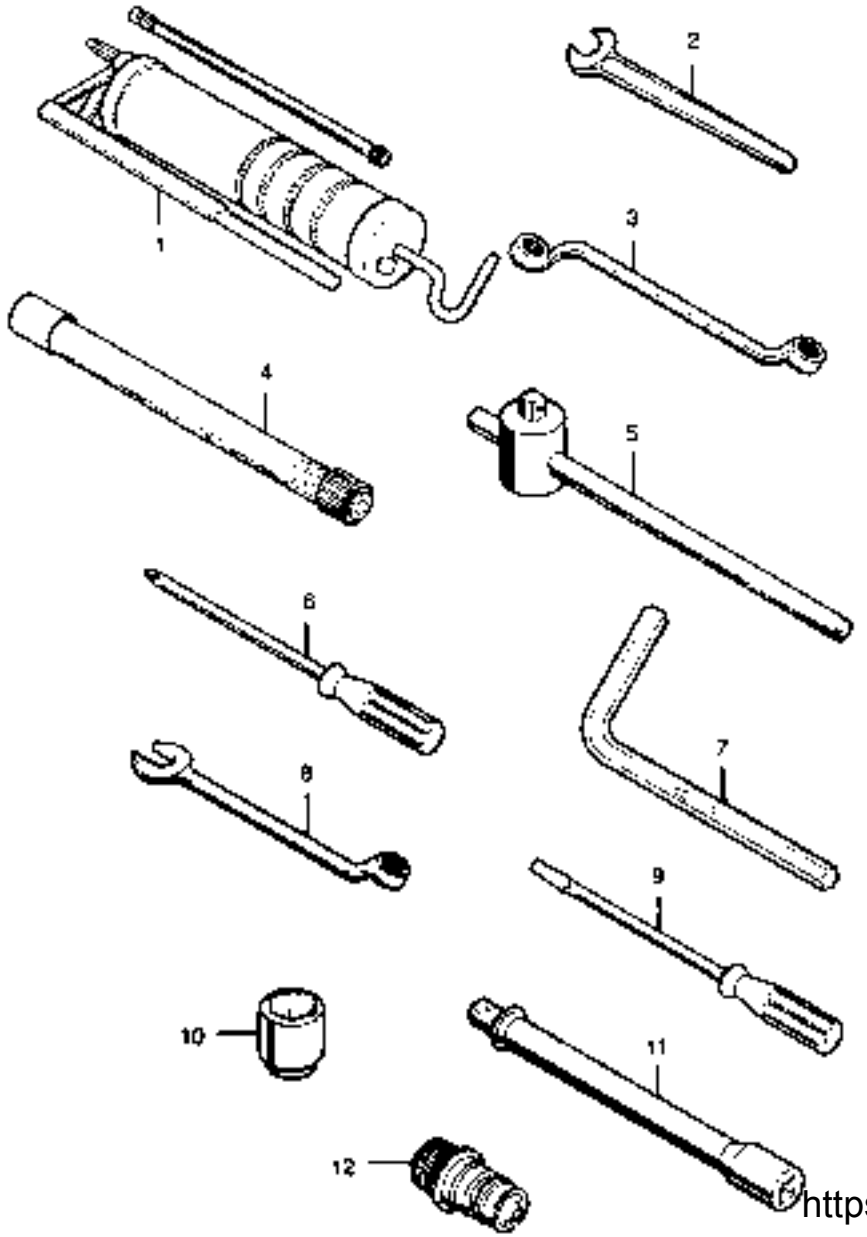

https://tractormanualz.com/

www.maskinisten.net

https://tractormanualz.com/